DVI–I 单屏幕 KVM over IP 信号延长器 (发送装置) 远程监控方案
DVI–I 单屏幕 KVM over IP 信号延长器 (发送装置) 远端监控方案
DVI–I 双通道单屏幕 KVM over IP 信号延长器 (发送装置) 远端监控方案
RCMDVI00BT / RCMDVI40BT / RCMDVI50T

RCMDVI00BT / RCMDVI40BT / RCMDVI50T 为一款高性能 KVM over IP 信号延长器，可经由接收端让控制端从不同地点通过WinClient / JavaClient 进行远程访问DVI接口的电脑 / 服务器。RCMDVI00BT DVI-I 单屏幕 KVM over IP 信号延长器支持一台 DVI 接口的屏幕，而RCMDVI40BT DVI-I 双屏幕KVM over IP 信号延长器可支持两台 DVI 接口的屏幕；此两机种皆能提供无损压缩与低视频延迟的影像传输能力，支持视频分辨率高达 1920 x 1200 @ 60 Hz。双通道单屏幕的RCMDVI50T则可支持一台视频分辨率高达 2560 x 1600 @ 60 Hz DVI 接口的屏幕。RCM延长器进行设定后，即可由内部或外部网络从 USB 控制端 (USB 键盘、USB 鼠标、DVI接口的屏幕) 访问远程电脑系统，用户可将管理服务器或电脑放置在与工作站隔离、安全且温控的环境。

RCMDVI00BT / RCMDVI40BT / RCMDVI50T 支持的 RCM API提供多样化功能，利于整合软件应用和自动化，包含近端 / 远程访问控制，自动操作 (SendKey / SendMouse)、屏幕监控、远程故障排除、图片比对、光学字符识别 (OCR) 等其他功能。此外，通过与集中管理平台RCMMS (远程监控方案管理软件)的结合，可支持画面分割模式 (Panel Array Mode)，用户可以同时管理、监控和控制多达数百台的RCM设备。RCMDVI00BT / RCMDVI40BT / RCMDVI50T搭载 FPGA 图形处理器，提供更好的影像和视频质量，并提高字符辨识的准确度。此外，为了加强产线的应用需求，RCMDVI00BT / RCMDVI40BT / RCMDVI50T支持 OSD 标题栏通知、本地控制端的 RFID 认证、产线三色灯侦测等，此外，还支持KVM over IP 访问控制盒 (2XRT-0015G)，以便于本地端管理远程控制权限。

RCMDVI00BT / RCMDVI40BT / RCMDVI50T 可搭配ATEN的控制中心电脑管理画面审计解决方案 (CCVSR)，通过远程端口可记录远程服务器进行的所有操作，BIOS 层级到系统层级、登入与注销、操作系统软件运行的配置等等，所有的操作及变更皆能够记录并保存到安全的视频图像文件，可供安全性参考或作为故障排除的依据等特殊使用。

RCMDVI00BT / RCMDVI40BT / RCMDVI50T皆支持通过 RJ-45 端口或 SFP 模块插槽的连接方式，发送端和接收端可直接互连、或通过铜线或光纤网络布置的区域高速网络连接。例如通过 1Gbps SFP* 光纤模块插槽连接光纤网络，用户可延伸传输距离最远可达 10 公里。另外，RCMDVI00BT / RCMDVI40BT / RCMDVI50T具备双电源，可提供冗余机制；同时也支持RS-232及自动 MDIX，可于内部网络上延长数字信号。

作为 IP 架构的矩阵信号延长器，RCMDVI00BT / RCMDVI40BT / RCMDVI50T可支持各种不同方式的配置以满足不同的工作环境，如单点对单点、单点对多点、多点对单点。若与 KVM over IP Matrix Manager 管理软件 (CCKM) 结合，以多点对多点的配置方式整合成为一个 KVM over IP Matrix (矩阵模式) 系统，让用户可针对不同的工作环境进行更加弹性化的布线安装。

通过与CCKM 结合，IT 管理人员可享有更多进阶功能，例如能够自动侦测同一子网内的 RCMDVI00BT / RCMDVI40BT / RCMDVI50T 延长器，以达成快速安装或配置；用户名 / 密码验证和授权；定义可切换和共享的联机种类。全新的安全性功能亦提供额外的保护，支持用于安全数据传输的 AES 128-bits 加密技术，而 RADIUS、LDAP、Active Directory、TACACS+ 等第三方授权服务也为联机安全性提供了更多的保护。总体而言，RCMDVI00BT / RCMDVI40BT / RCMDVI50T为想要在内部网络上延长数字信号的用户，提供极具成本效益且便利的解决方案。

备注: * 本产品包装中不包含 SFP 模块 (2A-136G / 2A-137G)。如需相关产品信息，请联络您的 ATEN 产品供货商。

RCMDVI00BT 前视图

RCMDVI00BT 后视图

RCMDVI40BT 前视图

RCMDVI40BT 后视图

RCMDVI50T 前视图

RCMDVI50T 后视图

产品特性

RCM系列机种专属功能

- 通过ATEN Access Control Box在近端启用 / 禁用远程访问控制权限
- 支持可客制面板阵列的 RCMMS管理软件，以便操作者同时监控所有机器
- OSD标题栏通知 — 实时通知用户任何紧急系统事件
- 控制终端 — 支持18-pin DI / DO / Relay，可用于产线三色灯或任何其他外部传感器的状态侦测
- 支持RCM API可支持多项功能 (例如：OCR光学字符识别)，加强产线控制利于系统整合

进阶功能

- 可通过RFID登入 (无须手动输入用户名称及密码)
- 搭配使用 CCVSR，可支持侧录远程控制操作
- 无边快切 (Boundless Switching) — 只须将鼠标光标移至屏幕边界并超过边界范围后，即可在不同接收端 (Rx) 间切换操作
- 推拉共享内容 (Push and Pull) — 仅需点击一次 (鼠标) 即可与单台接收端 (Rx) 或电视墙共享屏幕内容
- 强大的电视墙功能 — 可配置多组电视墙，每组最高达 12 x 12 拼接 (至多 144 台显示器)
- 先进的排程功能 — 可默认连接时间及日期，提升效率并节省成本
- 虚拟发送端 (Virtual Transmitter) — 可独立串流传输不同发送端的影像、音频、USB、及串口来源档案
- 支持内部与外部验证 — 外部验证支持 LDAP、Active Directory、RADIUS、及 TACACS+
- 可根据不同使用者及群组，设定不同的 RCM 装置访问及控管权限

备注: RCM 发送装置需搭配KVM over IP 接收装置并通过CCKM 管理，才可支持上述进阶功能。

硬件

- 支持电源冗余与网络故障转移 — 配备 2 组 DC 电源插孔，并同时具备 SFP 光纤和 RJ45 端口，以支持网络容错功能，可确保关键任务应用稳健、运行不中断
- 支持 1Gbps SFP 光纤模块扩充最远达 10 公里[1]
- 进阶的图像处理器提供高达1920 x 1200 @ 60 Hz (RCMDVI00BT / RCMDVI40BT); 2560 x 1600 @ 60 Hz (RCMDVI50T) 的无损压缩与低视讯延迟影像传输能力
- 支持数字 (DVI) 或模拟 (VGA) 视频输出[2]
- 支持立体声喇叭与麦克风
- 支持高速虚拟媒体[3]
- Auto-MDIX — 自动侦测线缆类型
- 内置 8kV/15kV 静电防护及 2kV 浪涌保护
- 无风扇设计可实现节能的安静操作
- 安装选择：

- 2X-021G 双机架安装套件
- 2X-031G 单机架安装套件

- 内附工业级电源变压器，可在 0°C- 50°C 的环境中稳定运作，适用于条件严苛的工作环境中

备注:

1. 本产品包装中不包含SFP 模块 (2A-136G / 2A-137G)。如需相关产品信息，请联络您的ATEN 产品供货商。
2. 如要将 DVI 信号转换为 VGA 信号输出，需要搭配 DVI 转 VGA 信号转换器使用。
3. RCMDVI00BT / RCMDVI40BT / RCMDVI50T 有些功能可能不支持，具体取决于串级的KVM交换机类型 (例如:某些交换机不支持虚拟媒体)

管理

- 可与 ATEN CCVSR 视频审计解决方案整合使用
- 近端控制端 — 弹性化的近端控制端或 IP 远程控制端访问
- EDID Expert™ — 可选择EDID 设定的模式，能确保在不同屏幕间依然拥有最佳的分辨率并提供顺畅的画面显示
- 4 种允许权限访问模式 (Exclusive / Occupy / Share / View only mode) — 管理人员可于传送端 (Tx) 装置设定4组允许权限访问模式，以利不同使用者间协同合作或避免互相干扰
- 画面预览 — 允许使用者在单一画面上检视多达 36 台显示器的视频
- 快速切换功能 — 在 0.3 秒内于本机显示器上切换不同的远程视频分辨率
- 命令行界面 — 管理员可使用 CLI 或第三方的应用程序，通过RS-232 或 TCP / IP 控制所有 RCM系列装置
- 支持快捷键命令
- 可通过LED闪烁指示或蜂鸣声以识别装置位置
- RCM 装置可「推播」和「提取」分享内容

安全性

- 专用的局域网络端口直接连接 RCM 装置，可与外部企业网络隔离
- 安全数据传输 — 支持 AES 128-bit 加密技术，强化传输安全性
- 支持业界标准 TLS 数据加密协议以确保自浏览器登入的安全性

虚拟媒体

- 虚拟媒体功能可加强数据传输性能，可从远程轻松地执行文件传输、操作系统修补、软件安装以及问题诊断测试
- 支持 USB 2.0 DVD / CD 光驱、USB 巨量储存设备、计算机硬盘及 ISO 影像
- 支持智能卡及 CAC Reader
- 可使用于支持USB的服务器操作系统及BIOS层级

效益

专属RCM功能	RCMDVI00BT / RCMDVI40BT / RCMDVI50T 支持 2XRT-0015G KVM over IP 访问控制盒，可让使用者允许或禁止远程控制访问权。通过结合可客制面板阵列的 RCMMS管理软件，以便操作者同时监控所有机器；同时提供画面分割模式以进行设备监控，支持 RCM / OCR (光学字符识别) API 整合软件应用，便于用户管理。
Over IP	将发送端 (Tx) 和接收端 (Rx) 装置联机至网络后，通过局域网络，电脑的 KVM 控制端可从任何距离连接到欲控制的电脑。且通过单根Cat 5e/6 线材连接 Tx 和 Rx 装置，与电脑的KVM 控制端的距离可最远延伸至 100m。标准IP 协议确保设备能与您现有的IT 基础设备及操作者技能高度兼容。
冗余机制	RCMDVI00BT / RCMDVI40BT / RCMDVI50T 支持 Gigabit Ethernet 端口 (RJ-45)、网络端口或SFP 模块插槽的联机方式，以供故障时接替运作或双IP 地址访问；支持双电源，以作为电源冗余机制。
SFP 模组	支持1Gbps SFP 光纤模块扩充，经由SFP 光纤模块或SFP 铜线模块连接的网络交换机联机。单模(Single-mode) SFP 模块能进行最远达 10km的 1 GbE 联机；多模 (Multi-mode) SFP 模块能进行最远达 550m 的 1 GbE 联机。 **提醒：**本产品包装中不包含 SFP 模块 (2A-136G / 2A-137G)。如需相关产品信息，请联络您的 ATEN产品供货商。
卓越的影像品质	无论控制端位于多远，ATEN 先进的图像处理器可确保用户在远程屏幕上体验观看到相同逼真鲜明的影像质量。
先进的管理系统	搭配直观、简单易用的网页形式的图形用户接口 (GUI)，KVM over IP Matrix 管理软件 (CCKM) 让用户通过网络，轻松地管理相同网络上所有的 RCM 系列装置。
无边快切 (Boundless Switching)*	只须将鼠标光标移至屏幕边界并超过边界范围后，即可于不同接收端 (Rx) 间切换操作。无边快切技术不仅加速用户切换接收端的速度，并提供直观流畅的操作方式，利于实时监控与管理。 备注: RCM 发送装置需搭配KVM over IP 接收装置并通过 CCKM管理，才可支持上述进阶功能。
具弹性的配置	RCM 信号延长器能让用户完整控制从局域网络上的任一台 Rx (KVM接收端) 访问、共享和切换 Tx (发送端) 所联机的电脑。具弹性的配置能实现一对一、一对多、多对一或多对多的电脑对KVM 控制端联机。
进阶的安全功能	符合企业等级的安全标准 (AES 加密技术强化传输安全性及 TLS 数据加密协议)。 RCM 信号延长器还提供不同层级的用户名称 / 密码认证及授权机制。

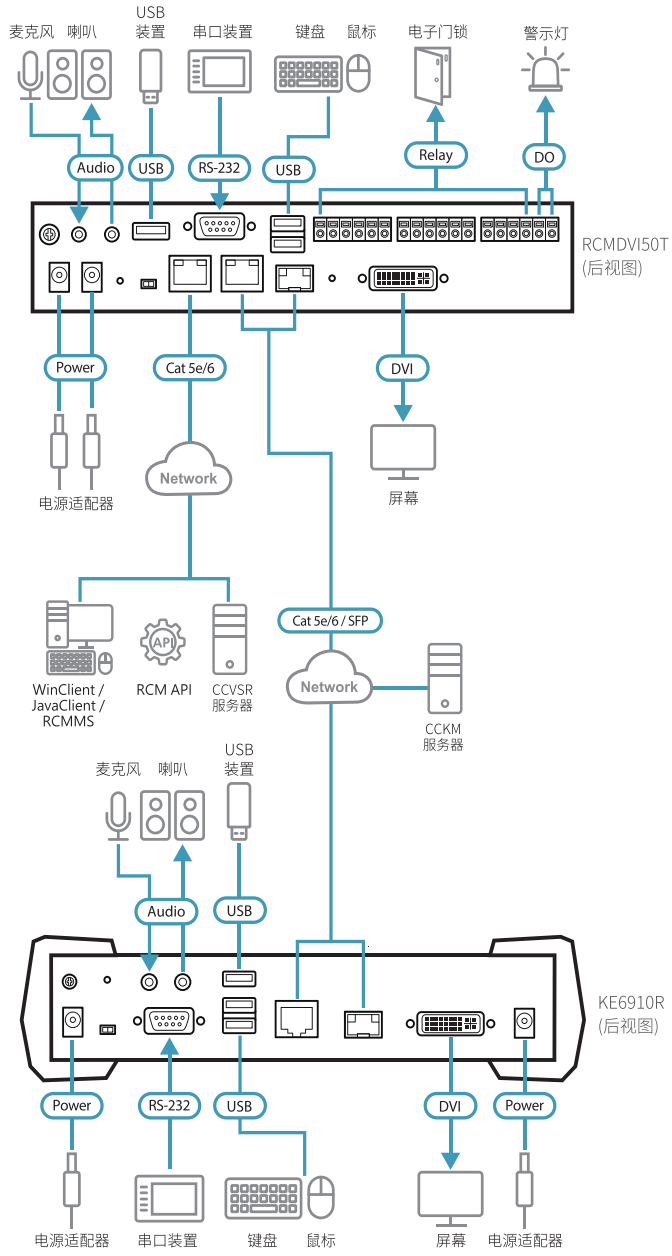
麦克风
喇叭
USB
装置
串口装置
键盘
鼠标
电子门锁
警示灯
Audio
USB
RS-232
USB
Relay
DO
RCMDVI50T
(后视图)
Power
Cat 5e/6
DVI
电源适配器
Network
屏幕
WinClient /
JavaClient /
RCMMS
RCM API
CCVSR
服务器
Cat 5e/6 / SFP
Network
CCKM
服务器
麦克风
喇叭
USB
装置
Audio
USB
KE6910R
(后视图)
Power
RS-232
USB
DVI
Power
电源适配器
串口装置
键盘
鼠标
屏幕
电源适配器

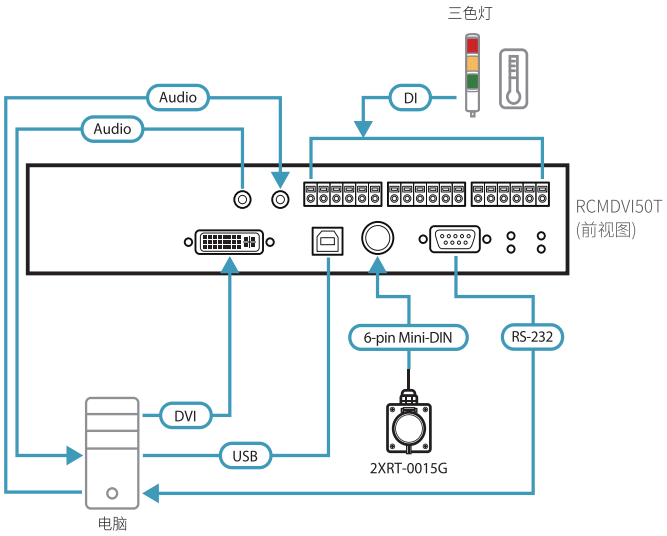
三色灯
Audio
Audio
DI
RCMDVI50T
(前视图)
6-pin Mini-DIN
RS-232
DVI
USB
2XRT-0015G
电脑

产品规格

	RCMDVI00BT	RCMDVI40BT	RCMDVI50T
连接接口			
控制端连接端口	2 x USB Type-A 母头 (白) 1 x DVI-I 母头 (白) 1 x 迷你立体声插孔 (绿) 1 x 迷你立体声插孔 (粉红) 1 x DB-9 公头 (黑)	2 x USB Type-A 母头 (白) 2 x DVI-I 母头 (白) 1 x 迷你立体声插孔 (绿) 1 x 迷你立体声插孔 (粉红) 1 x DB-9 公头 (黑)	2 x USB Type-A 母头 (白) 1 x DVI-I 母头 (白) 1 x 迷你立体声插孔 (绿) 1 x 迷你立体声插孔 (粉红) 1 x DB-9 公头 (黑)
KVM 连接端口	1 x USB Type-B 母头 (白) 2 x DVI-I 母头 (白) 1 x 迷你立体声插孔 (绿) 1 x 迷你立体声插孔 (粉红) 1 x DB-9 母头 (黑)	1 x USB Type-B 母头 (白) 2 x DVI-I 母头 (白) 1 x 迷你立体声插孔 (绿) 1 x 迷你立体声插孔 (粉红) 1 x DB-9 母头 (黑)	1 x USB Type-B 母头 (白) 1 x DVI-I 母头 (白) 1 x 迷你立体声插孔 (绿) 1 x 迷你立体声插孔 (粉红) 1 x DB-9 母头 (黑)
电源	2 x DC Jack (黑)		
LAN 连接端口	1 x RJ-45 (黑) 1 x SFP 模组插槽		
网络连接端口	1 x RJ-45 (黑)		
USB 连接端口	1 x USB Type-A 母头 (白)		
Control	1 x 6-pin Mini-DIN (紫)		
I/O	9 x DI (0 - 24 V) (前) 1 x DO (0 - 24 V) (背)		
继电器	8 x Relay (最高 24 V DC, 1.2 A) (背)		
开关			
OSD	N/A		
视频	N/A		
影像模式	N/A		
重置	1 x半嵌式按键		
模式选择	1 x滑动开关 (自动, RS-232 配置/访问控制, 近端)		
LEDs			
电源	2 (绿)		
近端	1 (绿)		
远端	1 (绿)		
10/100/1000 Mbps	2 x LAN (100: 橘 / 1000: 绿)		
连线	2 x LAN (绿) 1 x SFP (绿)		
模拟功能			
键盘 / 鼠标	USB		
耗电量	DC 12 V:16.9 W	DC 12 V:19.7 W	DC 12 V:17.3 W
视频分辨率	高达1920 x 1200 @ 60 Hz	高达1920 x 1200 @ 60 Hz	高达2560 x 1600 @ 60 Hz
作业环境			
操作温度	0 – 50 °C		
储存温度	-20 – 60 °C		
湿度	0 – 95% RH, 无凝结		
机体属性			
外壳材质	金属		
重量	1.51 公斤	1.53 公斤	1.51 公斤
尺寸 (长 x 宽 x 高)	21.50 x 21.33 x 4.18 公分		

产品资讯如有修改或变更，恕不另行通知。

北京宏正腾达科技有限公司
北京市海淀区知春路6号锦秋国际大厦A座1802室
电话: 400-810-0810　传真: +86-10-8296-1318
www.aten.com.cn　E-mail: Marketing@aten.com.cn

Released: 06/2022 V1.0

© Copyright 2022 ATEN® International Co. Ltd.
ATEN and the ATEN logo are registered trademarks of ATEN International Co., Ltd.
All rights reserved. All other trademarks are the property of their respective owners.