8/16端口KVM over IP 切换器远程电脑管理方案
1近端 / 1远程使用者访问
KN1108VA / KN1116VA

ATEN 新一代 KVM over IP 切换器远程电脑管理系列方案可让本地控制端与远程的 IT 管理人员通过网络浏览器监看与控管整个企业数据中心设备。此外，该系列方案提供带外管控功能，当网络断线时，可通过外接调制解调器的方式执行 BIOS 层级的问题排除。

为了让管理人员能控管整个机房环境，KVM over IP 切换器远程电脑管理系列方案也支持刀片服务器与机箱，其包含了几项新的强大功能，例如电源整合 (Power Association) 功能，其可连接 KVM 多电脑切换器端口与 ATEN PDU 电源分配器上的电源插座，进而从 KVM over IP 切换器的接口上管理电源的运作。

KVM over IP 切换器支持 CCVSR（电脑管理画面侧录解决方案）软件。CCVSR 可安全地记录下通过 KVM over IP 切换器访问电脑时的操作历程。从 BIOS 层级到登入的操作，从软件应用程序执行到操作系统的任何设定 — 所有动作皆可一一地被侧录并储存为安全的图像文件案，无一例外。

此外，KN 系列可与 ATEN KVM over IP 控制面板 KA82 系列设备搭配使用。KA82 系列为独立的硬件控制端解决方案，让使用者能远程访问并集中控管多台 KN 设备，特别适合部署在不允许使用 PC 的环境中。KVM over IP 控制台的 0U 机身设计可节省安装空间，更具备即使 24 / 7 全天候运作，也维持低耗电的节能特性。

通过虚拟媒体功能，可将多媒体档案以对映联结的方式，快速储存至远程服务器上的 U 盘、磁盘驱动器、及 DVD / CD 光驱 — 管理人员可经由网络，从远程轻松地执行文件传输、安装应用程序、修补操作系统、或是问题诊断。

KVM over IP 切换器远程电脑管理系列方案其它强大的功能还包括：信息板功能、画面分割模式、鼠标动态同步显示、电脑端模块 ID 储存与串口服务器安全访问。其中，支持串口性控制装置的安全访问范围，包括网络设备、Unix 服务器、Linux 服务器、Sun 服务器、及其它的串口性装置，并提供毋须昂贵串口转换器的安装方式。

通过双网络适配器与双电源供应，KVM over IP 切换器远程电脑管理系列方案可以确保持续的机房与数据中心服务，提供全天候的高可靠度。

采用 ATEN KVM over IP 切换器远程电脑管理系列方案，IT 管理人员可从任何地方管理机房与数据中心设备 — 大幅降低差旅费用及平均维修时间，确保数据中心服务的持续运作。

KN1108VA

前视图

后视图

KN1116VA

前视图

后视图

产品特性

硬件

• 高密度端口 — 8 / 16 个 RJ-45 界面的端口，仅占 1U 机架空间
• USB 笔记本电脑控制端 (LUC) — 提供一组专属 USB 端口可直接连接笔记本电脑以方便控制端操作
• 一个 KVM over IP 远程访问通道与一个近端控制端访问通道
• 内置两组 10 / 100 / 1000 Mbps 网络适配器可提供局域网络冗余或双 IP 操作能力
• 支持刀片服务器
• 支持 PS/2、USB、Sun Legacy (13W3) 及串口 (RS-232) 连接
• 本地控制端支持 PS/2 及 USB 键盘与鼠标
• 支持跨平台服务器环境：Windows、Mac、Sun、Linux 及以 VT100 为架构的串口设备
• 支持音频功能
• 虚拟媒体可让本地端系统的 DVD / CD 光驱及其他储存设备通过映像方式，快速储存至远程服务器
• 支持双电源
• 高视频分辨率 - 近端及远程控制端视频分辨率高达 1920 x 1200* @ 60Hz
• 单一层级可监控多达 8 / 16 台服务器，或通过占口级联方式，可管理多达 64 / 256 台服务器 **

* 仅 KA7166、KA7168、KA7169、KA7175、KA7176、KA7177、KA7170、及 KA7178 可支持分辨率达 1920 x 1200
** 可兼容占口级联的 KVM 多电脑切换器包括：CS9134、CS9138、CS1308、CS1316、KH1508A、及 KH1516A

管理

• 提供多达 64 组使用者账号
• 支持多达 32 位使用者同时登入
• 支持中止联机功能 — 管理者可中止正在运行的连线作业
• 支持事件日志及 Windows 操作系统的日志服务器
• 通过 SMTP email 通知重要系统事件；支持 SNMP trap 与 Syslog
• 支持固件更新
• 支持带外 (OOB) 调制解调器拨进 / 拨出 / 回拨功能
• 电脑端模块 ID 功能：可储存端口信息，让管理人员将服务器重新连接到不同端口时，无须重新设定电脑端模块及 KVM 多电脑切换器
• 连接端口分享模式支持多位用户共同访问一台服务器
• 可与 ATEN CC2000 管理软件整合使用
• 可与 ATEN CCVSR 视频审计系统整合使用 *
• 可与 ATEN KVM over IP 控制台搭配使用 (KA8270 / KA8280 / KA8278 / KA8288)
• 电源整合功能可让切换器的 KVM 连接端口与 ATEN PDU 电源分配器的插座进行整合，以从切换器的管理接口上进行远程电源控管
• 可与 Power Over the NET ™ 远程电源管理装置进行整合，并支持第三方电源分配装置 (PDU)
• 选择浏览器管控方式 (browser, http, https)
• 支持 IPv6

* 支持远程视频审计

简易的使用界面

• 本地控制端、browser-based 及 AP 图形用户界面提供统一的多国语言接口，减少用户训练时间及提高产能
• 支持多平台的客户端系统 (Windows、Mac OS X、Linux, Sun)
• 多种浏览器支持：IE、Chrome、Firefox、Safari、Opera、Netscape
• 以纯网页技术发展的浏览器接口 UI，管理者不需先安装 Java 软件包即可进行管理工作
• 独特的控制面板设计 (Magic Panel) – 可隐藏并自定义功能图标
• 支持全屏幕或可调整虚拟远程桌面的窗口尺寸
• 画面分割模式可同时让本地控制端操作人员与远程访问者使用
• 键盘 / 鼠标广播功能 – 键盘与 (或) 鼠标的信号可同时广播到所有连接的服务器
• 与本地控制端影像同步功能 — 本地控制端屏幕的 EDID 信息可储存于电脑端模块以利影像分辨率优化

先进的安全机制

- 严密的安全性 — FIPS 140-2 Level 1 安全等级认证
- 支持远程验证机制：RADIUS、LDAP、LDAPS、及 MS Active Directory
- 支持 TLS 1.2 数据加密及 2048 位 RSA 认证以确保自浏览器登入的安全性
- 弹性化加密设计，用户可分别为键盘 / 鼠标、屏幕及虚拟媒体数据选择 DES、3DES、AES、RC4 的任何组合，或随机的加密方式
- 支持 IP / MAC 过滤功能，强化安全保护
- 对使用者及群组设定访问与控管服务器的权限
- 自动化 CSR 产生功能与第三方 CA 认证

虚拟媒体

- 虚拟媒体提供档案应用、OS 操作系统修补、软件安装及诊断测试
- 可使用于支持 USB 的服务器操作系统及 BIOS 层级
- 支持 DVD / CD 光驱、USB 储存设备、个人电脑硬盘及 ISO 影像

虚拟远程桌面视窗

- 可调整视频质量及视频公差 (tolerance) 以优化数据传输速度；单色色深设定，门坎值及信号干扰设定，可让使用者在低带宽的情况下压缩数据流量大小以达到最佳的传输量
- 支持全屏幕显示或可调式窗口显示
- 远程用户间可通过信息板功能沟通
- 鼠标动态同步显示技术 (Mouse DynaSync ™) — 可自动同步本地与远程鼠标移动位置
- 支持键盘信号通过
- 支持 Exit Macros
- 支持多国语言屏幕键盘
- BIOS 层级访问管控

效益

笔记本电脑 USB 控制端 (LUC)	一个专属的 USB 连接端口直接连接到笔记本电脑，方便控制端的操作。
电源整合功能	可与 ATEN PDU 电源分配器进行整合。使用者可连接 KVM over IP 多电脑切换器连接端口与 ATEN PDU 电源分配器上的电源插座，进而从切换器的单一接口上管理电源的运作。若服务器拥有双电源支持功能，用户可连接第二组电源插座，并同步进行两组电源运作。此电源整合功能可降低维护时间并提升管理效益。
支持刀片服务器	支持刀片服务器与 KVM 多电脑切换器连接端口整合，其可将刀片服务器主机与各刀片整合成树视图以轻松管控。
进阶 SNMP Trap 功能	可在系统上监看重要的事件并可根据需求自行设定；针对已记录的事件进行分类，以提供管理人员清楚完整的信息。
双 IP / 双电源	双 IP / 双电源操作提供完善的冗余与高可靠度。如果其中一个 IP 或电源供应中断时，另一个 IP 或电源即会自动接替，确保系统正常运作。
特殊控制面板设计	一个特殊的可隐藏式面板具备可设定功能的图标，IT 管理人员可以更方便的控制与管理服务器。

简易的使用界面	使用简易、直观式的 GUI 图形用户界面，提供方便的管控、设定、及操作。本地控制端、browser-based 及 AP 图形用户界面提供统一的多国语言接口，可减少用户训练时间，有效增加产能。
虚拟远程桌面	远程桌面可以全屏幕或窗口模式呈现，屏幕显示大小可以弹性的调整。许多先进功能包括信息板、鼠标动态同步显示技术 (Mouse DynaSync ™)、虚拟媒体、以及键盘信号通过 (Keyboard Pass Through)，创造出一个虚拟远程桌面，其可让使用者从远程操作服务器，彷佛就在本地端一样。
优越的视频质量	通过强化的 fps 输出率，提供高质量视频显示，可支持高达 1920 x 1200 @ 60 Hz 的视频分辨率 *。
可设定网络带宽	网络设定可让 IT 管理人员有效调整数据流（带宽）的大小以符合网络流量状况。视频质量可以调整，针对可用的网络带宽达到优化的数据传输量。通过高速的 LAN 管控，可调整网络设定以送出更大量的视频信息，达到更高质量的视频显示。而在带宽有限的情况下，则可调整网络设定以有效降低网络等待时间。
鼠标动态同步显示技术（Mouse DynaSync ™)	自动将近端与远程鼠标光标移动同步化，不用受限于电脑鼠标加速度的设定。
画面分割模式 (Panel Array Mode ™)	画面分割模式可以同时监看整个架构内服务器的视频输出。管理人员可以从屏幕同时监看多台服务器的状态。
信息板功能	信息板功能如同网络聊天程序，其可解决多位使用者同时登入可能引起的管控冲突问题，同时能让登入的使用者实时快速地与彼此沟通。
电脑端模块 ID 储存	电脑端模块 ID 功能可储存端口信息，例如电脑端模块 ID、操作系统、键盘语言、电脑端模块名称、操作状态等。此功能可以让管理人员将服务器重新配置到不同的端口，而不需重新设定电脑端模块与 KVM 多电脑切换器。
虚拟媒体	虚拟媒体支持可将本地端系统的 DVD / CD 光盘及其他储存媒体通过映像方式，快速储存至远程服务器。此功能可让 IT 管理人员执行文件传输、应用程序与系统更新作业、以及远程诊断。
KVM 及串口设备的远程管理	在单一设备上结合 KVM 切换器与串口控制装置，节省远程据点宝贵的机架空间。
串口服务器安全访问	支持串口性装置的安全访问 , 包含网络设备、Unix 服务器、Linux 服务器、Sun 服务器、及其他的串口性装置，并提供毋须昂贵串口转换器的安装方式。

* 仅 KA7166、KA7168、KA7169、KA7175、KA7176、KA7177、KA7170、及 KA7178 可支持分辨率达 1920 x 1200。

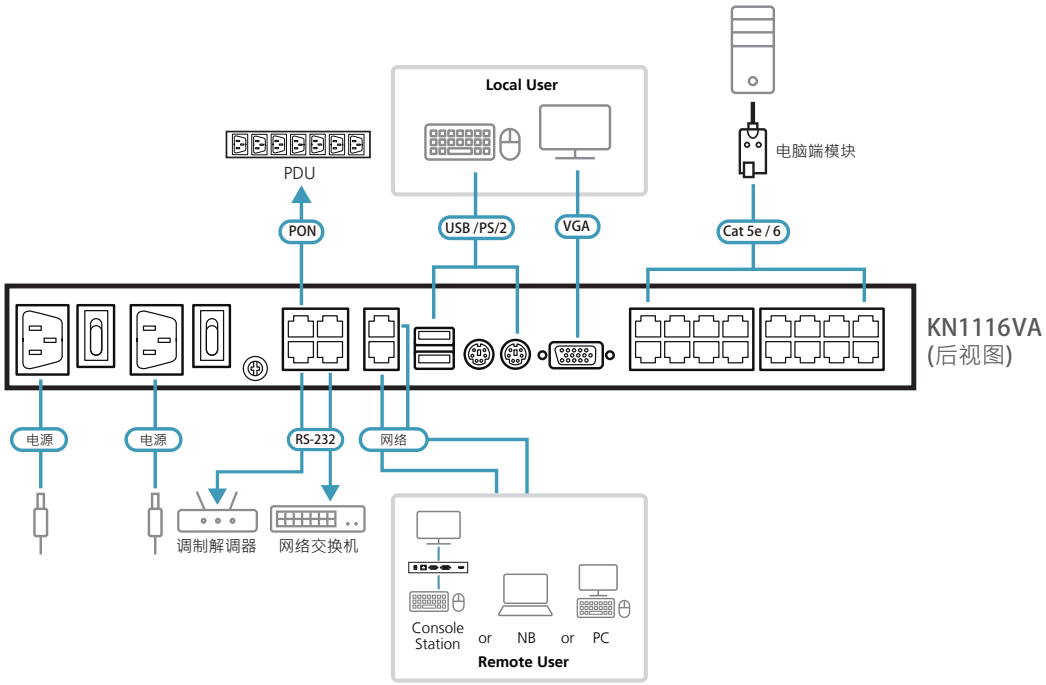

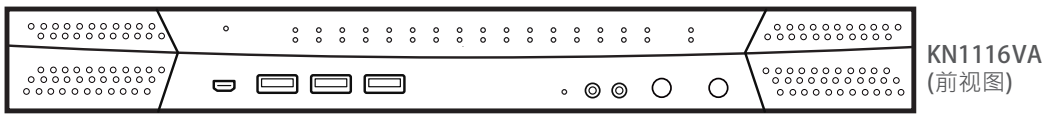

电脑端模块

KVM over IP 切换器远程电脑管理系列方案必须与下列电脑端模块搭配使用：

	PS/2电脑端模块	USB电脑端模块	Sun Legacy 电脑端模块	串口 电脑端模块	USB虚拟媒体 电脑端模块	支持音频功能的 USB虚拟媒体 电脑端模块	支持智能读卡机的 USB虚拟媒体 电脑端模块	支持音频功能的 USB虚拟媒体 双输出电脑端模块	支持智能读卡机的 DVI USB虚拟媒体 电脑端模块	支持智能读卡机的 HDMI USB虚拟媒体 电脑端模块	支持智能读卡机的 DisplayPort虚拟媒体 电脑端模块
	KA7120	KA7170	KA7130	KA7140	KA7175	KA7176	KA7177	KA7178	KA7166	KA7168	KA7169
类别:	PS/2	适用于所有 USB系统	Sun Legacy	串口	连接至具备USB2.0 连接端口的系统	连接至具备USB2.0 连接端口+音频的系统	连接至具备USB 2.0 连接端口 + 支持 智能读卡机的系统	连接至具备USB2.0 连接端口+音频的系统	连接至具备USB 2.0 连接端口 + 支持 智能读卡机的系统	连接至具备USB 2.0 连接端口 + 支持 智能读卡机的系统	连接至具备USB 2.0 连接端口 + 支持 智能读卡机的系统
接口:	6-pin Mini-DIN 公头 6-pin Mini-DIN 公头 HDB-15 公头	USB Type-A 公头 HDB-15 公头	13W3 公头 8-pin Mini-DIN 公头	RS-232 DB-9 母头	USB Type-A 公头 HDB-15 公头	USB Type-A 公头 HDB-15 公头 2 个音频插头	USB Type-A 公头 USB Type-A 公头 HDB-15 公头	USB Type-A 公头 HDB-15 公头 2 个音频插头	USB Type-A 公头 USB Type-A 公头 DVI-D 公头	USB Type-A 公头 USB Type-A 公头 HDMI 公头	USB Type-A 公头 USB Type-A 公头 DisplayPort 公头

* 仅 KA7166、KA7168、KA7169、KA7175、KA7176、KA7177、KA7170、及 KA7178 可支持分辨率达 1920 x 1200。

产品规格

	KN1108VA	KN1116VA
控制端连接数		
近端	1	
远端	1	
电脑连接数		
直接	8	16
最多	128 (占口级联)	256 (占口级联)
连接端口选择	按键、GUI、热键	
接口		
控制端连接端口	2 x USB Type-A 母头 ; 1 x 6-pin Mini-DIN 母头 (紫); 1 x 6-pin Mini-DIN 母头 (绿); 1 x HDB-15 母头 (蓝)	
USB 连接端口	3 x USB Type-A 母头	
音频	2 x 音频插孔母头	
笔记本电脑 USB 控制端 (LUC) 连接端口	1 x USB Mini-B 母头	
KVM 连接端口	8 x RJ-45 母头	16 x RJ-45 母头
串口	2 x RJ-45 母头	
PON	1 x RJ-45 母头	
调制解调器	1 x RJ-45 母头	
网络	2 x RJ-45 母头	
电源	2 x IEC 60320 / C14	
切换开关		
连接端口选择	2 x 按键	
重置	1 x 半嵌式按键	
电源	2 x 翘板开关	
LED 指示灯		
已连线	8 (绿)	16 (绿)
连线 10 / 100 / 1000 Mbps	2 (红 / 橘 / 绿)	
电源	2 (蓝)	
模拟方式		
键盘 / 鼠标	PS/2 , USB	
视频分辨率		
近端 / 远端	1920 x 1200 @ 60 Hz	
扫描区间	1 - 255 秒	
输入额定值	100 - 240 V AC, 50 - 60 Hz, 1A	
耗电量	AC 110 V : 13.6 W : 100 BTU AC 220 V : 14.5 W : 104 BTU	AC 110 V : 14 W : 102 BTU AC 220 V : 15 W : 107 BTU
作业环境		
操作温度	0 - 40 ° C	
储存温度	-20 - 60 ° C	
湿度	0 - 80% RH, 无凝结	
机体特性		
外壳	金属	
重量	3.52 kg	3.56 kg

产品资讯如有修改或变更，恕不另行通知。

北京宏正腾达科技有限公司
北京市海淀区知春路6号锦秋国际大厦A座1802室
电话: 400-810-0810　传真: +86-10-8296-1318
www.aten.com.cn　E-mail: Marketing@aten.com.cn

Released: 01/2022 V4.0
© Copyright 2022 ATEN® International Co. Ltd.
ATEN and the ATEN logo are registered trademarks of ATEN International Co., Ltd.
All rights reserved. All other trademarks are the property of their respective owners.