Slideaway™ LCD KVM 抽拉式多电脑切换器

CL5708

(CL5708M: 17" LCD; CL5708FM: 17" LCD 内置指纹辨识系统; CL5708MW: 17.3" LCD; CL5708N: 19" LCD)

CL5716

(CL5716M: 17" LCD; CL5716FM: 17" LCD 内置指纹辨识系统; CL5716MW: 17.3" LCD; CL5716N: 19" LCD)

CL5708 / CL5716 Slideaway ™ LCD KVM 抽拉式多电脑切换器是一套先进的控制方案，使用者可通过一组 PS/2 或 USB KVM 控制端 (键盘、屏幕及鼠标) 访问多台电脑。一台 CL5708 或 CL5716 可分别直接管理 8 或 16 台服务器；通过菊链串接方式，可另外再串接 31 台 KVM 多电脑切换器，即可从单一控制端管理多达 256 / 512 台服务器。

CL5708 / CL5716 将 17 寸、17.3 寸或 19 寸 LED 背光 LCD 的液晶屏幕、键盘及鼠标触摸板整合于一个 1U 的抽拉式控制端模块内，可大幅节省机架空间。为增强安全性，CL5708 / CL5716 提供指纹辨识系统的选择，用于控制 CL5708 / CL5716 本身以及访问其控制的服务器。

CL5708 / CL5716 采模块化设计，KVM 的部分可直接在切换器上拆卸，以利维修。

CL5716 前视图

CL5716 后视图

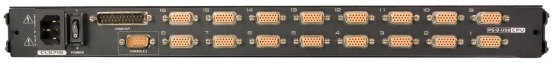

产品特性

- 独家的LED 照明灯 – ATEN 专为于灯光不佳的使用环境设计， 可增加键盘及触摸板的可视度
- 整合具备17"、17.3"或19" LED 背光LCD 之液晶屏幕的KVM 控制端于单一抽拉式机身内
- 提供搭配 / 不搭配指纹辨识系统的机型选择[1]
- 节省空间 – 两组控制端(单一总线) 可管理8 或16 台服务器
- 菊链串接另外31 台装置 – 单一控制端可管理高达256 (CL5708) 或512(CL5716) 台服务器
- 双接口– 支持配备PS/2 或USB 键盘及鼠标的服务器与控制端
- LCD 模块上的USB 端口可让每一台电脑访问USB 接口设备2（不适用于 CL5708MW / CL5716MW）
- LCD 模块可展开至120 度，以提供舒适的检视角度
- 跨平台支持 – Windows、Linux、Mac 及Sun
- 支持多媒体USB 键盘 (PC、Mac 及Sun)
- PS/2 及USB 接口自动侦测

- 键盘及鼠标信号仿真 (PS/2 与USB) – 即使控制端在其他地方，还是可确保多台服务器可顺利切换及同时开机
- 前面板搭配可热插入 USB 鼠标端口（也可用作 USB 接口设备端口）
- 高视频质量 – 分辨率高达1280 x 1024 @75 Hz（CL5708M / CL5708FM / CL5708N / CL5716M / CL5716FM / CL5716N) 和 1920 x 1080 @ 60 Hz (CL5708MW / CL5716MW)
- 无需安装软件 – 可通过前端面板按键、键盘热键、及多国语言OSD 屏幕选单轻松选择服务器
- 在菊链串接的架构下，可自动侦测装置机台位置并显示于前端面板的LED 上，无需手动进行DIP 设定
- 当机台顺序改变时，自动重编端口号
- 双层用户权力 – 区分管理者与一般使用者
- 支持1 位管理员与4 位使用者账号，其拥有各自的设定数据
- 自动扫描模式可持续监控用户所选择的电脑
- 支持广播模式 – 可将键盘指令传送至系统架构下的所有电脑
- 支持热插拔
- 可通过热键与OSD 开启 / 关闭警示音
- 通过菊链串接线材，同步为所有串联的KVM 多电脑切换器进行固件更新
- 提供可选配的机架安装套件，同时包括简单的安装选项
- 键盘语言支持: 英文(US), 英文(UK), 法文, 德文, 德文 (瑞士), 希腊文, 匈牙利文, 意大利文, 日文, 韩文, 俄罗斯文, 西班牙文, 瑞典文, 繁体中文

备注:

1. 指纹识别系统可以作为登录切换机的替代方式。 可扫描并记录每位用户和管理员1到4个手指头，登录时可使用任何一个记录指纹。
2. USB 接口设备功能仅适用于 USB 线材连接。 不适用于 PS/2 线材连接（不适用于 CL5708MW / CL5716MW）。

效益

USB 连接端口 (A)	LCD 面板下方提供一个 USB 连接端口，可连接随身碟、CD-ROM 等 USB 外围设备，以针对 CL5708 / CL5716 所连接的服务器进行软件安装、操作系统修补或系统备份 (CL5708MW / CL5716MW 不适用)
外接式 USB 鼠标连接端口 (B)	针对习惯使用外接式鼠标的用户，提供一个 USB 连接端口以方便连接
指纹辨识 (C)	指纹读取可用作登录交换机的替代方式。 此功能可纪录每个用户和管理者 1 到 4 个手指，并以任何一个记录的指纹进行登录。
灵活性	LCD 模块可展开至 120 度，以提供舒适的检视角度
支持多国语	CL5708 / CL5716 支持多种 OSD 语言，包括英文、德文、日文、繁体中文及简体中文
广播模式	当广播模式启动时，控制端的指令即会传送到系统架构中所有连接的服务器。此功能特别适用于需要在多台服务器间进行作业，如全系统关机、软件安装或升级等

* 仅适用于搭载指纹辨识系统的型号。

A

B

C

单人简易安装套件

Slideaway ™ LCD KVM 抽拉式多电脑切换器可让用户根据自己的需求选择适合的机架安装套件，包括可有效简化安装流程的单人简易型机架安装套件。

一般而言，安装 KVM 多电脑切换器通常至少需要两人一起进行。然而使用单人简易型机架安装套件，只需一人即可将 Slideaway ™ LCD KVM 多电脑切换器安装至机架上，在极短的时间内就可以从包装拆卸到完成安装。

为提高使用便利性与弹性，ATEN 提供一组标准安装套件及三组选配机架安装套件可供选择：

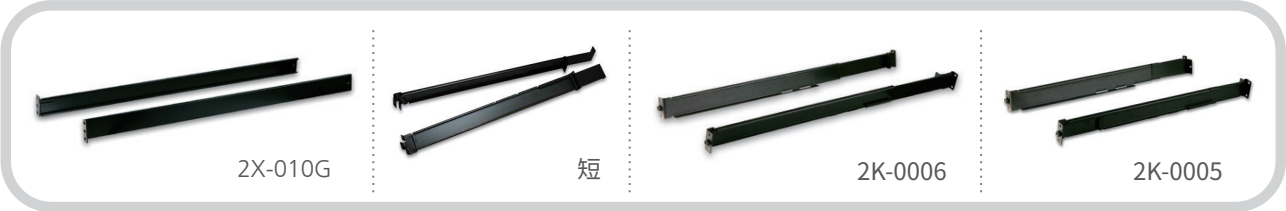

机架安装套件	机架深度 (cm)	
2X-010G (长/选购)	17”	68 - 105
	17.3” / 19”	70 - 105
短 (标准型)	17”	42 - 82
	17.3” / 19”	52 - 85

单人简易机架安装套件	机架深度 (cm)
2K-0006 (长/选购)	68 -105
2K-0005 (短/选购)	57 - 70

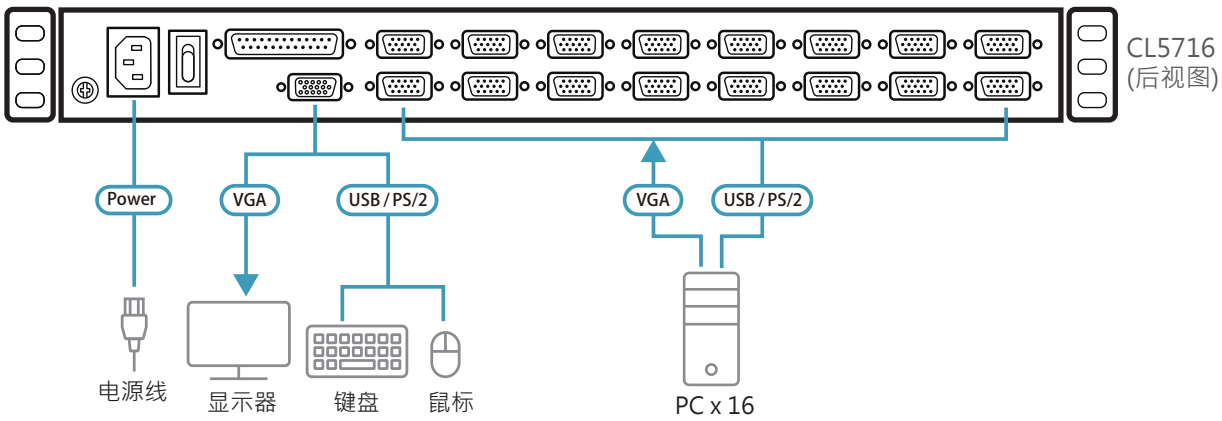

产品规格

	CL5708M	CL5708MW	CL5708N
电脑连接数			
直接连接数	8		
最大连接数	256 (Cascade 串接)		
连接端口选择	OSD 屏幕选单 , 热键 , 按钮		
连接接口			
KVM 连接端口	8 x SPHD 母头 (黄)		
菊链连接端口	1 x DB-25 公头		
固件更新	1 x RJ-11 母头		
电源	1 x IEC 60320/C14		
外接鼠标连接端口	1 x SPHD 公头 (黄)		
外部控制端连接端口	1 x USB Type-A 母头 (前面板)		
USB 连接端口	1 x USB Type-A 母头	无	1 x USB Type-A 母头
切换开关			
连接端口选择	2 x 按钮		
工作站选择	2 x 按钮		
重置	1 x 内嵌式按键		
固件更新	1 x 滑动式开关		
电源	1 x 翘板开关		
LCD 开启 / 关闭	4 x 按钮		
LCD 电源	1 x LED 按钮		
LED 指示灯			
线上 / 已选择	8 (橘)		
连接端口 ID	2 x 7 段式 LED 显示器 (橘)		
工作站 ID	2 x 7 段式 LED 显示器 (橘)		
电源	1 (深绿)		
锁定	1 x Num Lock (绿) 1 x Caps Lock (绿) 1 x Scroll Lock (绿)		
LED 照明灯	1 x LED 照明灯		
面板规格			
屏幕尺寸	17" TFT-LCD	17.3" TFT-LCD	19" TFT-LCD
视频分辨率	1280 x 1024 @ 75 Hz	1920 x 1080 @ 60 Hz	1280 x 1024 @ 75 Hz
响应时间	5 ms	16 ms	5 ms
观看角度	170° (H), 160° (V)	170° (H), 170° (V)	170° (H), 160° (V)
像素间距	0.264 mm x 0.264 mm	0.1989 mm x 0.1989 mm	0.294 mm x 0.294 mm
支持色彩	16.77M colors		
对比率	1000:01	800:01	1000:01
亮度	250 cd/m²		
视频			
输入视频分辨率	高达 1920 × 1200 @ 60 Hz; 1280 × 1024 @ 75 Hz, DDC2B	高达 1920 × 1200 @ 60 Hz; 1920 × 1080 @ 60 Hz, DDC2B	高达 1920 × 1200 @ 60 Hz; 1280 × 1024 @ 75 Hz, DDC2B
扫描间隔	1-255 秒		
模拟功能			
键盘 / 鼠标	PS/2, USB		
输入额定值	100-240V AC, 50 / 60 Hz, 1A		
耗电量	AC110V: 23.9W AC220V: 25.1W	AC110V: 14.5W AC220V: 15.4W	AC110V: 26.1W AC220V: 27.2W
作业环境			
操作温度	0 – 40 ° C	0 – 40 ° C	0 – 50 ° C
储存温度	-20 – 60 ° C		
湿度	0 – 85% RH, 无凝结		
机体属性			
外壳材质	金属 + 塑料		
滑轨类型	单滑轨		
重量	13.47 kg	13.39 kg	13.39 kg
尺寸 - 长 x 宽 x 高 (cm)	48.00 x 64.27 x 4.40 cm	48.00 x 68.92 x 4.40 cm	48.00 x 68.92 x 4.40 cm

产品规格

	CL5716M	CL5716MW	CL5716N
电脑连接数			
直接连接数	16		
最大连接数	512 (Cascade 串接)		
连接端口选择	OSD 屏幕选单 , 热键 , 按钮		
连接接口			
KVM 连接端口	16 x SPHD 母头 (黄)		
菊链连接端口	1 x DB-25 公头		
固件更新	1 x RJ-11 母头		
电源	1 x IEC 60320/C14		
外接鼠标连接端口	1 x SPHD 公头 (黄)		
外部控制端连接端口	1 x USB Type-A 母头 (前面板)		
USB 连接端口	1 x USB Type-A 母头	无	1 x USB Type-A 母头
切换开关			
连接端口选择	2 x 按钮		
工作站选择	2 x 按钮		
重置	1 x 内嵌式按键		
固件更新	1 x 滑动式开关		
电源	1 x 翘板开关		
LCD 开启 / 关闭	4 x 按钮		
LCD 电源	1 x LED 按钮		
LED 指示灯			
线上 / 已选择	16 (橘)		
连接端口 ID	2 x 7 段式 LED 显示器 (橘)		
工作站 ID	2 x 7 段式 LED 显示器 (橘)		
电源	1 (深绿)		
锁定	1 x Num Lock (绿) 1 x Caps Lock (绿) 1 x Scroll Lock (绿)		
LED 照明灯	1 x LED 照明灯		
面板规格			
屏幕尺寸	17" TFT-LCD	17.3" TFT-LCD	19" TFT-LCD
视频分辨率	1280 x 1024 @ 75 Hz	1920 x 1080 @ 60 Hz	1280 x 1024 @ 75 Hz
响应时间	5 ms	16 ms	5 ms
观看角度	170° (H), 160° (V)	170° (H), 170° (V)	170° (H), 160° (V)
像素间距	0.264 mm x 0.264 mm	0.1989 mm x 0.1989 mm	0.294 mm x 0.294 mm
支持色彩	16.77M colors		
对比率	1000:01	800:01	1000:01
亮度	250 cd/m^2		
视频			
输入视频分辨率	高达 1920 × 1200 @ 60 Hz; 1280 × 1024 @ 75 Hz, DDC2B	高达 1920 × 1200 @ 60 Hz; 1920 × 1080 @ 60 Hz, DDC2B	高达 1920 × 1200 @ 60 Hz; 1280 × 1024 @ 75 Hz, DDC2B
扫描间隔	1-255 秒		
模拟功能			
键盘 / 鼠标	PS/2, USB		
输入额定值	100-240V AC, 50 / 60 Hz, 1A		
耗电量	AC110V: 24.7W AC220V: 25.8W	AC110V: 14.8W AC220V: 15.6W	AC110V: 26.9W AC220V: 27.9W
作业环境			
操作温度	0 – 40 ° C	0 – 40 ° C	0 – 50 ° C
储存温度	-20 – 60 ° C		
湿度	0 – 85% RH, 无凝结		
机体属性			
外壳材质	金属 + 塑料		
滑轨类型	单滑轨		
重量	13.59 kg	13.65 kg	13.65 kg
尺寸 - 长 x 宽 x 高 (cm)	48.00 x 64.27 x 4.40 cm	48.00 x 68.92 x 4.40 cm	48.00 x 68.92 x 4.40 cm

产品资讯如有修改或变更，恕不另行通知。

北京宏正腾达科技有限公司
北京市海淀区知春路76号（写字楼）1号楼605室
电话: 400-810-0810　传真: +86-10-8296-1318
www.aten.com.cn　E-mail: marketing@aten.com.cn

Released: 09/2023 V14.0

© Copyright 2023 ATEN® International Co. Ltd.
ATEN and the ATEN logo are registered trademarks of ATEN International Co., Ltd.
All rights reserved. All other trademarks are the property of their respective owners.