# VK108US

## ATEN Control System - 8-Button Keypad (US, 1 Gang) Quick Start Guide

© Copyright 2022 ATEN® International Co. Ltd.
ATEN and the ATEN logo are registered trademarks of ATEN International Co., Ltd.
All rights reserved. All other trademarks are the property of their respective owners.

Part No. PAPE-1223-J21G Released: 11/2022

### Package Contents

1 VK108US 8-Button Keypad
1 button pack
1 terminal block
1 faceplate
1 user instructions

### A Hardware Overview

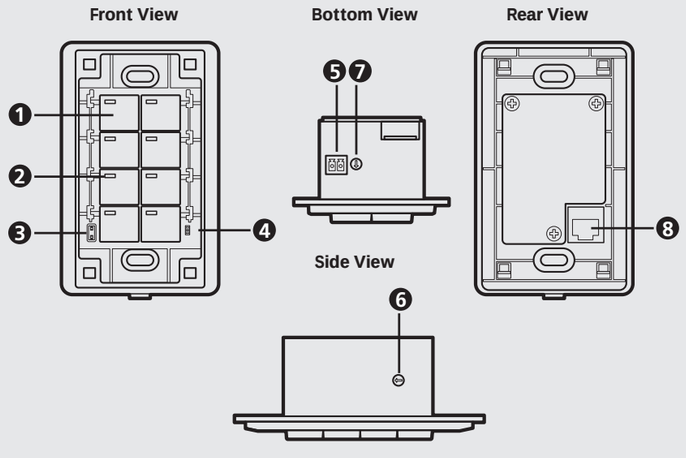


### B Installation

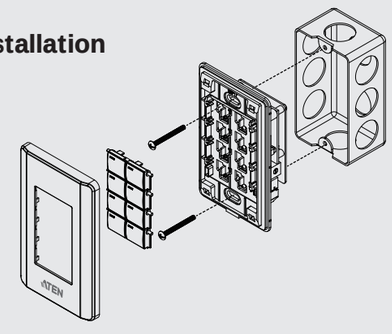

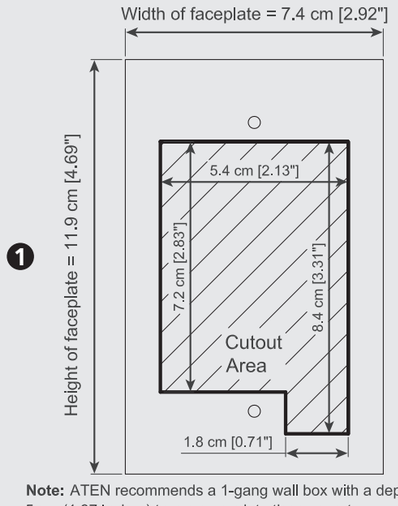


**Note:** ATEN recommends a 1-gang wall box with a depth of at least 5 cm (1.97 inches) to accommodate the connectors and cables.

### Support and Documentation Notice

All information, documentation, firmware, software utilities, and specifications contained in this package are subject to change without prior notification by the manufacturer.
To reduce the environmental impact of our products, ATEN documentation and software can be found online at **http://www.aten.com/download/**

### Technical Support

www.aten.com/support

**Scan for more information**

ATEN Website | User Manual



## A Hardware Overview

### 1 Buttons

The layout is customizable using 4 to 8 buttons.

### 2 Button LEDs

- lights orange to indicate that the button is supplied with power.
- lights white to indicate that the button is in operation.
- blinks orange and white to indicate that firmware upgrade is in progress.

### 3 System LED Indicator

- LAN: lights green to indicate that the VK108US is connected to LAN.
- Link: lights green to indicate that the VK108US is connected to the assigned Control Box or Control Pad.

### 4 Reset Pushbutton

This semi-recessed pushbutton can be pressed to reset the network settings.

### 5 DC Power

Plug the power adaptor into the DC power input.

### 6 Keypad ID Switch

Sets the ID of the VK108US.

### 7 Control Box / Control Pad ID Switch

Assigns the VK108US to a Control Box or Control Pad by specifying the Control Box or Control Pad's ID.

### 8 LAN Port

- Connects the VK108US to LAN.
- Supplies Power over Ethernet using an Ethernet cable.

## B Installation

### Step 1 Prepare the installation site

Install the Keypad into a chosen surface with or without a 1-gang wall box. Refer to the cutout diagram above to prepare the installation site with the specified dimensions to accommodate the device.

### Step 2 Install the Keypad

2.1 Use the keypad ID switch to set an ID for the unit, and set the control box ID switch to the ID of the control box to which you wish to connect.
2.2 Thread the required cables to supply power and network connectivity to the Keypad. Do one of the following:
- Use an Ethernet cable to connect the Keypad to a PoE switch.
- Use an Ethernet cable to connect the Keypad to LAN and a power adapter to supply the power. For more information about installing a terminal block to the power adapter, refer to the *ATEN Control System User Manual*.

**Note:** The Keypad adopts the default IP address (**192.168.0.60**) if the network switch does not support DHCP. To change the IP address, log in the web interface using the default IP address with the default password (**password**).
2.3 Secure the Keypad to the wall box or the chosen surface.
2.4 Install the button caps and the faceplate.

## Configuration

Use ATEN Configurator to create and upload a control interface (Viewer) for the Keypad. For detailed information, see *ATEN Control System User Manual*.



## A Présentation du matériel

### 1 Boutons

La mise en page est personnalisable à l'aide de 4 à 8 boutons.

### 2 LEDs de bouton

- s'illumine en orange pour indiquer que le bouton reçoit du courant.
- s'illumine en blanc pour indiquer que le bouton est en cours d'opération.
- s'illumine en orange et blanc pour indiquer que la mise à niveau du micro-logiciel est en cours.

### 3 Indicateur LED du système

- LAN : S'illumine en vert pour indiquer que le VK108US est connecté au LAN.
- Link : s'allume en vert pour indiquer que le VK108US est connecté au boîtier de contrôle ou au pavé de contrôle assigné.

### 4 Bouton poussoir de réinitialisation

Ce bouton poussoir semi-encastré peut être actionné pour réinitialiser les paramètres réseau.

### 5 Courant continu

Branchez l'adaptateur secteur à l'entrée de courant CC.

### 6 Commutateur d'ID du clavier

Règle l'ID du VK108US.

### 7 Commutateur d'ID du boîtier de contrôle / du pavé de contrôle

Assigne le VK108US à un boîtier de contrôle ou à un pavé de contrôle en spécifiant l'ID du boîtier de contrôle ou du pavé de contrôle.

### 8 Port LAN

- Connecte le VK108US au LAN.
- Alimente du courant par Ethernet à l'aide d'un câble Ethernet.

## B Installation

### Étape 1 Préparer le site d'installation

Installez le clavier sur une surface sélectionnée avec ou sans un boîtier mural à 1 bandes. Consultez le diagramme en coupe ci-dessus pour préparer le site d'installation selon les dimensions précisées pour y arranger l'appareil.

### Étape 2 Installez le Clavier

2.1 Utilisez le commutateur d'ID de clavier pour définir une ID pour l'unité et programmez le commutateur d'ID de boîtier de contrôle sur l'ID du boîtier de contrôle sur lequel vous souhaitez vous connecter.
2.2 Passez les câbles requis pour fournir du courant et une connexion au réseau pour le Clavier. Utilisez une des méthodes suivantes :
- Utilisez un câble Ethernet pour connecter le Clavier à un commutateur PoE.
- Utilisez un câble Ethernet pour connecter le Clavier au LAN et un adaptateur électrique pour fournir du courant. Pour plus d'informations sur comment installer un bloc de jonction à l'adaptateur électrique, consultez le *Mode d'Emploi du Système de Commande ATEN*.

**Remarque :** Le Clavier adopte l'adresse IP par défaut (**192.168.0.60**) si le commutateur de réseau ne supporte pas DHCP. Pour changer d'adresse IP, connectez-vous à l'interface web en utilisant l'adresse IP par défaut et le mot de passe par défaut (**mot de passe)**.
2.3 Sécurisez le Clavier au coffret mural ou à la surface choisie.
2.4 Installez les capuches de bouton sur la plaque avant.

## Configuration

Utilisez le Configurateur ATEN pour créer et charger une interface de commande (Visualiseur) pour le Clavier. Pour plus d'informations, consultez le *Mode d'Emploi du Système de Commande ATEN*.



## A Hardware Übersicht

### 1 Tasten

Das Layout ist mit 4 bis 8 Tasten anpassbar.

### 2 Tasten-LEDs

- leuchtet orange, um anzuzeigen, dass die Taste mit Strom versorgt wird.
- leuchtet weiß, um anzuzeigen, dass die Taste in Betrieb ist.
- blinkt orange und weiß, um anzuzeigen, dass die Firmware-Aktualisierung läuft.

### 3 System LED-Anzeige

- LAN: leuchtet grün, um anzuzeigen, dass das VK108US mit dem LAN verbunden ist.
- Link: leuchtet grün, um anzuzeigen, dass der VK108US mit der zugewiesenem Steuergerät oder dem Control Pad verbunden ist.

### 4 Reset-Taste

Diese partiell vertiefte Taste kann zum Rücksetzen der Netzwerkeinstellungen gedrückt werden.

### 5 Gleichstrom

Stecken Sie den Netzadapter in den DC-Eingang.

### 6 Keypad ID Switch

Legt die ID des VK108US fest.

### 7 Steuergerät/Control Pad ID-Schalter

Weist den VK108US einem Steuergerät oder einem Control Pad zu, indem die ID des Steuergeräts oder des Control Pads angegeben wird.

### 8 LAN Port

- Verbindet das VK108US mit LAN.
- Stromversorgung über Ethernet mittels Ethernetkabel.

## B Installation

### Schritt 1 Vorbereitung des Montageortes

Installieren Sie das Keypad auf einer ausgewählten Oberfläche mit oder ohne 1-Gang Wanddose. Verwenden Sie das obige Ausschnittsschema, um den Installationsort mit den angegebenen Abmessungen für die Aufnahme des Geräts vorzubereiten.

### Schritt 2 Installation des Keypads

2.1 Weisen Sie mit dem Keypad ID Switch eine ID für das Gerät zu, und stellen Sie den Kontrollbox ID Switch auf die ID der Kontrollbox ein, mit der Sie eine Verbindung herstellen möchten.
2.2 Fädeln Sie die erforderlichen Kabel ein, um das Keypad mit Strom zu versorgen und Netzwerkkonnektivität herzustellen. Gehen Sie wie folgt vor:
- Verwenden Sie ein Ethernet-Kabel, um das Keypad mit einem PoE-Switch zu verbinden.
- Verwenden Sie ein Ethernet-Kabel, um das Keypad mit dem LAN zu verbinden, und ein Netzteil zur Stromversorgung. Weitere Informationen zur Installation eines Anschlussblocks am Netzteil finden Sie im *Benutzerhandbuch für das ATEN Kontrollsystem*.

**Hinweis:** Das Keypad übernimmt die Standard IP-Adresse (**192.168.0.60**), wenn der Netzwerk-Switch DHCP nicht unterstützt. Um die IP-Adresse zu ändern, melden Sie sich mit der Standard IP-Adresse mit dem Standardkennwort (**password**) am Web-Interface an.
2.3 Befestigen Sie das Keypad an der Wanddose oder der gewählten Oberfläche.
2.4 Installieren Sie die Tastenkappen und die Frontplatte.

## Konfiguration

Verwenden Sie den ATEN Konfigurator, um eine Kontrollschnittstelle (Viewer) für das Keypad zu erstellen und hochzuladen. Detaillierte Informationen finden Sie im *ATEN Kontrollsystem Benutzerhandbuch*.



## A Vista general del hardware

### 1 Botones

El diseño es personalizable usando de 4 a 8 botones.

### 2 LEDs de botones

- se ilumina en naranja para indicar que el botón está alimentado.
- se ilumina en blanco para indicar que el botón está en funcionamiento.
- parpadea en naranja y blanco para indicar que la actualización del firmware está en curso.

### 3 Indicador LED del sistema

- LAN: se ilumina en verde para indicar que el VK108US está conectado a la LAN.
- Link: se ilumina de color verde para indicar que el dispositivo VK108US está conectado a la caja de mando o panel de control.

### 4 Pulsador para restablecer

Este pulsador semiempotrado puede ser presionado para restablecer la confi guración de red.

### 5 Alimentación DC

Conecte el adaptador de alimentación a la entrada de alimentación DC.

### 6 Conmutador de identificación del teclado

Ajusta la identificación del VK108US.

### 7 Conmutador del id. de la caja de mando o el panel de control

Asigna el dispositivo VK108US a la caja de mando o al panel de control especificando el id. de la caja de mando o del panel de control.

### 8 Puerto LAN

- Conecta el VK108US a la LAN.
- Suministra energía a través de Ethernet mediante un cable Ethernet.

## B Instalación

### Paso 1 Prepare el lugar de instalación

Instale el Teclado en una superficie elegida con o sin una caja eléctrica unitaria. Consulte el diagrama de recorte anterior para preparar el lugar de instalación con las dimensiones especificadas para acomodar el dispositivo.

### Paso 2 Instale el teclado

2.1 Utilice el conmutador de identificación del teclado para establecer una identidad para la unidad y configure el conmutador de identificación de la caja de control según la identificación de la caja de control a la que desea conectarse.
2.2 Conecte los cables necesarios para el suministro eléctrico y conectividad de red al teclado. Realice una de las siguientes acciones:
- Utilice un cable Ethernet para conectar el teclado a un conmutador PoE.
- Utilice un cable Ethernet para conectar el teclado a la LAN y un adaptador de corriente para suministrar energía. Para obtener más información sobre la instalación de un bloque de terminales al adaptador de corriente, consulte el *Manual del usuario del sistema de control ATEN*.

**Nota:** El teclado adopta la dirección IP predeterminada (**192.168.0.60**) si el conmutador de red no soporta DHCP. Para cambiar la dirección IP, inicie sesión en la interfaz web utilizando la dirección IP predeterminada con la contraseña predeterminada (**contraseña**).
2.3 Asegure el teclado a la caja eléctrica o a la superficie elegida.
2.4 Instale las tapas de los botones y la placa frontal.

## Configuración

Utilice el Configurador ATEN para crear y cargar una interfaz de control (visor) para el teclado. Para obtener más información, consulte el *Manual del usuario del sistema de control ATEN*.



## A Panoramica dell'hardware

### 1 Bottoni

Il layout è personalizzabile usando da 4 a 8 bottoni.

### 2 LED dei bottoni

- si accende in arancione per indicare che il bottone riceve elettricità.
- si accende in bianco per indicare che il bottone è attivato ed in operazione.
- alterna arancione e bianco per indicare un aggiornamento in corso.

### 3 Indicatore sistema LED

- LAN: si accende di verde per indicare che il VK108US è connesso alla LAN.
- Link: luce verde che indica che il VK108US è connesso al Control Box o Control Pad assegnato.

### 4 Tasto Reset

Questo tasto a semi-incasso può essere premuto per ripristinare le impostazioni di rete.

### 5 Per alimentazione CC

Inserire l'alimentatore nell'alimentazione di corrente continua.

### 6 Interruttore ID del tastierino

Imposta l'ID del VK108US.

### 7 Commutatore ID Control Box / Control Pad

Assegna il VK108US a un Control Box o Control Pad indicandone il relativo ID.

### 8 Porta LAN

- Connette il VK108US alla LAN.
- Fornisce corrente usando un cavo Ethernet.

## B Installazione

### Punto 1 Preparare il sito installazione

Installare il tastierino sulla superficie che si preferisce, con o senza una scatola da muro a 1 moduli. Segui il diagramma qua sopra per preparare il sito di installazione con le dimensioni specificate per accogliere il dispositivo.

### Punto 2 Installare il tastierino

2.1 Usa l'interruttore ID del tastierino per impostare un ID per l'unità, e imposta l'interruttore ID della console di controllo sull'ID della console di controllo alla quale vuoi connetterti.
2.2 Connetti i cavi necessari per l'alimentazione e il collegamento di rete del tastierino. Esegui una delle seguenti operazioni:
- Usa un cavo Ethernet per connettere il tastierino a un interruttore PoE.
- Usa un cavo Ethernet per connettere il tastierino alla LAN e un adattatore di alimentazione per collegarlo alla rete elettrica. Per ulteriori informazioni su come installare una morsettiera sull'adattatore per l'alimentazione, vedi *il manuale d'uso di ATEN Control System*.

**Nota:** La tastiera adotta l'indirizzo IP predisposto (**192.168.0.60**) in caso che l'interruttore di rete non supporti il DHCP. Per configurare l'indirizzo IP, accedi all'interfaccia web usando l'indirizzo IP predisposto e la password preimpostata (**password**).
2.3 Fissa il tastierino alla scatola da parete o alla superficie che hai scelto.
2.4 Installa i capitasti e la copertura.

## Configurazione

Usa il configuratore ATEN per creare o caricare un'interfaccia di controllo (Visore) per il tastierino. Per informazioni dettagliate vedi *il manuale d'uso di ATEN Control System*.



## A Основные элементы

### 1 Кнопки

Модифицируемая компоновка с использованием от 4 до 8 кнопок.

### 2 Индикаторы кнопок

- горит оранжевым, показывая, что к кнопке подается питание.
- горит белым, показывая, что операция кнопки активирована.
- мигает оранжевым и белым, показывая, что выполняется обновление прошивки.

### 3 Индикаторы системы

- LAN (Сеть): горит зеленым, показывая, что VK108US подсоединена к локальной сети.
- Link (Связь): при подключении VK108US к заданному контроллеру управления, индикатор горит зеленым.

### 4 Кнопка сброса

Полузаглубленная кнопка используется для сброса параметров сети.

### 5 Питание постоянного тока

Подсоедините сетевой адаптер к входу питания постоянного тока.

### 6 Селектор ID-кода клавиатуры

Задает ID-код для VK108US.

### 7 Переключатель идентификатора контроллера управления

Задает для VK108US контроллер управления путем указания его идентификатора.

### 8 Порт LAN

- Подключает VK108US к локальной сети.
- Поставляет питание PoE (питание по Ethernet) по кабелю Ethernet.

## B Установка

### Шаг 1 Подготовьте место установки

Установите кнопочную панель на выбранную поверхность с помощью монтажной коробки на 1 секцию или без нее. См. вырезаемую схему выше, чтобы подготовить место установки с указанными размерами для размещения устройства.

### Шаг 2 Установите кнопочную панель

2.1 Задайте ID клавиатуры с помощью селектора ID-кода клавиатуры, затем на селекторе ID-кода блока управления выберите ID подключаемого блока управления.
2.2 Присоедините необходимые кабели для подачи питания на кнопочную панель и подключения ее к сети. Выполните одно из следующих действий.
- Используйте кабель Ethernet для подключения панели к коммутатору PoE.
- Используйте кабель Ethernet для подключения панели к сети LAN и адаптеру питания. Подробнее об установке клеммной колодки на адаптере питания см. в *руководстве пользователя по системе управления ATEN*.

**Примечание:** Кнопочная панель использует IP-адрес по умолчанию (**192.168.0..60**), если сетевой коммутатор не поддерживает DHCP. Чтобы изменить IP-адрес, войдите в веб-интерфейс с помощью IP-адреса по умолчанию с паролем по умолчанию (**password**).
2.3 Прикрепите кнопочную панель к монтажной коробке или выбранной поверхности.
2.4 Установите элементы кнопок и лицевую панель.

## Настройка

Используйте конфигуратор ATEN, чтобы создать и загрузить интерфейс управления (программу просмотра) для кнопочной панели Подробнее см. в *руководстве пользователя по системе управления ATEN*.

## Ⓐ Огляд устаткування

### ❶ Кнопки
Розташування налаштовується за допомогою 4-8 кнопок.

### ❷ Кнопки-світлодіоди
- жовтогаряче світло вказує на живлення кнопок.
- біле світло вказує на робочий стан кнопки.
- мерехтіння жовтогарячого та білого вказує на процес оновлення прошивки.

### ❸ Світлодіодний індикатор системи
- LAN: зелене світло вказує на підключення VK108US до локальної мережі.
- Link: горить зеленим, що вказує на підключення VK108US до призначеного блока керування або панелі керування.

### ❹ Апаратна кнопка скидання
Напівзаглиблену апаратну кнопку можна натиснути, щоб скинути налаштування мережі на фабричні значення.

### ❺ Живлення постійного струму
Вставте адаптер живлення у вхід постійного струму.

### ❻ Перемикач ідентифікатора клавіатури
Налаштовує VK108US ідентифікатор.

### ❼ Перемикач ідентифікатора блока/панелі керування
Призначає VK108US до блока або панелі керування, вказуючи ідентифікатор блока або панелі керування.

### ❽ Порт локальної мережі
- Під'єднує VK108US до локальної мережі.
- Живить енергією за допомогою Ethernet-кабелю.

## Ⓑ Встановлення

### Крок 1 Підготуйте місце встановлення
Встановіть клавіатуру у вибрану поверхню разом з настінним ящиком на 1 комплект або без нього. Зверніться до креслення ніші вище, щоб підготувати місце встановлення з вказаними розмірами для розміщення пристрою.

### Крок 2 Встановіть клавіатуру
2.1 Скористайтесь перемикачем ідентифікатора клавіатури, щоб встановити ідентифікатор для пристрою, та встановіть перемикач ідентифікатора блока керування для ідентифікатора блока керування, до якого потрібно під'єднатися.
2.2 Проведіть до клавіатури необхідні кабелі для подачі живлення та під'єднання до мережі. Виконайте одну з наступних дій:
- Скористайтесь кабелем Ethernet для під'єднання клавіатури до комутатора PoE.
- Скористайтесь кабелем Ethernet для під'єднання клавіатури до локальної мережі та адаптера живлення для подачі живлення.

Для отримання додаткової інформації щодо встановлення клемної колодки на адаптер живлення зверніться до *Посібника користувача системи керування ATEN*.

**Примітка:** Клавіатура приймає IP-адресу за замовчуванням (**192.168.0.60**), якщо мережевий перемикач не підтримує DHCP. Для зміни IP-адреси, за допомогою IP-адреси та паролю (**password**) за замовчуванням увійдіть до веб-інтерфейсу.
2.3 Прикріпіть клавіатуру до настінного ящика або вибраної поверхні.
2.4 Встановіть кнопки та передню панель.

## Конфігурація
Скористайтесь конфігуратором ATEN для створення та завантаження інтерфейсу керування (Viewer) для клавіатури. Для отримання детальної інформації див. *Посібник користувача системи керування ATEN*.



## Ⓐ Vista Geral do Hardware

### ❶ Botões
A disposição é personalizável utilizando 4 a 8 botões.

### ❷ LEDs dos botões
- acende a laranja para indicar que o botão está alimentado com energia.
- acende a branco para indicar que o botão está a funcionar.
- pisca a laranja e branco para indicar que a atualização de firmware está a decorrer.

### ❸ Indicador de sistema LED
- LAN: acende a verde para indicar que VK108US está conectado a LAN.
- Link: acende a verde para indicar que o VK108US está ligado à caixa de controlo ou ao comando de controlo atribuídos.

### ❹ Botão de reposição semi-embutido
Este botão semi-embutido pode ser pressionado para repor as definições da rede.

### ❺ Energia DC
Ligue o adaptador de energia à entrada de energia DC.

### ❻ Interruptor ID Keypad
Define o ID do VK108US.

### ❼ Comutador ID Caixa de Controlo / Comando de Controlo
Atribui o VK108US a uma Caixa de Controlo ou Comando de Controlo, especificando o ID da Caixa de Controlo ou do Comando de Controlo.

### ❽ Porta LAN
- Conecta o VK108US a LAN.
- Fornece Energia através de Ethernet utilizando um cabo Ethernet.

## Ⓑ Instalação

### Passo 1. Preparar o local de instalação
Instale o teclado numa superfície escolhida com ou sem caixa de parede 1 Gang. Consulte o recorte do diagrama acima para preparar o local de instalação com as dimensões especificadas para acomodar o dispositivo.

### Passo 2. Instalar o teclado
2.1 Use o interruptor da ID do keypad para definir uma ID para a unidade, e defina o interruptor da ID da caixa de controlo para a ID da caixa de controlo que quer conectar.
2.2 Enfie os cabos necessários para a fonte de alimentação e conectividade de rede no teclado. Fazer um dos seguintes:
- Utilize um cabo Ethernet para ligar o teclado a um interruptor PoE.
- Utilize um cabo Ethernet para ligar o teclado ao LAN e a um adaptador para fornecer energia. Para mais informações acerca da instalação de um bloco terminal no adaptador, consulte o *Manual de Utilizador do Sistema de Controlo ATEN*.

**Nota:** O teclado adopta o endereço IP padrão (**192.168.0.60**) se o interruptor de rede não suportar DHCP. Para alterar o endereço IP, faça login no interface web utilizando o endereço IP padrão com a palavra-passe padrão (**password**).
2.3 Segure o teclado à caixa de parede ou na superfície escolhida.
2.4 Instale as tampas de botões e o painel frontal.

## Configuração
Utilize o Configurador ATEN para criar e carregar um interface de controlo (Visualizador) para o teclado. Para informações mais detalhadas, consulte o *Manual de Utilizador do Sistema de Controlo ATEN*.



## Ⓐ Donanıma Genel Bakış

### ❶ Düğmeler
Düzen 4 ila 8 düğme kullanılarak özelleştirilebilir.

### ❷ Düğme LED'leri
- Düğmeye güç geldiğini göstermek için turuncu yanar.
- Düğmenin çalıştığını göstermek için beyaz yanar.
- bellenim yükseltmesi yapıldığını göstermek için turuncu ve beyaz yanıp söner.

### ❸ Sistem LED Göstergesi
- LAN: VK108US'nin LAN'a bağlı olduğunu göstermek için yeşil yanar.
- Link: VK108US'nin atanan Kontrol Kutusuna ya da Kontrol Pedine bağlandığını göstermek için yeşil yanar.

### ❹ Sıfırlama Düğmesi
Bu yarı gömme düğmeye basarak ağ ayarlarını sıfırlayabilirsiniz.

### ❺ DC Güç
Güç adaptörünü DC güç girişine takın.

### ❻ Tuş Takımı Kimliği Anahtarı
VK108US'nin kimliğini belirler.

### ❼ Kontrol Kutusu / Kontrol Pedi ID Anahtarı
Kontrol Kutusunun ya da Kontrol Pedinin ID'sini belirterek VK108US'yi bir Kontrol Kutusuna ya da Kontrol Pedine atar.

### ❽ LAN Bağlantı Noktası
- VK108US'yi LAN'a bağlar.
- Ethernet kablosu kullanarak Ethernet üzerinden Güç sağlar.

## Ⓑ Kurulum

### 1. Adım Kurulum yerini hazırlayın
Tuş takımını tercih ettiğiniz yüzeye 1 modüllü duvar kutusu ile veya olmadan monte edin. Yukarıdaki şemada gösterildiği gibi kurulum yerini belirtilen ebatlara göre hazırlayarak cihazı yerleştirin.

### 2. Adım Tuş Takımını Kurun
2.1 Ünitenin kimliğini belirlemek için tuş takımı kimliği anahtarını kullanın ve kontrol kutusu kimliği anahtarını, bağlanmak istediğiniz kontrol kutusunun kimliğine ayarlayın.
2.2 Gerekli kabloları Tuş Takımının güç kaynağına ve ağ bağlantısına takın. Şunlardan birini gerçekleştirin:
- Tuş Takımını bir PoE anahtarına bağlamak için Ethernet kablosu kullanın.
- Takımını yerel ağa bağlamak için bir Ethernet kablosu ve güç sağlamak için bir güç kaynağı kullanın. Güç kaynağına bağlantı kutusu takmak hakkında daha fazla bilgi için *ATEN Kontrol Sistemi Kullanıcı Kılavuzu*na bakın.

**Not:** Ağ anahtarının DHCP desteği yoksa, Tuş Takımı varsayılan IP adresine (**192.168.0.60**) adapte olur. IP adresini değiştirmek için varsayılan IP adresini ve varsayılan parolayı (**password**) kullanarak web arayüzünde oturum açın.
2.3 Tuş Takımını duvar kutusuna veya tercih edilen yüzeye sabitleyin.
2.4 Tuşları ve koruyucu çerçeveyi takın.

## Yapılandırma
Tuş Takımı için bir kontrol arayüzü (Görüntüleyici) oluşturmak ve karşıya yüklemek için ATEN Yapılandırıcısını kullanın. Daha detaylı bilgi için *ATEN Kontrol Sistemi Kullanıcı Kılavuzuna* bakın.



## Ⓐ Przegląd sprzętu

### ❶ Przyciski
Układ można dostosować używając 4 do 8 przycisków.

### ❷ Dioda LED przycisku
- świeci na pomarańczowo wskazując, że przycisk jest zasilany.
- świeci na biało wskazując, że przycisk działa.
- miga na pomarańczowo i biało wskazując, że trwa aktualizacja oprogramowania układowego.

### ❸ Wskaźnik LED systemu
- LAN: świeci na zielono wskazując, że VK108US jest połączony z siecią LAN.
- Link: zielony wskaźnik jest włączony po połączeniu urządzenia VK108US z modułem sterującym lub konsolą.

### ❹ Przycisk resetowania
Do połowy zagłębiony przycisk można wcisnąć, w celu wyzerowania ustawień sieciowych.

### ❺ Zasilanie prądem stałym
Podłączyć kabel zasilacza do wejścia zasilania.

### ❻ Przełącznik ID klawiatury
Ustawia ID dla VK108US.

### ❼ Przełącznik modułu sterującego / konsoli
Parowanie urządzenia VK108US z modułem sterującym lub konsolą przy użyciu identyfikatora.

### ❽ Port LAN
- Łączy VK108US z siecią LAN.
- Dostarcza zasilanie przez sieć Ethernet z użyciem kabla Ethernet.

## Ⓑ Montaż

### Krok 1 Przygotowanie miejsca montażu
Montaż klawiatury numerycznej na wybranej powierzchni z pojedynczą puszką ścienną lub bez puszki. Należy przygotować wycięcie zgodnie z szablonem powyżej, aby uzyskać miejsce montażu o określonych wymiarach, które pomieści urządzenie.

### Krok 2 Montaż klawiatury
2.1 Użyć przełącznik ID klawiatury do ustawienia ID dla urządzenia i ustawić przełącznik ID skrzynki sterowania na ID skrzynki sterowania z którą ma być realizowane połączenie.
2.2 Przykręcić wymagane kable w celu podłączenia zasilania i połączenia sieciowego do klawiatury. Należy wykonać jedną z następujących czynności:
- Do podłączenia klawiatury do przełącznika PoE należy użyć kabla Ethernet.
- Do podłączenia klawiatury do sieci LAN należy użyć kabla Ethernet oraz zasilacza, aby zapewnić zasilanie. Aby uzyskać szczegółowe informacje na temat montażu listwy zaciskowej w zasilaczu, należy zapoznać się z instrukcją *systemu sterowania ATEN*.

**Uwaga:** Klawiatura przyjmuje domyślny adres IP (**192.168.0.60**), jeśli przełącznik sieciowy nie obsługuje DHCP. Aby zmienić adres IP, należy zalogować się w interfejsie internetowym za pomocą domyślnego adresu IP z domyślnym hasłem (**password**).
2.3 Przymocować klawiaturę do puszki ściennej lub wybranej powierzchni.
2.4 Zamontować nakładki przycisków i płytkę czołową.

## Konfiguracja
Należy skorzystać z narzędzia ATEN Configurator, aby utworzyć i przesłać interfejs sterujący (Viewer) do klawiatury. Szczegółowe informacje na ten temat znajdują się w instrukcji obsługi *systemu sterowania ATEN*.



## Ⓐ Prezentare generală hardware

### ❶ Butoane
Aspectul este personalizabil folosind 4 până la 8 butoane.

### ❷ LED-uri pentru butoane
- se aprinde în portocaliu pentru a indica faptul că butonul este alimentat cu energie.
- se aprinde în alb pentru a indica faptul că butonul este în funcțiune.
- clipește portocaliu și alb pentru a indica faptul că actualizarea firmware-ului este în curs.

### ❸ Indicator LED de sistem
- LAN: se aprinde în verde pentru a indica faptul că VK108US este conectat la LAN.
- Link: se aprinde în verde pentru a indica faptul că VK108US este conectat la Control Box sau Control Pad-ul atribuit.

### ❹ Buton de resetare
Acest buton semi-încastrat poate fi apăsat pentru a reseta setările rețelei.

### ❺ Alimentare c.c.
Conectați adaptorul de alimentare la intrarea de c.c.

### ❻ Comutator ID tastatură
Stabilește ID-ul VK108US.

### ❼ Cutie de control / Comutator de identificare a plăcuței de control
Atribuie VK108US la o cutie de control sau la o plăcuță de control prin specificarea ID-ului cutiei de control sau al plăcuței de control.

### ❽ Port LAN
- Conectează VK108US la LAN.
- Furnizează alimentare prin Ethernet cu ajutorul unui cablu Ethernet

## Ⓑ Instalare

### Pasul 1 Pregătiți locul de instalare
Instalați tastatura pe o suprafață aleasă, cu sau fără o cutie de perete de 1 gang. Consultați diagrama de decupaj de mai sus pentru a pregăti locul de instalare cu dimensiunile specificate pentru a găzdui dispozitivul.

### Pasul 2 Instalați tastatura
2.1 Utilizați comutatorul ID al tastaturii pentru a seta un ID pentru unitate și setați comutatorul ID al cutiei de control la ID-ul cutiei de control la care doriți să vă conectați.
2.2 Înfășurați cablurile necesare pentru alimentarea cu energie și conectivitatea de rețea a tastaturii. Efectuați una dintre următoarele acțiuni:
- Utilizați un cablu Ethernet pentru a conecta tastatura la un comutator PoE.
- Utilizați un cablu Ethernet pentru a conecta tastatura la LAN și un adaptor de alimentare pentru a furniza energie. Pentru mai multe informații despre instalarea unui bloc de borne la adaptorul de alimentare, consultați *Manualul de utilizare al sistemului de control ATEN*.

**Notă:** Tastatura adoptă adresa IP implicită (**192.168.0.60**) dacă comutatorul de rețea nu acceptă DHCP. Pentru a modifica adresa IP, conectați-vă la interfața web utilizând adresa IP implicită cu parola implicită (**password**).
2.3 Fixați tastatura la cutia de perete sau la suprafața aleasă.
2.4 Instalați capacele butoanelor și placa frontală.

## Configurație
Utilizați ATEN Configurator pentru a crea și încărca o interfață de control (Viewer) pentru tastatură. Pentru informații detaliate, consultați *Manualul de utilizare al sistemului de control ATEN*.



## Ⓐ 製品各部名称

### ❶ ボタン
4から8個のボタンレイアウトをカスタマイズできます。

### ❷ ボタンLED
- ボタンに電源が供給されている場合、オレンジに点灯します。
- ボタンの動作中、ホワイトに点灯します。
- ファームウェアのアップグレード中、オレンジとホワイトに点滅します。

### ❸ システムLEDランプ
- LAN：VK108USがLANに接続されている場合、グリーンに点灯します。
- Link：割り当てられたコントロールボックスまたはコントロールパッドにVK108USが接続されると、緑のライトが点灯して表示されます。

### ❹ リセットボタン
ネットワークの設定をリセットするには、このピ ンホール型スイッチを押します。

### ❺ DC電源
DC電源に電源アダプタを差し込みます。

### ❻ キーパッドIDスイッチ
VK108USのIDを設定します。

### ❼ コントロールボックス / コントロールパッドIDスイッチ
コントロールボックスまたはコントロールパッドのIDを指定して、コントロールボックスまたはコントロールパッドにVK108USを割り当ててください。

### ❽ LANポート
- VK108USをLANに接続します。
- イーサネットケーブルを使って電源を供給します。

## Ⓑ 設定

### 手順1 設置場所の準備
選択した面にキーパッドを設置してください。1ギャングウォールボックスの有無は問いません。上のカットアウト図を参照し、デバイスを設置するために指定された寸法の設置場所を用意してください。

### 手順2 キーパッドの取り付け
2.1 キーパッドIDスイッチを使用して本製品のIDを設定し、コントロールボックスIDスイッチを使用して接続したいコントロールボックスのIDを設定してください。
2.2 キーパッドに電源とネットワーク接続を供給するために必要なケーブルを接続してください。以下のいずれかを実行します。
- イーサネットケーブルを使用して、キーパッドをPoEスイッチに接続してください。
- イーサネットケーブルを使用して、キーパッドをLANと電源供給用の電源アダプターに接続してください。電源アダプターへの端子台取り付けに関する詳細情報は、『*ATENコントロールシステムユーザーマニュアル*』を参照してください。

**注意：**ネットワークスイッチがDHCPに対応していない場合、キーパッドはデフォルトのIPアドレス（192.168.0.60）を使用します。IPアドレスを変更するには、デフォルトのIPアドレスとデフォルトのパスワード（password）を使ってウェブインターフェースにログインしてください。
2.3 キーパッドをウォールボックスまたは選択した表面に固定してください。
2.4 ボタンキャップと面板を取り付けてください。

## 構成
ATEN設定ソフトウェアを使用して、キーパッド用のコントロールインターフェース（Viewer）を作成し、アップロードしてください。詳細情報は、『*ATENコントロールシステムユーザーマニュアル*』を参照してください。



## Ⓐ 하드웨어 개요

### ❶ 버튼
레이아웃은 4에서 8개의 버튼을 사용하여 맞춤 설정 할 수 있습니다.

### ❷ 버튼 LED
- 버튼에 전원이 공급되고 있으면 주황색 등이 켜집니다.
- 버튼이 작동중이면 백색 등이 켜집니다.
- 펌웨어 업그레이드가 진행중이면 주황색과 백색 등이 깜빡입니다.

### ❸ 시스 템 LED 표시등
- LAN: VK108US가 LAN에 연결되면 녹색등이 켜집니다.
- Link: 할당된 컨트롤 박스 또는 컨트롤 패드에 연결된 VK108US를 나타내는 초록색 불이 켜집니다.

### ❹ 리셋 푸시버튼
세미 리셋 푸시버튼은 네트워크 설정을 초기화할 때 눌러 사용합니다.

### ❺ DC 전원
전원 어댑터를 DC 전원 입력에 연결합니다.

### ❻ 키패드 ID 스위치
VK108US의 아이디를 설정하십시오.

### ❼ 컨트롤 박스 / 컨트롤 패드 ID 스위치
컨트롤 박스 또는 컨트롤 패드의 ID를 지정하여 컨트롤 박스 또는 컨트롤 패드에 VK108US를 할당합니다.

### ❽ LAN 포트
- VK108US를 LAN에 연결하십시오.
- 이더넷 케이블을 사용하여 이더넷에 전원을 공급하십시오.

## Ⓑ 설치

### Step 1 설치 위치 선택
1-gang 월 박스를 사용하거나 사용하지 않고 선택한 표면에 키패드를 설치하십시오. 위의 컷아웃 다이어그램을 참조하여 장치를 설치할 수 있는 면적의 위치를 선택하십시오.

### Step 2 키패드 설치
2.1 키패드 ID 스위치를 사용하여 장치에 ID를 설정하고 컨트롤 박스 ID 스위치를 연결하려는 컨트롤 박스의 ID로 설정하십시오.
2.2 필요한 케이블을 연결하여 키패드에 전원을 공급하고 네트워크를 연결하십시오. 다음 중 하나를 수행하십시오:
- 이더넷 케이블을 사용하여 키패드를 PoE 스위치에 연결합니다.
- 이더넷 케이블을 사용하여 키패드를 LAN에 연결하고 전원 케이블에 연결하여 전원을 공급합니다. 터미널 블럭을 전원 어댑터에 설치하는 방법에 대한 자세한 내용은 *ATEN 컨트롤 시스템 사용 설명서를* 참조하십시오.

**주의**: 네트워크 스위치가 DHCP를 지원하지 않는 경우 키패드는 초기 IP 주소(192.168.0.60)를 선택합니다. IP 주소를 변경하려면 초기 IP 주소와 초기 비밀번호(password)를 사용하여 웹 인터페이스에 로그인하십시오.
2.3 키패드를 월 박스 또는 선택한 표면에 고정시키십시오.
2.4 버튼 캡과 케이스를 설치하십시오.

## 구성
ATEN 구성기를 사용하여 키패드의 컨트롤 인터페이스(뷰어)를 생성하고 업로드하십시오. 자세한 내용은 *ATEN 컨트롤 시스템 사용 설명서를* 참조하십시오.



## Ⓐ 硬件概览

### ❶ 按键
按键布局可以自定义，支持4到8个按键。

### ❷ 按键LED
- 恒亮橙色表示按键已通电。
- 恒亮白色表示按键正在工作。
- 橙白相间闪烁表示正在更新固件。

### ❸ 系统LED指示灯
- LAN：恒亮绿色表示VK108US已连接LAN。
- Link：恒亮绿色表示 VK108US 已连接到指定的控制盒或控制板。

### ❹ 重设按钮
按下这个半嵌式按钮即可重设网络设定。

### ❺ DC电源
将电源适配器插入到DC电源输入口。

### ❻ 按键面板ID旋钮
用于设置VK108US的ID。

### ❼ 控制盒/控制板 ID 开关
通过指定控制盒或控制板的 ID，将 VK108US 分配给控制盒或控制板。

### ❽ LAN端口
- 将VK108US连入LAN。
- 使用以太网线进行以太网供电。

## Ⓑ 安装

### 第 1 步：准备好安装点
将键盘安装到带或不带单联暗线盒的选定表面上。参考上方的示意图，按指定的尺寸准备好安装位置，以便安装该设备。

### 第 2 步：安装按键面板
2.1 使用按键面板ID旋钮来设置装置ID，将控制主机ID旋钮设置为您想连接的控制主机的ID。
2.2 连接所需的线缆，为按键面板提供电源和网络连接。执行以下其中一项操作：
- 使用以太网线缆将按键面板连接到PoE交换机。
- 使用以太网线将缆按键面板连接至LAN，使用电源适配器提供电源。

有关将接线盒安装到电源适配器的详细信息，请参考*ATEN控制系统用户手册*。

**注意：**如果网络交换机不支持DHCP，按键面板将采用默认IP地址(192.168.0.60)。若要更改IP地址，请使用默认IP地址和默认密码(password)登录Web界面。
2.3 将按键面板固定到壁箱或所选的表面。
2.4 安装按钮盖和面板。

## 配置
使用ATEN配置程序来创建和上传按键面板的控制界面（查看器）。如需了解详细信息，请参考*ATEN控制系统用户手册*。



## Ⓐ 硬體概覽

### ❶ 按鈕
可用 4 到 8 個按鈕自訂配置。

### ❷ 按鈕 LED
- 亮起橘色，表示按鈕通電。
- 亮起白色，表示按鈕運作中。
- 閃爍橘色和白色，表示正在升級韌體。

### ❸ 系統 LED 指示燈
- LAN：亮起綠色，表示 VK108US 已連接至 LAN。
- Link：亮起綠色，表示 VK108US 已連接到指派的控制盒或控制面板。

### ❹ 重置按鈕
按下這個半露式按鈕即可重設網路設定。

### ❺ DC電源
將電源變壓器插入到DC電源輸入口。

### ❻ 鍵盤 ID 開關
設定 VK108US 的 ID。

### ❼ 控制盒 / 控制板 ID 切換器
透過指定控制盒或控制面板的 ID 將 VK108US 指派給控制盒或控制面板。

### ❽ LAN連接埠
- 將 VK108US 連接至 LAN。
- 使用乙太網路線透過乙太網路供電。

## Ⓑ 安裝

### 步驟 1：準備安裝地點
將鍵盤安裝到所選的表面上，無論是否含 1 單元壁掛盒。請參閱上面的剖面圖，以準備好指定尺寸的安裝地點來容納裝置。

### 步驟 2：安裝鍵盤
2.1 使用鍵盤 ID 開關為單元設定 ID，並將控制盒 ID 開關設為您要連接的控制盒的 ID。
2.2 穿過必要的電纜，為鍵盤提供電源和網路連接。執行以下其中一項操作：
- 使用乙太網路線將鍵盤連接至 PoE 交換器。
- 使用乙太網路線將鍵盤連接至 LAN 和變壓器，以供應電源。有關將端子台安裝到變壓器的詳細資訊，請參閱 *ATEN 控制系統使用手冊*。

**注意**：如果網路交換器不支援 DHCP，鍵盤將採用預設 IP 位址 (192.168.0.60)。若要變更 IP 位址，請使用預設 IP 位址和預設密碼 (password) 登入 Web 介面。
2.3 將鍵盤固定到壁掛盒或所選的表面上。
2.4 安裝鍵帽和面板。

## 組態
使用 ATEN Configurator 為鍵盤建立及上傳控制介面 (檢視器)。有關詳細資訊，請參閱 *ATEN 控制系統使用手冊*。