ATEN
Simply Better Connections™

8/16 Port PS/2-USB KVM Switch

CS1308/CS1316

Quick Start Guide

© Copyright 2019 ATEN® International Co., Ltd.
ATEN and the ATEN logo are trademarks of ATEN International Co., Ltd. All rights reserved. All other trademarks are the property of their respective owners.

This product is RoHS compliant.

Part No. PAPE-1285-T01G Printing Date: 05/2019

Patent No.
TW I339467
US 7585176
CN ZL 200710181531.5

A Package Contents

1 CS1308 / CS1316 KVM Switch
1 Console cable
1 Firmware Upgrade cable
1 Foot Pad set (4 pads)
1 Power Adapter
1 Mounting Kit
1 User Instructions

B Front View

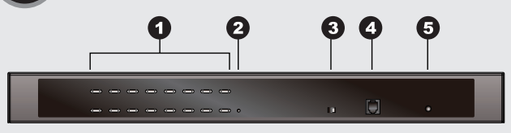

C Rear View

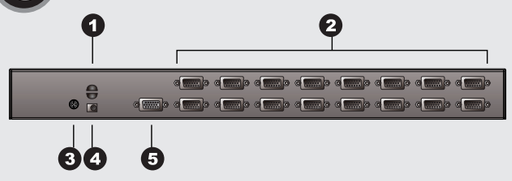

D Hardware Installation
Rack Mounting – Front

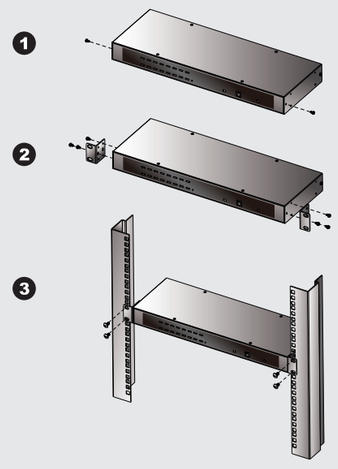

Online Registration

International:
http://support.aten.com
North America:
http://www.aten-usa.com/

Technical Phone Support

International:
886-2-86926959
North America:
1-888-999-ATEN **(ATEN TECH)**
1-732-356-1703 **(ATEN NJ)**

The following contains information that relates to China:

部件名称	有毒有害物质或元素					
	铅	汞	镉	六价铬	多溴联苯	多溴二苯醚
电器部件	●	○	○	○	○	○
机构部件	○	○	○	○	○	○

○: 表示该有毒有害物质在该部件所有均质材料中的含量均在SJ/T 11363-2006规定的限量要求之下。
●: 表示符合欧盟的豁免条款，但该有毒有害物质至少在该部件的某一均质材料中的含量超出SJ/T 11363-2006的限量要求。
×: 表示该有毒有害物质至少在该部件的某一均质材料中的含量超出SJ/T 11363-2006的限量要求。

E Hardware Installation
Single Level Installation

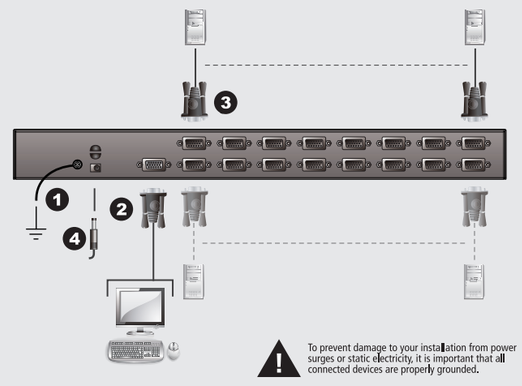

To prevent damage to your installation from power surges or static electricity, it is important that all connected devices are properly grounded.

F OSD Port Switching

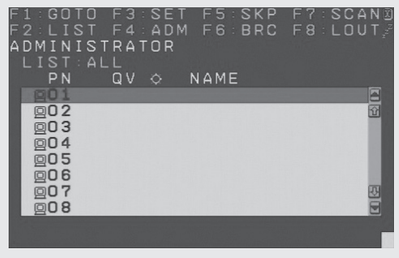

Requirements

Console

The following hardware components are required for the KVM console:
• A VGA, SVGA, or multisync monitor capable of displaying the highest resolution provided by any computer in the installation.
• A keyboard and mouse (USB or PS/2)

Computers

The following hardware components are required for each computer:
• A VGA, SVGA, or multisync video graphics card with an HDB-15 port.
• PS/2 mouse and keyboard ports (6-pin Mini-DIN), at least one USB port.

Hardware Review

Front View B

1. Port LEDs
2. Reset Button
3. Firmware Upgrade Recovery Switch
4. Firmware Upgrade Port
5. Power LED

Rear View C

1. Cable Tie Slot
2. KVM Ports
3. Grounding Terminal
4. Power Jack
5. Console Port

Hardware Installation

Rack Mounting – Front D

1. Remove the screws from the left and right side panels near the front of the switch (2 screws total).
2. Use the M3 x 8 Phillips hex head screws supplied with the rack mounting kit to screw the rack mounting brackets onto the side panels near the front of the unit.
3. Place the CS1308 / CS1316 in the rack. Position it so that the holes in the mounting brackets line up with the holes in the rack. Secure the mounting brackets to the front of the rack.

Grounding

To prevent damage to your installation it is important that all devices are properly grounded. Use the included grounding wire to ground the CS1308 / CS1316 by connecting one end of the wire to the grounding terminal, and the other end of the wire to a suitable grounded object.

Single Level Installation E

In a single level installation, there are no additional switches cascaded from the first unit. To set up a single level installation do the following:
1. Ground the CS1308 / CS1316 and make sure that power has been turned off to all the computers you will be connecting up.
2. Using the console cable provided, connect a keyboard, mouse, and monitor to the CS1308 / CS1316 console port.
3. Use KVM cable sets, to connect any available KVM port to the keyboard, video and mouse ports of the computer you are installing.
4. Plug the power adapter cable into the CS1308 / CS1316 power jack, then plug the power adapter into an AC power source.
5. Turn on the power to the computers.

Operation

The CS1308 / CS1316 provides three port selection methods to access the computers on the installation: Manual, an OSD (on-screen display) menu system, and Hotkeys.

1. Manual Port Switching

Use the front panel pushbutton switches to manually switch to a port.

2. OSD Port Switching F

To bring up the OSD Main Screen, tap the Scroll Lock key twice.

The OSD incorporates a two level (administrator / user) password system. Before the OSD main screen displays, a login screen appears requiring a password. If this is the first time that the OSD is used, or if the password function has not been set, simply press [Enter]. The OSD main screen displays in administrator mode.

To bring the KVM focus to a port. Double Click it, or move the Highlight Bar to it then press[Enter].
Note: You can optionally change the OSD hotkey to the Ctrl key, in which case you would press [Ctrl] twice. With this method, you must press the same [Ctrl] key.

3. Keyboard Port Switching

All hotkey operations begin by invoking Hotkey mode. There are two possible keystroke sequences used to invoke Hotkey mode, though only one can be operational at any given time:

Number Lock and Minus Keys

1. Hold down the **Num Lock** key;
2. Press and release the **minus** key;
3. Release the **Num Lock** key:
[Num Lock] + [-]

Control and F12 Keys

1. Hold down the **Ctrl** key;
2. Press and release the **F12** key;
3. Release the **Ctrl** key:
[Ctrl] + [F12]

Hotkey Summary Table

[Num Lock] + [-] or [Ctrl] + [F12]	[A] [Enter] or [Q] [Enter]	Invokes Auto Scan mode. When Auto Scan mode is in effect, [P] or left-click pauses auto-scanning. When auto-scanning is paused, pressing any key or another left-click resumes auto-scanning.
	[B]	Toggles the beeper on or off.
	[Esc] or [Spacebar]	Exits hotkey mode.
	[F1]	Set Operating System to Windows
	[F2]	Set Operating System to Mac
	[F3]	Set Operating System to Sun
	[F5]	Performs a keyboard / mouse reset on the target computer.
	[H]	Toggles the Quick Hotkey invocation keys between [Ctrl] + [F12] and [Num Lock] + [-].
	[R] [Enter]	This administrator only hotkey restores the switch's default values.
	[PN] [Enter]	Switches access to the computer that corresponds to that port ID.
	[T]	Toggles the OSD Hotkey between [Ctrl] [Ctrl] and [Scroll Lock] [Scroll Lock].
	[←]	Invokes Skip mode and skips from the current port to the first accessible port previous to it.
	[→]	Invokes Skip mode and skips from the current port to the next accessible port.

Configuration requise

Consoles

Les composants matériels suivants sont requis pour chaque console KVM :
• Moniteur VGA, SVGA ou multisync prenant en charge la plus haute résolution utilisée sur les ordinateurs à installer
• Clavier et souris (USB ou PS/2)

Ordinateurs

Les composants matériels suivants sont requis pour chaque ordinateur :
• Une carte graphique VGA, SVGA ou multisync avec un port HDB-15
• Ports souris et clavier PS/2 (mini-DIN à 6 broches), au moins un port USB

Description du matériel

Vue avant B

1. Voyants des ports
2. Bouton de réinitialisation
3. Commutateur pour la récupération ou mise à niveau du microprogramme
4. Port de mise à niveau du microprogramme
5. Voyant d'alimentation

Vue arrière C

1. Emplacement de l'attache de câble
2. Ports KVM
3. Borne de terre
4. Prise d'alimentation
5. Port de console

Installation du matériel D

Montage sur bâti – Fixation avant

1. Retirez les deux vis des panneaux gauche et droit du commutateur les plus près du panneau avant.
2. Utilisez les vis cruciformes à têtes hexagonales M3 x 8 fournies avec le kit de montage sur bâti pour visser les supports de montage sur bâti aux côtés de l'appareil, à l'avant.
3. Placez le commutateur KVM dans le bâti. Placez-le de telle façon que les orifices des supports de montage soient alignés sur ceux du bâti. Fixez les supports de montage à l'avant du bâti.

Mise à la terre

Afin de ne pas endommager votre installation, vérifiez que tous les périphériques sont correctement mis à la terre.
Pour mettre à la terre le CS1308/CS1316, reliez l'extrémité d'un câble de mise à la terre à la borne de terre et l'autre extrémité à un objet correctement mis à la terre.

Installation simple E

Une installation simple ne présente aucune connexion en chaîne supplémentaire à partir de la première unité. Pour mettre en place une installation simple, procédez comme suit :
1. Reliez le CS1308/CS1316 à la terre et assurez-vous que l'ensemble des ordinateurs auxquels vous prévoyez de vous connecter sont hors tension.
2. Connectez un clavier, une souris et un moniteur au port de console du commutateur CS1308/CS1316 à l'aide du câble adaptateur de console fourni.
3. Utilisez les jeux de câbles KVM pour connecter un port KVM disponible aux ports du clavier, vidéo et de la souris de l'ordinateur en cours d'installation.
4. Branchez une extrémité du câble de l'adaptateur secteur sur la prise d'alimentation du commutateur CS1308/CS1316, puis l'autre extrémité sur une prise de courant.
5. Allumez les ordinateurs.

Fonctionnement

Le CS1308/CS1316 fournit trois méthodes de sélection des ports pour accéder aux ordinateurs de l'installation : la commutation manuelle, un système de menu OSD (Affichage à l'écran) et des raccourcis clavier.

1. Commutation manuelle des ports

Utilisez les commutateurs à poussoir pour choisir manuellement un port.

2. Commutation des ports par OSD F

Pour afficher l'écran OSD principal, appuyez deux fois sur la touche Arrêt défil.

L'OSD incorpore un système de mot de passe à deux niveaux (administrateur / utilisateur). Avant d'accéder à l'écran principal de l'OSD, une page de connexion requérant un mot de passe s'affiche. Si vous utilisez l'OSD pour la première fois ou si la fonction de mot de passe n'a pas encore été configurée, appuyez simplement sur la touche [Entrée]. L'écran principal de l'OSD s'affiche en mode administrateur.

Pour passer le contrôle KVM à un port particulier, double-cliquez dessus ou positionnez-y la barre en surbrillance et appuyez sur [Entrée].
Remarque: vous pouvez remplacer le raccourci clavier de l'OSD par la touche [Ctrl]. Dans ce cas, vous devez appuyer deux fois sur [Ctrl]. Si vous optez pour cette méthode, vous devez appuyer sur la même touche [Ctrl] du clavier.

3. Contrôle et sélection des ports à l'aide des raccourcis clavier

Toutes les opérations de raccourcis clavier doivent s'effectuer en mode de raccourcis clavier. Il existe deux séquences de frappes de touches possibles permettant d'activer le mode de raccourcis clavier. Vous pouvez cependant n'en utiliser qu'une à la fois :

Touches [Verr num] et [Moins]

1. Appuyez sur la touche **Verr num** et maintenez-la enfoncée.
2. Appuyez sur la touche **Moins** [-], puis relâchez-la.
3. Relâchez la touche **Verr num** :
[Verr num] + [-]

Touches [Ctrl] et [F12]

1. Appuyez sur la touche **Ctrl** et maintenez-la enfoncée.
2. Appuyez sur la touche **F12**, puis relâchez-la.
3. Relâchez la touche **Ctrl** :
[Ctrl] + [F12]

Résumé des raccourcis clavier

[Verr num] + [-] ou [Ctrl] + [F12]	[A] [Entrée] ou [Q] [Entrée]	Active le mode de commutation automatique. Lorsque la commutation automatique est activée, appuyez sur [P] ou cliquez avec le bouton gauche de la souris pour suspendre la commutation. Lorsque la commutation automatique est suspendue, appuyez sur une touche quelconque ou cliquez avec le bouton gauche de la souris pour reprendre la commutation.
	[B]	Active ou désactive le bip sonore.
	[Echap] ou [Barre d'espace]	Quitte le mode de raccourcis clavier.
	[F1]	Choisit le système d'exploitation Windows.
	[F2]	Choisit le système d'exploitation Mac.
	[F3]	Choisit le système d'exploitation Sun.
	[F5]	Effectue une réinitialisation clavier / souris sur l'ordinateur cible.
	[H]	Bascule les touches de raccourci clavier entre [Ctrl] + [F12] et [Verr num] + [-].
	[R] [Entrée]	Cette combinaison de touches (uniquement accessible à l'administrateur) rétablit les valeurs par défaut du commutateur.
	[PN] [Entrée]	Donne l'accès à l'ordinateur possédant cet ID de port.
	[T]	Bascule le raccourci clavier de l'OSD entre [Ctrl] [Ctrl] et [Arrêt défil] [Arrêt défil].
	[←]	Active le mode de changement de ports et passe du port actuel au premier port précédent accessible.
	[→]	Active le mode de changement de ports et passe du port actuel au premier port suivant accessible.

Voraussetzungen

Konsolen

Für jede KVM-Konsole sind folgende Geräte erforderlich:
• Ein VGA-, SVGA- oder Multisync-Monitor, der in der Lage ist, die höchste Auflösung darzustellen, die Sie auf einem der zu installierenden Computer verwenden möchten.
• Tastatur und Maus (USB oder PS/2)

Computer

Für jeden Computer muss Folgendes installiert werden:
• Eine VGA-, SVGA- oder multiync-Grafikkarte mit HDB-15-Ausgang
• PS/2-Anschlüsse für Maus und Tastatur (6-polige Mini-DIN-Buchse), mindestens ein USB Anschluss

Hardwareübersicht

Vorderseitige Ansicht B

1. Port-LEDs
2. Reset-Taste
3. Umschalter Firmwareaktualisierung / Zurücksetzen
4. Port zur Firmwareaktualisierung
5. LED-Betriebsanzeige

Rückseitige Ansicht C

1. Kabeldurchführung
2. KVM-Ports
3. Erdungsanschluss
4. Stromeingangsbuchse
5. Konsolport

Hardware installieren

Rack-Montage - Vorderseite D

1. Entfernen Sie die Schrauben von der linken und rechten Seite des Switches (2 Schrauben insgesamt), die sich in der Nähe der Gerätevorderseite befinden.
2. Verwenden Sie die mitgelieferten M3 x 8-Kreuzschlitzschrauben, um die beiden Halterungen an der Seite nahe der Frontabdeckung zu befestigen.
3. Schieben Sie den KVM-Switch in das Rack. Richten Sie ihn dabei so aus, dass die Bohrungen der Halterungen mit denen am Rack ausgerichtet sind. Verschrauben Sie die Halterungen auf der Vorderseite des Racks.

Erdung

Um eine Beschädigung Ihrer Geräte zu vermeiden, müssen alle Geräte ordnungsgemäß geerdet sein.
Erden Sie den CS1308/CS1316 mithilfe eines Erdleiters. Verbinden Sie dazu das eine Ende des Leiters mit der Erdungsschelle und das andere Ende mit einem geerdetem Gegenstand.

Installation in Einzelebene E

Als Einzelebene wird ein Aufbau bezeichnet, in dem keine weiteren Switches hinter dem ersten Gerät in Reihe geschaltet werden. Zum Aufbau einer Einzelebeneninstallation gehen Sie folgendermaßen vor:
1. Erden Sie den CS1308/CS1316, und schalten Sie alle anzuschließenden Computer aus.
2. Verbinden Sie Tastatur, Maus und Monitor über das mitgelieferte Konsoladapterkabel mit den Konsolports am CS1308/CS1316.
3. Verbinden Sie einen freien KVM-Port mit den Ports für Tastatur, Monitor und Maus des zu installierenden Computers. Verwenden Sie dazu die KVM-Kabelsets.
4. Verbinden Sie das Kabel des Netzadapters mit der Netzeingangsbuchse am CS1308/CS1316, und schließen Sie den Netzadapter an eine stromführende Steckdose an.
5. Schalten Sie Ihre Computer ein.

Bedienung

Der CS1308/CS1316 ermöglicht drei Auswahloptionen des Ports, um die angeschlossenen Computer zu steuern: Manuell, OSD-Menü (On Screen Display) und Hotkeys.

1. Port manuell umschalten

Drücken Sie die vorderseitigen Tasten, um manuell zwischen den Ports umzuschalten.

2. Portauswahl per OSD-Menü F

Um das OSD-Hauptmenü zu öffnen, drücken Sie zweimal die Taste Rollen.

Das OSD beinhaltet ein Passwortsystem auf zwei Ebenen (Administrator / Benutzer). Bevor der Hauptbildschirm des OSD-Menüs angezeigt wird, müssen Sie sich mit einem Kennwort anmelden. Wenn Sie das OSD das erste Mal aufrufen oder das Kennwort noch nicht festgelegt wurde, drücken Sie [Enter]. Das OSD-Hauptmenü erscheint im Administrator-Modus.

Um die KVM-Funktionen auf einen Port umzuschalten, doppelklicken Sie auf ihn, oder bewegen Sie den Markierungsbalken hierauf und betätigen die Taste [Enter].
Hinweis: Sie können die OSD-Hotkey auch der Taste [Strg] zuordenen. In diesem Fall müssen Sie die Taste [Strg] zweimal drücken. Dabei müssen Sie jeweils die gleiche [Strg]-Taste drücken.

3. Port über die Tastatur umschalten

Für die Bedienung über Hotkey-Tasten müssen Sie zunächst den Hotkey-Modus aktivieren. Es gibt zwei mögliche Tastenkombinationen, um den Hotkey-Modus zu aktivieren. Sie können aber immer nur eine gleichzeitig verwenden:

Tasten Num und Minus

1. Halten Sie die Taste **Num** gedrückt.
2. Drücken Sie die Taste **Minus**, und lassen Sie sie los.
3. Lassen Sie die Taste **Num** los.
[Num] + [-]

Tasten Strg und F12

1. Halten Sie die Taste **Strg** gedrückt.
2. Drücken Sie die Taste **F12**, und lassen Sie sie los.
3. Lassen Sie die Taste **Strg** los.
[STRG] + [F12]

Hotkey-Übersichtstabelle

[Num] + [-] oder [Ctrl] + [F12]	[A] [Enter] oder [Q] [Enter]	Aktiviert die *automatische Portumschaltung*. Während der automatischen Portumschaltung drücken Sie die Taste [P] oder klicken mit der linken Maustaste, um diese vorübergehend anzuhalten. Ist die automatische Portumschaltung angehalten, können Sie sie durch Drücken einer beliebigen Taste bzw. Klicken mit der linken Maustaste fortsetzen.
	[B]	Schaltet die Tonsignale ein bzw. aus.
	[Esc] oder [Leertaste]	Beendet den Hotkey-Modus.
	[F1]	Legt Windows als Betriebssystem fest.
	[F2]	Legt Mac als Betriebssystem fest.
	[F3]	Legt Sun als Betriebssystem fest.
	[F5]	Setzt alle Tastatur- und Mauszuordnungen am Zielcomputer zurück.
	[H]	Schaltet zwischen den Aktivierungstasten für den Hotkey-Modus [Strg] + [F12] und [Num] + [–] und um.
	[R] [Enter]	Diese Hotkey-Kombination steht nur dem Administrator zur Verfügung. Sie dient zur Wiederherstellung der werksseitigen Standardwerte des Switch.
	[PN] [Enter]	Schaltet auf den Computer um, der an diesen Port angeschlossen ist.
	[T]	Schaltet den OSD-Hotkey von [Strg] [Strg] auf [Rollen] [Rollen] um, und umgekehrt.
	[←]	Aktiviert die Überspringen-Funktion vom aktuellen Port zum erstmöglichen vorigen Port, der verfügbar ist.
	[→]	Aktiviert die Überspringen-Funktion vom aktuellen Port zum nächstmöglichen Port, der verfügbar ist.

Requisitos

Consolas

Se requieren los siguientes componentes de hardware para cada consola KVM:
• Monitor VGA, SVGA o multisync capaz de representar la resolución más elevada que vaya a usar con cualquiera de los ordenadores a instalar
• Teclado y ratón (USB o PS/2)

Ordenadores

En cada ordenador se tienen que instalar los siguientes componentes:
• Una tarjeta gráfica VGA, SVGA o MultiSync con un puerto HDB-15
• Puertos para teclado y ratón PS/2 (mini-DIN de 6 patillas), por lo menos un puerto USB

Presentación del hardware

Vista frontal B

1. Indicadores LED de los puertos
2. Tecla de reseteo
3. Conmutador para recuperar o actualizar el firmware
4. Puerto para actualizaciones del firmware
5. Indicador LED de alimentación

Vista posterior C

1. Ranura para cables
2. Puertos KVM
3. Terminal de tierra
4. Entrada de alimentación
5. Puerto de consola

Instalación del hardware

Montaje en rack – Fijación frontal D

1. Retire los dos tornillos de los paneles izquierdo y derecho del conmutador más cerca del panel frontal.
2. Utilice los tornillos de estrella M3 x 8 incluidos para atornillar los marcos para montaje en rack en los lados, cerca del panel frontal de la unidad.
3. Coloque el conmutador KVM en el rack. Alinéelo de forma que los agujeros de los soportes queden alineados con los del rack. Atornille los marcos al panel frontal del rack.

Conexión a tierra

Para evitar daños en los dispositivos, verifique que todos ellos estén conectados a tierra correctamente.
Emplee un conductor de tierra para poner el CS1308/CS1316 a masa. Para ello, conecte un extremo del conductor a la terminal de tierra del equipo y el otro extremo a un objeto ya puesto a tierra.

Instalación individual E

Una instalación individual es la que no presenta ninguna conexión en margarita a partir de la primera unidad. Para configurar una instalación individual, haga lo siguiente:
1. Conecte el CS1308/CS1316 a tierra y apague todos los ordenadores que desee conectar.
2. Conecte un teclado, un ratón y un monitor al puerto de consola del conmutador CS1308/CS1316 mediante el cable adaptador de consola incluido.
3. Use los juegos de cables KVM para conectar cualquier puerto KVM libre a los puertos para teclado, ratón y monitor del ordenador que vaya a instalar.
4. Conecte un extremo del cable del adaptador de alimentación a la entrada de alimentación del conmutador CS1308/CS1316 y el otro extremo a una toma eléctrica.
5. Encienda los ordenadores.

Funcionamiento

El CS1308/CS1316 ofrece tres métodos de selección para acceder a los ordenadores conectados: Manual, a través del menú OSD y a través de teclas de acceso directo.

1. Conmutación manual de puertos

Pulse los botones del panel frontal para alternar manualmente a otro puerto.

2. Conmutación del puerto a través del OSD F

Per accedere alla schermata principale OSD, premere due volte il tasto Bloc Scorr.

El OSD incluye un sistema de acceso por contraseña de dos niveles (administrador/ usuario). Antes de que aparezca el menú OSD principal, deberá conectarse especificando una contraseña. Si ésta es la primera vez que abre el OSD o si no se ha establecido ninguna contraseña, sólo tiene que pulsar [Intro]. La pantalla principal del OSD aparece en modo Administrador.

Para llevar el control KVM a un puerto, haga doble clic en él o desplace la barra resaltada sobre él y pulse [Intro].
Nota: si lo desea, puede cambiar la tecla de acceso directo al OSD por la tecla [Ctrl]. En este aso, debe pulsar dos veces la tecla [Ctrl]. Con este método, debe pulsar la misma tecla [Ctrl].

3. Conmutación de puertos a través del teclado

Todas las operaciones relacionadas con teclas de acceso directo requieren que primero cambie al modo de teclas de acceso directo. Existen dos secuencias de pulsaciones de teclas posibles para activar el modo de teclas de acceso directo, aunque sólo puede utilizar una a la vez:

Teclas [Bloq Num] y [Menos]

1. Mantenga pulsada la tecla **Bloq Num**.
2. Pulse la tecla **Menos** [-] y suéltela.
3. Suelte la tecla **Bloq Num**:
[Bloq Num] + [-]

Teclas [Ctrl] y [F12]

1. Mantenga pulsada la tecla **Ctrl**.
2. Pulse la tecla **F12** y suéltela.
3. Suelte la tecla **Ctrl**:
[Ctrl] + [F12]

Sumario de las teclas de acceso directo

[Bloq Num] + [-] o [Ctrl] + [F12]	[A] [Intro] o [Q] [Intro]	Activa el modo de conmutación automática. Pulse la tecla [P] o haga clic con el botón izquierdo del ratón para detener la conmutación automática temporalmente. Pulse cualquier tecla o haga clic con el botón izquierdo del ratón para reanudar la conmutación automática.
	[B]	Activa o desactiva las señales acústicas.
	[Esc] o [Espacio]	Sale del modo de teclas de acceso directo.
	[F1]	Establece el sistema operativo Windows.
	[F2]	Establece el sistema operativo Mac.
	[F3]	Establece el sistema operativo Sun.
	[F5]	Resetea los ajustes para teclado y ratón en el ordenador remoto.
	[H]	Alterna las teclas de acceso directo [Ctrl] + [F12] y [Bloq Num] + [-].
	[R] [Intro]	Esta combinación de teclas de acceso directo (sólo accesible al administrador) restablece los valores predeterminados del concentrador.
	[PN] [Intro]	Da acceso al ordenador al que le corresponde el ID de puerto seleccionado.
	[T]	Alterna la tecla de acceso directo del OSD entre [Ctrl] [Ctrl] y [Bloq Despl] [Bloq Despl].
	[←]	Activa el modo de cambio de puertos y salta del puerto actual al primer puerto anterior accesible.
	[→]	Cambia al modo de cambio de puertos y salta del puerto actual al primer puerto posterior accesible.

A Package Contents:

1 CS1308 / CS1316 KVM Switch
1 Console cable
1 Firmware Upgrade cable
1 Foot Pad set (4 pads)
1 Power Adapter
1 Mounting Kit
1 User Instructions

B Front View

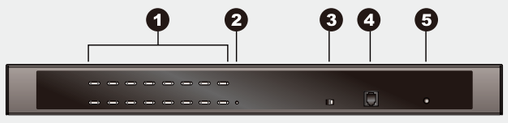

C Rear View

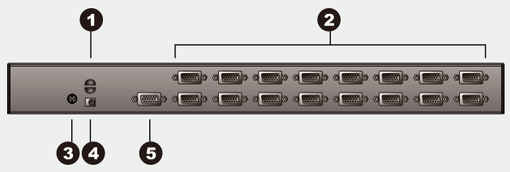

D Hardware Installation
Rack Mounting – Front

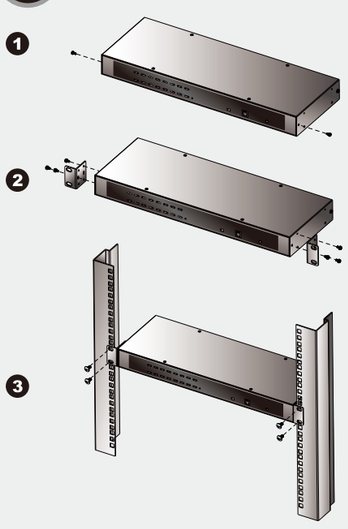

E Hardware Installation
Single Level Installation

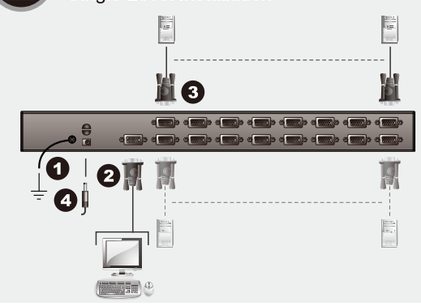

F OSD Port Switching

Online Registration
International:
http://support.aten.com
North America:
http://www.aten-usa.com/

Technical Phone Support
International:
886-2-86926959
North America:
1-888-999-ATEN **(ATEN TECH)**
1-732-356-1703 **(ATEN NJ)**

The following contains information that relates to China:

部件名称	有毒有害物质或元素					
	铅	汞	镉	六价铬	多溴联苯	多溴二苯醚
电器部件	●	○	○	○	○	○
机构部件	○	○	○	○	○	○

○: 表示该有毒有害物质在该部件所有均质材料中的含量均在SJ/T 11363-2006规定的限量要求之下。
●: 表示符合欧盟的豁免条款，但该有毒有害物质至少在该部件的某一均质材料中的含量超出SJ/T 11363-2006的限量要求。
×: 表示该有毒有害物质至少在该部件的某一均质材料中的含量超出SJ/T 11363-2006的限量要求。

CS1308/CS1316 8/16 Porta PS/2-USB KVM Switch – Guida rapida www.aten.com

Requisiti
Console
Per ogni console KVM è necessario utilizzare i seguenti componenti hardware:
• un monitor VGA, SVGA o Multisync, con la più alta risoluzione fra quelle utilizzate dai computer collegati
• Tastiera e mouse (USB o PS/2)

Computer
In ogni computer deve essere installato il seguente equipaggiamento:
• Una scheda grafica VGA, SVGA o Multisync con una porta HDB-15
• Porte PS/2 per mouse e tastiera (Mini-DIN a 6 pin), almeno 1 porta USB

Hardware
Visione anteriore B
1. LED della porta
2. Pulsante Ripristina
3. Commutatore per il ripristino dell'aggiornamento del firmware
4. Porta per l'aggiornamento del firmware
5. LED d'alimentazione

Visione posteriore C
1. Alloggiamento della giunzione del cavo
2. Porte KVM
3. Terminale di messa a terra
4. Presa d'alimentazione
5. Porta di collegamento alla console

Installazione dell'hardware
Montaggio in rack – lato anteriore D
1. Rimuovere le viti dai lati destro e sinistro dello switch (2 viti in totale) vicino al lato anteriore dello switch stesso.
2. Utilizzare le M3 x 8 viti a croce fornite con il kit di montaggio in rack per avvitare le staffe sui lati, vicino al pannello anteriore del dispositivo:
3. Posizionare lo switch KVM sul rack. Posizionare il dispositivo nel rack ed allineare i fori nelle staffe per il montaggio con quelli sul rack. Avvitare i supporti per il montaggio sul davanti del rack.

Messa a terra
Allo scopo di prevenire all'installazione, assicurarsi che tutti i dispositivi interessati siano dotati di un'adeguata messa a terra.
Utilizzare un filo apposito per mettere a terra il CS1308/CS1316, collegando un'estremità del filo all'apparecchio da mettere a terra e l'altra estremità a un dispositivo dotato di adeguata messa a terra.

Installazione singola E
In un'installazione singola non sono presenti switch in cascata dalla prima unità.
Per effettuare un'installazione a cascata, procedere come segue:
1. Eseguire la messa a terra del CS1308/CS1316 e accertarsi che tutti i computer da collegare siano spenti
2. Utilizzando il cavo adattatore per console in dotazione, collegare una tastiera, un mouse e un monitor alla porta della console del CS1308/CS1316.
3. Utilizzare un cavo KVM per collegare una qualsiasi delle porte KVM alle porte della tastiera, del monitor e del mouse del computer che si sta installando.
4. Inserire il cavo dell'alimentatore nella presa d'alimentazione del CS1308/CS1316, quindi inserire l'alimentatore in una presa di corrente CA.
5. Accendere i computer

Funzionamento
Il CS1308/CS1316 offre tre metodi di selezione della porta per accedere ai computer dell'installazione: Manuale, sistema di menu OSD (On-Screen Display) e tasti di ricerca rapida

1. Cambio manuale della porta
Utilizzare gli interruttori sul pannello anteriore per cambiare porta manualmente.

2. Cambiamento della porta tramite OSD F
Para activar la pantalla principal del OSD, pulse dos veces la tecla Bloq Despl.

L'OSD incorpora un sistema di password a due livelli (Amministratore/Utente). Prima che appaia la schermata principale dell'OSD, comparirà una schermata di login dove viene richiesta la password. Se è la prima volta che si esegue l'OSD, o se non è stata impostata la funzione password, premere solamente [Invio]. Apparirà la schermata principale dell'OSD in modalità Amministratore.

Per selezionare una porta per il KVM, fare doppio clic su essa o evidenziarla e premere [Invio].
Nota: Se lo si desidera, è possibile cambiare il tasto di scelta rapida dell'OSD con il tasto [Ctrl], nel qual caso si premerà [Ctrl] due volte. In questo modo è necessario premere lo stesso tasto [Ctrl].

3. Cambiamento della porta tramite tastiera
Tutte le operazioni con i tasti di scelta rapida iniziano con la selezione della modalità Tasti di scelta rapida. Per richiamare questa modalità esistono due possibili sequenze di tasti, ma uno solo è sempre operativo:

Tasti Bloc Num e Meno
1. tenere premuto il tasto **Bloc Num**
2. premere e rilasciare il tasto **Meno**
3. rilasciare il tasto **Bloc Num**
[Bloc Num] + [-]

Tasti Control F12
1. tenere premuto il tasto **Ctrl**
2. premere e rilasciare il tasto **F12**
3. Rilasciare il tasto **Ctrl**
[Ctrl] + [F12]

Tabella di riepilogo dei tasti di scelta rapida

[Bloc Num] + [-] o [Ctrl] + [F12]:	[A] [Invio] o [Q] [Invio]	Richiamare la modalità Scansione automatica Quando la modalità Scansione automatica è attiva, premendo [P] o facendo clic con il tasto sinistro del mouse si mette in pausa tale modalità Quando la modalità Scansione automatica è in pausa, premendo un tasto qualsiasi o facendo clic nuovamente con il tasto sinistro del mouse si riattiva tale modalità
	[B]	Attiva e disattiva il segnale acustico
	[Esc] o [Barra spaziatrice]	Uscita dalla modalità Tasti di scelta rapida.
	[F1]	Imposta il sistema operativo su Windows
	[F2]	Imposta il sistema operativo su Mac
	[F3]	Imposta il sistema operativo su Sun
	[F5]	Esegue un ripristino della tastiera/del mouse sul computer di destinazione
	[H]	Seleziona come tasti di attivazione della modalità Tasti di scelta rapida [Ctrl] + [F12] o [Num Lock] + [-].
	[R] [Invio]	Questo tasto di scelta rapida utilizzabile solo dall'amministratore ripristina I valori predefiniti dello switch.
	[PN] [Invio]	Cambia l'accesso sul computer corrispondente a quell'ID della porta
	[T]	Seleziona come Tasti di scelta rapida dell'OSD [Ctrl] [Ctrl] o [Scroll Lock] [Scroll Lock].
	[←]	Richiama la modalità Passa a… e passa dalla porta corrente alla prima porta accessibile precedente.
	[→]	Richiama la modalità Passa a… e passa dalla porta corrente alla prima porta accessibile successiva.

CS1308/CS1316 KVM 8/16ポートPS/2- USBスイッチ クイックスタートガイド www.aten.com サポートお問合せ窓口：03-5323-7178

システム必要環境
コンソール
接続するコンソールは下記の条件を満たしている必要があります。
• 接続するコンピュータのうち、解像度が最も高いものを表示できるVGA/SVGA/マルチシンクモニタ
• キーボードおよびマウス（USBまたはPS/2）

コンピュータ
接続するコンピュータが以下の環境を備えている必要があります。
• VGA/SVGA/マルチシンク出力に対応したビデオポート、D-sub 15ピンメスコネクタ
• PS/2キーボードおよびPS/2マウスポート、またはUSBタイプA

製品各部名称
フロントビュー B
1. ポートLED
2. リセットボタン
3. ファームウェアアップグレード リカバリースイッチ
4. ファームウェアアップグレードポート
5. 電源LED

リアビュー C
1.ケーブルタイスロット
2. KVM ポート
3. 接地線端子
4. 電源ジャック
5. コンソールポート

ハードウェアセットアップ
ラックマウント – フロント側で取り付ける場合 D
1. 製品フロント側、側面にあるネジを外してください。
2. 手順1で取り外したネジ穴に、製品に同梱されているM3 x 8 プラスネジでラックマウントタブを取り付けてください。
3. ラックマウントタブを取り付けたKVMスイッチを、ラックの取り付け位置に合うよう、ネジ穴を合わせて保持してください。それからしっかりとネジ止めしてください。

接地（アース）
コンピュータやデバイスへのダメージを避けるために、接続されているすべてのデバイスが正しく接地されているかご確認下さい。アース線の一方を、CS1308/CS1316 のアース端子に接続し、もう一方を接地に適した対象に接続して下さい。

単体接続 E
KVMスイッチを 1 台で使用する場合は別の機器とデイジーチェーン接続する必要はありません。次のページ以降の接続図（図中の番号は手順の番号に対応）を参考にし、セットアップを以下の手順で行ってください。
1. CS1308/CS1316が正しく接地されていることを確認してください。CS1308/CS1316に接続するコンピュータの電源がすべて切られていることを確認してください。
2. 製品に同梱されているコンソール接続ケーブルを使用して、キーボード、マウス、モニタをCS1308/CS1316のコンソールポートに接続してください。
3. KVMケーブルを使用して、任意のKVMポートとコンピュータを接続してください。
4. 電源アダプタをCS1308/CS1316の電源ジャックに接続し、それから電源コンセントに接続してください。
5. KVMスイッチの電源がオンになったことを確認したら、コンピュータの電源をオンにしてください。

操作方法
CS1308/CS1316では、接続されたコンピュータへのアクセスの手段として、手動切替、OSD（オンスクリーンディスプレイ）、ホットキーといった3つの方法をご用意しております。

1. 手動によるポート切替
手動でポートを切り替える場合は、フロントパネルにあるプッシュボタンスイッチを使用してください。

2. OSDによるポート切替 F
OSDメイン画面を表示するには、Scroll Lockキーを2度たたきます。

OSD画面には、2 レベル（administrator/user）のパスワード機能がございます。
OSDメイン画面が現れる前にログイン画面が現れ、パスワードを要求します。製品の初回起動時、もしくはパスワードが設定されていない場合は、[Enter]キーを押してログインしてください。管理者権限でOSDメインスクリーンが表示されます。

KVMフォーカスを各ポートに移すには、キーボードの上下矢印キーを使って選択したいポートにハイライトバーを移動させて[Enter]キーを押すかマウスでダブルクリックをしてください。
注意： オプションにてOSDホットキーを[Ctrl] 2度押しに変更可能です。この際は、キーボードの同じ側の[Ctrl]キーを使用してください。

3. キーボード操作によるポート切替
すべてのホットキー操作はホットキーモードの起動から行います。ホットキーモードを有効にするには2つの方法があります。都度、ホットキーモードを選択して起動してください。

Num Lockとマイナスキー を使う方法
1. **[Num Lock]** キーを押した状態を保持し；
2. **[-]** マイナスキーを押して放す
3. 最後に **[Num Lock]** キーを放してください
[Num Lock] + [-]

CtrlとF12キー
1. **[Ctrl]** キーを押した状態を保持し；
2. **[F12]** キーを押して放す
3. 最後に **[Ctrl]** キーを放してください
[Ctrl] + [F12]

ホットキー一覧表

[Num Lock] + [-] もしくは [Ctrl] + [F12]	[A] [Enter] もしくは [Q] [Enter]	オートスキャンモード実行。任意のポート表示で一時停止したい場合は、[P]キーを押す、もしくは左クリックしてください。 一時停止の際、オートスキャンモードを再開するには、キーボードで任意のキーを押す、もしくは左クリックしてください。
	[B]	ビープ音のオン/オフ設定。
	[Esc]またはスペースキー	ホットキーモードを終了します。
	[F1]	ポートに接続されたコンピュータのOSをWindowsに設定します。
	[F2]	ポートに接続されたコンピュータのOSをMacに設定します。
	[F3]	ポートに接続されたコンピュータのOSをSunに設定します。
	[F5]	ポートのキーボード/マウスをリセットします。
	[H]	ホットキーモードの選択。 [Ctrl] + [F12] もしくは [Num Lock] + [-]
	[R] [Enter]	アドミニストレーター権限専用機能。デフォルト設定の復元。
	[PN] [Enter]	ポートIDに基づくコンピュータ選択。
	[T]	ホットキー選択 [Ctrl] [Ctrl] 若しくは [Scroll Lock] [Scroll Lock]。
	[←]	スキップモード実行。 一つ前のポートにアクセスいたします。
	[→]	スキップモード実行。 一つ後のポートにアクセスいたします。

CS1308/CS1316 KVM 8/16 포트 PS/2-USB 스위치 빠른 사용 가이드 www.aten.com Phone: 02-467-6789

요구사양
콘솔
각 KVM 콘솔에는 다음의 하드웨어 장비들이 요구됩니다.
• VGA, SVGA, 설치하려는 컴퓨터의 고해상도를 지원하는 멀티씽크 모니터.
• 키보드와 마우스(USB 또는 PS/2)

컴퓨터
각 컴퓨터에는 다음의 하드웨어 장비들이 요구됩니다.
• HDB-15 포트를 지원하는 A VGA, SVGA, MultiSync 비디오 그래픽 카드.
• PS/2 마우스 / 키보드 포트 (6-pin Mini-DIN), 혹은 적어도 하나 이상의 USB 포트.

하드웨어 개요
정면도 B
1. 포트 LED
2. 리셋 버튼
3. 펌웨어 업그레이드 복구 스위치
4. 펌웨어 업그레이드 포트
5. 전원 LED

후면도 C
1. 케이블 타이 슬롯
2. KVM 포트
3. 접지 단자
4. 전원 잭
5. 콘솔 포트

하드웨어 설치방법
랙 마운팅 – 정면 D
1. 스위치 정면 부분의 오른쪽과 왼쪽의 나사(총 2개의 나사)를 제거하십시오.
2. 랙 마운팅 키트와 함께 제공된 M3 x 8 필립스 나사를 랙마운팅 브라켓에서 유닛 정면 부분의 양 측면에 고정하십시오.
3. KVM 스위치를 랙에 올려 놓습니다. 마운팅 브라켓의 구멍부분에 랙의 구멍과 연결되도록 합니다. 마운팅 브라켓을 랙의 정면 부분으로 고정하십시오.

접지
설치 시의 장비들의 손상을 방지하기 위하여 모든 장비들은 접지가 되어있어야 합니다. CS1308/CS1316 접지하기 위하여 접지선의 한쪽 끝을 접지 터미널에 다른 한쪽 끝을 적합한 접지되는 목표에 연결합니다.

싱글 레벨 설치방법 E
싱글 레벨의 설치는 첫번째 유닛으로부터 데이지 체인된 추가 스위치가 없는 설치입니다. 싱글 레벨의 설치를 위하여 다음의 절차를 참조하십시오.
1. CS1308/CS1316 를 접지 시키고 연결하고자 하는 모든 컴퓨터의 전원이 꺼져있는 것을 확인 한다.
2. 본 제품에 제공된 콘솔 아답터 케이블을 사용하여 키보드 마우스모니터를CS1308/CS1316 콘솔 포트에 연결하십시오.
3. KVM 케이블 세트를 사용하여 KVM 포트와 설치하려는 컴퓨터의 키보드, 마우스, 비디오 포트에 연결하십시오.
4. 전원아답터 케이블을 CS1308/CS1316 전원잭으로 연결하고, 전원아답터를 AC 전원소스로 연결하십시오.
5. 컴퓨터의 전원을 켜십시오.

사용방법
CS1308/CS1316 은 설치되어있는 컴퓨터에 액세스하기 위하여 모두 3가지의 포트선택방법을 제공하고 있다: 수동, OSD (on-screen display) 메뉴 시스템 및 핫키

1. 수동 포트 선택
정면 패널에 있는 푸시 버튼을 사용하여 포트를 스위칭 한다.

2. OSD 포트 스위칭: F
메인 스크린을 표시 하기 위해서 [Scroll Lock] 키를 두 번 누른다.

OSD는 두 레벨(관리자/사용자) 비밀번호 시스템을 지원합니다.
OSD 메인 스크린이 나타나기 전에, 비밀번호를 입력하는 로그인 화면이 나타납니다. 만약 처음으로 OSD를 사용하는 것이거나 비밀번호를 설정하지 않으셨으면 비밀번호는 입력할 필요 없이엔터키를 누르면 관리자로 로그인 되면서 OSD 메인 스크린이 나타납니다.

KVM 포트 화면을 불러오기 위해서는 해당 항목을 더블 클릭하거나, 커서를 해당 항목으로 이동시킨 뒤 [Enter]키를 누릅니다.
주의: 사용자가 원할 경우 OSD 핫 키를 [Ctrl]키로 변경할 수 있으며, 변경 뒤에는 [Ctrl]키를두번 누를 경우 메인 화면이 나타납니다. 이 때, 사용자는 반드시 키보드의 동일한 [Ctrl]키를 두 번 눌러야 합니다.

3.키보드 포트 스위칭(핫키사용):
모든 핫 키 운용은 핫 키 모드를 실행해야 사용할 수 있습니다. 핫 키 모드를 실행하기 위한 두 가지 단축키가 있습니다. 하지만 오직 한가지 방법만 설정할 수 있습니다:

Number Lock 키 + Minus 키
1. **Num Lock** 키를 누르고 있는 상태에서;
2. **minus** 키를 눌렀다가 뗍니다;
3. 누르고 있는 **Num Lock** 키를 뗍니다:
[Num Lock] + [–]

Control 키 + F12 키
1. **Ctrl** 키를 누르고 있는 상태에서;
2. **F12** 키를 눌렀다가 뗍니다;
3. 누르고 있던 **Ctrl** 키를 뗍니다:
[Ctrl] + [F12]

핫 키 요약 표

[Num Lock] + [–] 또는 [Ctrl] + [F12]	[A] [Enter] 또는 [Q] [Enter]	자동 스캔(Auto Scan)모드를 실행합니다. 자동 스캔(Auto Scan)모드가 실행되면 [P] 또는 마우스 왼쪽 버튼을 클릭하면 자동 스캔을 일시 중지 합니다. 자동 스캔이 일시 중지 되었을 경우, 아무런 키를 누르거나 다시 마우스 왼쪽 버튼을 클릭하면 자동 스캔을 계속합니다.
	[B]	경보 기능을 on / off 할 수 있습니다.
	[Esc]또는 [Spacebar]	핫 키 모드를 해제합니다.
	[F1]	포트를 윈도우 시스템으로 설정
	[F2]	포트를 맥 시스템으로 설정
	[F3]	포트를 선 시스템으로 설정
	[F5]	해당컴퓨터의 키보드/마우스 리셋 시킴
	[H]	핫 키 실행 단축키를 변경합니다. [Ctrl] + [F12] 또는 [Num Lock] + [–] 둘 중 하나의 단축키를 선택합니다.
	[R] [Enter]	스위치를 초기 상태로 복구합니다.
	[PN] [Enter]	해당 포트 ID에 연결되어 있는 컴퓨터에 접속합니다.
	[T]	이 핫 키를 누르면, OSD 핫 키를 [Ctrl] [Ctrl] 또는 [Scroll Lock] [Scroll Lock], 둘 중 하나로 설정합니다.
	[←]	Skip 모드를 실행합니다. 현재 포트에서 접속 가능한 바로 전 단계의 포트로 건너 뜁니다.
	[→]	Skip 모드를 실행합니다. 현재 포트에서 접속 가능한 바로 다음 단계의 포트로 건너 뜁니다.

CS1308/CS1316 8/16端口 PS/2-USB KVM切换器快速安装卡 www.aten.com 电话支持：010-51601602

系统需求
控制端
硬件组成组件必须安装在如下的KVM控制端上:
• 一组 VGA, SVGA, 或MultiSync的显示器，该显示器可支持安装架构下任何电脑使用的最高分辨率
• 键盘和鼠标(USB 或 PS/2)

电脑
各台电脑必须安装如下的硬件组成组件:
• 一组VGA,SVGA,或multisync HDB-15连接端口的视讯图像卡
• PS/2的鼠标和键盘连接端口（6-pin mini-DIN），至少有一个USB连接端口

硬件检视
前视图 B
1. 连接端口LED指示灯
2. 重置按键
3. 韧体更新回复开关
4. 韧体更新连接端口
5. 电源LED指示灯

背视图 C
1. 电脑线固定槽
2. 电脑端连接端口
3. 接地端口
4. 电源插孔
5. 控制端连接端口

硬件安装
机架安装 – 前板 D
1. 移除切换器前方附近左侧跟右侧的螺丝(共计二个螺丝)。
2. 使用包装内提供的 M3 x 8 Phillips hex head 螺丝，将机架固定片锁在切换器前端的侧边上。
3. 将KVM切换器放置于机架上，并将机架固定片的螺丝孔对齐机架上的螺丝孔，最后将机架固定片固定在机架前方的侧边。

接地
为避免造成装置损坏， 请先确认所要连接的装置均已适当接地。将接地线一端连接至CS1308/CS1316的接地端口，而接地线的另一端则连接至适当的接地物。

单层级安装 E
单层级安装时，第一台以下并无其它的切换器做串接。
安装单层级步骤如下:
1. 在CS1308/CS1316做接地的动作时，请先确认所有电脑的电源已被关闭。
2. 使用包装内提供的控制端线材，连接键盘、鼠标、屏幕至CS1308/CS1316的控制端连接端口。
3. 安装电脑时，使用KVM线材组将电脑的键盘、视讯、鼠标连接端口连接至任何可用的KVM连接端口。
4. 将电源变压器插至CS1308/CS1316的电源插座，再将电源变压器插至AC电源来源。
5. 开启电脑电源。

操作方法
CS1308/CS1316提供三种连接端口选择方式以存取电脑安装：手动，OSD选单系统（屏幕选单），和热键。

1. 手动连接端口切换
使用前方面板的按键以切换连接端口。

2. OSD连接端口切换 F
轻敲〔Scroll Lock〕键两次即可激活OSD选单

屏幕选单由二个层级(管理者/使用者)的密码系统所组成。
在屏幕选单主屏幕显示前，会出现一个需要输入密码的登录画面。如果这是第一次使用萤幕选单，或者还没有设定密码功能，只需按下[Enter].屏幕选单的主屏幕会以管理者模式显示。

如欲透过OSD选择连接端口，可点选欲选取的电脑端口，并以鼠标双击选择；或是选择该列，并按下[Enter]键，以进入。
注意: 您可以选择将OSD的热键设定设为Ctrl键 并按两次。若使用这设定，您必须按同一个Ctrl键

3. 键盘连接端口切换
所有的热键操作从启动热键模式开始:
启动热键模式执行如下三个步骤:

Number Lock和 Minus 键
1. 按住**[Num Lock]**键不放;
2. 再按**[-]**键后放掉
3. 最后放掉**[Num Lock]**键
[Num Lock] + [-]

Control 和 F12 键
1.按住**[Ctrl]**键不放
2.再按**[F12]**键后放掉
3.最后放掉**[Ctrl]**键
[Ctrl] + [F12]

热键一览表

[Num Lock] + [-] or [Ctrl] + [F12]	[A] [Enter] or [Q] [Enter]	启动自动扫描模式。当自动扫描模式使用中，[P]或左键会暂停自动扫描。 当暂停自动扫描模式，按任何键或左键会重启自动扫描功能。
	[B]	开关蜂鸣器功能。
	[Esc] 或 [Spacebar]	离开热键模式.
	[F1]	将操作系统设定为Windows
	[F2]	将操作系统设定为Mac
	[F3]	将操作系统设定为Sun
	[F5]	在目标电脑上执行重启键盘／鼠标
	[H]	变更热键功能预设键，从[Num Lock] + [-]与[Ctrl] + [F12] 之间可互换
	[R] [Enter]	仅有管理者能将切换器重存至默认值。
	[PN] [Enter]	切换至连接端口[PN][PN] 。
	[T]	变更屏幕选择热键, [Ctrl][Ctrl] 与[Scroll Lock][Scroll Lock] 两键之间可互换。
	[←]	启动快速浏览模式，并从现有的连接端口，切换至第一个可存取的端口。
	[→]	启动快速浏览模式，并从现有的连接端口，切换至下一个可存取的端口。

CS1308/CS1316 8/16埠 PS/2-USB KVM切換器快速安裝卡 www.aten.com 技術服務專線：02-8692-6959

系統需求
控制端
硬體組成元件必須安裝在如下的KVM控制端上:
• 一組 VGA, SVGA, 或MultiSync的顯示器，該顯示器可支援安裝架構下任何電腦使用的最高解析度
• 鍵盤和滑鼠(USB 或 PS/2)

電腦
各台電腦必須安裝如下的硬體組成元件:
• 一組VGA,SVGA,或multisync HDB-15連接埠的視訊圖像卡
• PS/2的滑鼠和鍵盤連接埠（6-pin mini-DIN），至少有一個USB連接埠

硬體檢視
前視圖 B
1. 連接埠LED指示燈
2. 重置按鍵
3. 韌體更新回復開關
4. 韌體更新連接埠
5. 電源LED指示燈

背視圖 C
1. 電腦線固定槽
2. 電腦端連接埠
3. 接地埠
4. 電源插孔
5. 控制端連接埠

硬體安裝
機架安裝 - 前板 D
1. 移除切換器前方附近左側跟右側的螺絲(共計二個螺絲)。
2. 使用包裝內提供的 M3 x 8 Phillips hex head 螺絲，將機架固定片鎖在切換器前端的側邊上。
3. 將KVM切換器放置於機架上，並將機架固定片的螺絲孔對齊機架上的螺絲孔，最後將機架固定片固定在機架前方的側邊。

接地
為避免造成裝置損壞， 請先確認所要連接的裝置均已適當接地。將接地線一端連接至CS1308/CS1316的接地埠，而接地線的另一端則連接至適當的接地物。

單層級安裝 E
單層級安裝時，第一台以下並無其他的切換器做串接。
安裝單層級步驟如下:
1. 在CS1308/CS1316做接地的動作時，請先確認所有電腦的電源已被關閉。
2. 使用包裝內提供的控制端線材，連接鍵盤、滑鼠、螢幕至CS1308/CS1316的控制端連接埠。
3. 安裝電腦時，使用KVM線材組將電腦的鍵盤、視訊、滑鼠連接埠連接至任何可用的KVM連接埠。
4. 將電源變壓器插至CS1308/CS1316的電源插座，再將電源變壓器插至AC電源來源。
5. 開啟電腦電源。

操作方法
CS1308/CS1316提供三種連接埠選擇方式以存取電腦安裝：手動，OSD選單系統（螢幕選單），和熱鍵。

1. 手動連接埠切換
使用前方面板的按鍵以切換連接埠。

2. OSD連接埠切換 F
輕敲〔Scroll Lock〕鍵兩次即可啟動OSD選單

螢幕選單由二個層級(管理者/使用者)的密碼系統所組成。
在螢幕選單主螢幕顯示前，會出現一個需要輸入密碼的登錄畫面。如果這是第一次使用螢幕選單，或者還沒有設定密碼功能，只需按下[Enter].螢幕選單的主螢幕會以管理者模式顯示。
如欲透過OSD選擇連接埠，可點選欲選取的電腦埠，並以滑鼠雙擊選擇；或是選擇該列，並按下[Enter]鍵，以進入。
注意: 您可以選擇將OSD的熱鍵設定設為Ctrl鍵 並按兩次。若使用這設定，您必須按同一個Ctrl鍵

3. 鍵盤連接埠切換
所有的熱鍵操作從啟動熱鍵模式開始:
啟動熱鍵模式執行如下三個步驟

Number Lock和 Minus 鍵
1. 按住**[Num Lock]**鍵不放;
2. 再按**[-]**鍵後放掉
3. 最後放掉**[Num Lock]**鍵
[Num Lock] + [-]

Control 和 F12 鍵
1.按住**[Ctrl]**鍵不放
2.再按**[F12]**鍵後放掉
3.最後放掉**[Ctrl]**鍵
[Ctrl] + [F12]

熱鍵一覽表

[Num Lock] + [-] or [Ctrl] + [F12]	[A] [Enter] or [Q] [Enter]	啟動自動掃描模式。當自動掃描模式使用中，[P]或左鍵會暫停自動掃描。 當暫停自動掃描模式，按任何鍵或左鍵會重啟自動掃描功能。
	[B]	開關蜂鳴器功能。
	[Esc] 或 [Spacebar]	離開熱鍵模式.
	[F1]	將作業系統設定為Windows
	[F2]	將作業系統設定為Mac
	[F3]	將作業系統設定為Sun
	[F5]	在目標電腦上執行重啟鍵盤／滑鼠
	[H]	變更熱鍵功能預設鍵，從[Num Lock] + [-]與[Ctrl] + [F12] 之間可互換
	[R] [Enter]	僅有管理者能將切換器重存至預設值。
	[PN] [Enter]	切換至連接埠[PN][PN] 。
	[T]	變更螢幕選擇熱鍵, [Ctrl][Ctrl] 與[Scroll Lock][Scroll Lock] 兩鍵之間可互換。
	[←]	啟動快速瀏覽模式，並從現有的連接埠，切換至第一個可存取的埠。
	[→]	啟動快速瀏覽模式，並從現有的連接埠，切換至下一個可存取的埠。