ATEN
Simply Better Connections™

2/4-Port USB KVM Switch

CS72U/CS74U

User Guide

© Copyright 2019 ATEN® International Co., Ltd.
ATEN and the ATEN logo are trademarks of ATEN International Co., Ltd. All rights reserved. All other trademarks are the property of their respective owners.

This product is RoHS compliant.

Part No. PAPE-1285- 270G Printing Date: 10/2024

Patent No.
TW I285828
US 6934398
US 7269265
US 7585176

A Hardware Review

CS72U/CS74U Front View

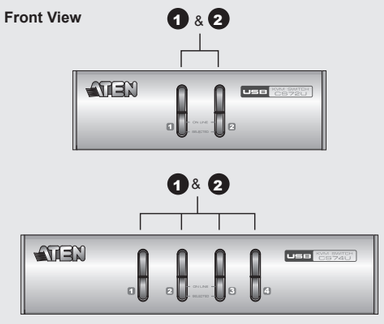

CS72U/CS74U Rear View

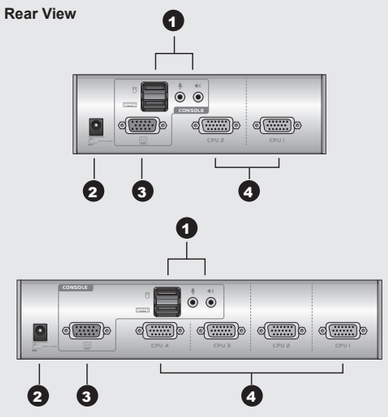

Package Contents

1 CS72U / CS74U 2/4-Port USB KVM Switch
2 Custom KVM Cable sets (CS72U)
4 Custom KVM Cable sets (CS74U)
1 User Guide

B Installation

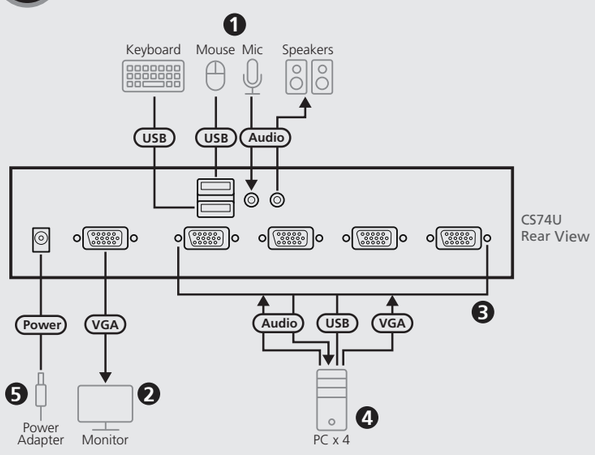

- **To prevent damage to your installation from power surges or static electricity, it is important that all connected devices are properly grounded.**
- **The CS72U / CS74U is bus-powered, which draws power from the connected PCs. To provide enhanced power via the builtin power jack, it is required that you use a compatible ATEN power adapter. Please contact your ATEN dealer or Technical Support for detailed information.**

FCC Information
This equipment has been tested and found to comply with the limits for a Class B digital device, pursuant to Part 15 of the FCC Rules. These limits are designed to provide reasonable protection against harmful interference in a residential installation. This equipment generates, uses and can radiate radio frequency energy, and if not installed and used in accordance with the instruction manual, may cause interference to radio communications. However, there is no guarantee that interference will not occur in a particular installation. If this equipment does cause harmful interference to radio or television reception, which can be determined by turning the equipment off and on, the user is encouraged to try to correct the interference by one or more of the following measures:
- Reorient or relocate the receiving antenna;
- Increase the separation between the equipment and receiver;
- Connect the equipment into an outlet on a circuit different from that which the receiver is connected;
- Consult the dealer/an experienced radio/television technician for help.

Online Registration
International:
http://support.aten.com
North America:
http://www.aten-usa.com/product_registration

Technical Phone Support
International:
886-2-86926959
North America:
1-888-999-ATEN Ext: 4988
United Kingdom:
44-8-4481-58923

The following contains information that relates to China:

部件名称	有毒有害物质或元素					
	铅	汞	镉	六价铬	多溴联苯	多溴二苯醚
电器部件	●	○	○	○	○	○
机构部件	○	○	○	○	○	○

20

○: 表示该有毒有害物质在该部件所有均质材料中的含量均在SJ/T 11363-2006规定的限量要求之下。
●: 表示符合欧盟的豁免条款，但该有毒有害物质至少在该部件的某一均质材料中的含量超出SJ/T 11363-2006的限量要求。
×: 表示该有毒有害物质至少在该部件的某一均质材料中的含量超出SJ/T 11363-2006的限量要求。

All information, documentation, and specifications contained in this media are subject to change without prior notification by the manufacturer. Please visit our website to find the most up to date version.

Requirements

Console
- A VGA compatible monitor capable of the highest possible resolution
- A USB mouse
- A USB keyboard
- Microphone and Speakers (Optional)

Note: Use a keyboard that supports your operating system (OS). For example: use a Mac keyboard when you are working on a Mac OS, and use Sun keyboard when you are working on a Sun OS.

Computers
The following equipment must be available on each computer:
- A VGA port

Note: The quality of the display is affected by the quality of the VGA display card. For best results, we recommend you purchase a high quality product.
- Audio Ports (Optional)
- Type A USB ports

Cables
The quality of the display is affected by the quality and length of the cables. Please use the cables provided in the package to have the best quality.

Hardware Review A

CS72U/CS74U Front View
1. Port Selection Pushbuttons
2. Port LEDs

CS72U/CS74U Rear View
1. Console Keyboard, Mouse and Audio Ports
2. Power Jack (optional)
3. Console Monitor Port
4. KVM Port Section

Installation B

Cable Connections
To set up your CS72U / CS74U installation, refer to the installation diagram (the numbers in the diagrams correspond to the steps), and do the following:
1. Plug your keyboard, mouse, speakers and microphone into the console USB speaker and microphone ports located on the unit's rear panel.
2. Plug your console monitor into the VGA console port located in the unit's rear panel and power on the monitor.
3. Using the custom KVM cable set (provided with this package), plug the custom SPHD connector into any available socket in the KVM port section of the switch
4. At the other end of the cable, plug the USB, audio and VGA connectors into their respective ports on the computer.
5. If you find the power is insufficient, please use an external power adapter. Please contact your dealer to purchase the correct one for your model.
6. Turn on the power to the computers.

Operation
The CS72U / CS74U features a convenient method to access the computers through Manual switching – which involves pressing the port selection pushbuttons located on the unit's front panel.

For manual port selection:
Press and release a port selection pushbutton to bring the KVM focus to the computer attached to its corresponding port. The Port LED lights bright green.

Note: Do not connect a KVM Extender to the KVM Switch to extend the distance as doing this deteriorates the video quality.

The full CS72U/CS74U user manual is available for download from the ATEN website (www.aten.com)

Specifications

Function			CS72U	CS74U
Computer Connections			2	4
Port Selection			Front Panel Pushbuttons	
Connectors	Console Ports	Keyboard	1 x USB Type A Female (Black)	
		Video	1 x HDB-15 Female (Blue)	
		Mouse	1 x USB Type A Female (Black)	
		Microphone	1 x mini stereo Jack Female (Pink)	
		Speaker	1 x mini stereo Jack Female (Green)	
	KVM Ports		2 x SPHD-18 Female (Green)	4 x SPHD-18 Female (Green)
	Power		1 x DC Jack (Spare)	
LEDs	On Line		2 (Orange)	4 (Orange)
	Selected		2 (Green)	4 (Green)
Switches	Selected		2 x Pushbuttons	4 x Pushbuttons
Video			2048 x 1536 @ 60 Hz; DDC2B	
Power Consumption			DC5V, 0.5W	
Environment	Operating Temp.		0–50ºC	
	Storage Temp.		-20–60ºC	
	Humidity		0–80% RH, Non-condensing	
Physical Properties	Housing		Metal	
	Weight		0.45 kg	0.64 kg
	Dimensions (L x W x H)		13.00 x 7.45 x 4.20 cm	20.00 x 7.45 x 4.20 cm

Configuration minimale

Console
- Un écran compatible VGA permettant la résolution la plus élevée possible
- Une souris USB
- Un clavier USB
- Microphone et haut-parleurs (en option)

Remarque : Utilisez un clavier qui prend en charge votre système d'exploitation. Par exemple : utilisez un clavier Mac si vous travaillez sur un système d'exploitation Mac et utilisez un clavier Sun si vous travaillez sur un système d'exploitation Sun.

Ordinateurs
Les composants suivants doivent être installés sur chaque ordinateur :
- Un port VGA

Remarque : la qualité de l'affichage est influencée par la qualité de la carte graphique VGA. Pour de meilleurs résultats, il est conseillé d'acheter un produit de haute qualité.
- Ports audio (facultatifs)
- Ports USB de type A

Câbles
La qualité de l'affichage est influencée par la qualité et la longueur des câbles. Veuillez utiliser les câbles fournis dans l'emballage pour obtenir qualité optimale.

Description de l'appareil A

Vue avant du CS72U/CS74U
1. Boutons de sélection de port
2. Voyants des ports

Vue arrière du CS72U/CS74U
1. Ports clavier, souris et audio de la console
2. Prise d'alimentation (en option)
3. Port de moniteur de console
4. Section des ports KVM

Installation B

Branchement des câbles
Pour procéder à l'installation de votre CS72U / CS74U, reportez-vous au schéma d'installation (les numéros du schéma correspondent aux étapes à suivre) et procédez comme suit :
1. Branchez votre clavier, votre souris, vos haut-parleurs et votre microphone sur les ports haut-parleurs et microphone USB de la console situés à l'arrière de l'appareil.
2. Branchez votre moniteur sur le port de console VGA situé à l'arrière de l'appareil, puis allumez-le.
3. Utilisez le jeu de câbles KVM personnalisés (fourni) pour brancher le connecteur SPHD personnalisé dans n'importe quelle prise disponible de la section des ports KVM du commutateur.
4. À l'autre extrémité du câble, branchez les connecteurs USB, audio et VGA dans les ports respectifs de l'ordinateur.
5. Si vous trouvez que l'alimentation est insuffisante, veuillez utiliser un adaptateur secteur externe. Veuillez contacter votre distributeur pour vous en procurer un qui soit adapté à votre modèle.
6. Allumez les ordinateurs.

Fonctionnement
Le CS72U / CS74U propose une méthode pratique qui permet d'accéder aux ordinateurs par commutation manuelle et consiste à appuyer sur les boutons de sélection de port situés sur le panneau avant de l'appareil.

Pour la sélection de port manuelle :
Appuyez sur (et relâchez) un bouton de sélection de port pour passer le contrôle KVM à l'ordinateur connecté au port correspondant. Le voyant de port s'allume en vert vif.

Remarque : Ne raccordez pas de système d'extension KVM au commutateur KVM pour augmenter la distance car cela détériore la qualité vidéo.

Le manuel d'utilisation complet du CS72U/CS74U peut être téléchargé sur le site Internet ATEN (www.aten.com)

Caractéristiques techniques

Fonction			CS72U	CS74U
Connexions à l'ordinateur			2	4
Sélection des ports			Boutons du panneau avant	
Connecteurs	Ports de console	Clavier	1 connecteur USB femelle de type A (noir)	
		Vidéo	1 connecteur HDB-15 femelle (bleu)	
		Souris	1 connecteur USB femelle de type A (noir)	
		Microphone	1 mini-jack stéréo femelle (rose)	
		Haut-parleurs	1 mini-jack stéréo femelle (vert)	
	Ports KVM		2 connecteurs SPHD-18 femelles (jaune)	4 connecteurs SPHD-18 femelles (jaune)
	Alimentation		1 prise c.c. (de rechange)	
Voyants	En ligne		2 voyants (orange)	4 voyants (orange)
	Sélectionné		2 voyants (vert)	4 voyants (vert)
Interrupteurs	Sélectionné		2 boutons poussoirs	4 boutons poussoirs
Vidéo			2048 x 1536 à 60 Hz ; DDC2B	
Consommation électrique			5 Vcc - 0,5 W	
Environnement	Température de fonctionnement		0 à 50 ºC	
	Température de stockage		-20 à 60 ºC	
	Humidité		Humidité relative de 0 à 80 %, sans condensation	
Propriétés physiques	Boîtier		Métallique	
	Poids		0,45 kg	0,64 kg
	Dimensions (Long x Larg x Haut)		13,00 x 7,45 x 4,20 cm	20,00 x 7,45 x 4,20 cm

Voraussetzungen

Konsole
- Ein VGA-kompatibler Monitor, der in der Lage ist, die höchstmögliche Auflösung darzustellen
- Eine USB-Maus
- Eine USB-Tastatur
- Mikrofon und Lautsprecher (optional)

Hinweis: Verwenden Sie eine Tastatur, die von Ihrem Betriebssystem unterstützt wird. Beispiel: Wenn Sie mit Mac OS arbeiten, verwenden Sie eine Macintosh-Tastatur, wenn Sie mit einem Sun-Betriebssystem arbeiten, verwenden Sie eine Sun-Tastatur.

Computer
Auf jedem System muss Folgendes installiert werden:
- Ein VGA-Anschluss

Hinweis: Die Bildqualität hängt stark von der Qualität der verwendeten VGA-Grafikkarte ab. Für optimale Ergebnisse sollten Sie ggf. eine hochwertige Grafikkarte erwerben.
- Audioports (optional)
- USB-Anschlüsse Typ A

Kabel
Die Bildqualität hängt stark von der Qualität und Länge der verwendeten Kabel ab. Um die beste Qualität zu erhalten, verwenden Sie die mitgelieferten Kabel.

Hardwareübersicht A

Vorderseitige Ansicht des CS72U/CS74U
1. Portauswahl (Drucktasten)
2. Port-LEDs

Rückseitige Ansicht des CS72U/CS74U
1. Konsoltastatur-, Maus- und Audioanschlüsse
2. Stromversorgung (Optional)
3. Konsol-Monitorport
4. KVM-Portabschnitt

Installation B

Kabelverbindungen
Zur Installation des CS72U / CS74U, siehe das Installationsdiagramm (die Nummern im Diagramm entsprechen der Reihenfolge), und gehen Sie wie folgt vor:
1. Verbinden Sie Tastatur, Maus, Lautsprecher und Mikrofon mit den Konsol-USB-, Lautsprecher- und Mikrofonanschlüssen auf der Geräterückseite.
2. Verbinden Sie Ihren Konsolmonitor mit dem VGA-Konsolport auf der Geräterückseite, und schalten Sie den Monitor ein.
3. Verbinden Sie den SPHD-Anschluss des individuellen KVM-Kabelsets (mitgeliefert) mit einem freien Anschluss im Bereich des KVM-Portabschnitts des Switches.
4. Verbinden Sie am anderen Kabelende die USB-, Audio- und den VGA-Stecker mit den geeigneten Buchsen am Computer.
5. Falls bei Ihrer Installation die Stromversorgung nicht ausreicht, können Sie ein externes Netzteil anschließen. Wenden Sie sich dazu an Ihren Fachhändler, um das geeignete Modell für Ihr Gerät zu erwerben.
6. Schalten Sie Ihre Computer ein.

Bedienung
Die manuelle Umschaltung auf die Computer ist bei dem CS72U / CS74U sehr einfach –Sie müssen nur die Portauswahltasten auf der Gerätevorderseite drücken.

Manuelle Portauswahl:
Drücken Sie einen Port-Auswahlschalter, und lassen Sie ihn los, um die KVM-Steuerung auf den Computer des betreffendes Ports umzuleiten. Daraufhin leuchtet die Port-LED-Anzeige hellgrün.

Hinweis: Verbinden Sie keine KVM-Verlängerung mit dem KVM-Switch, da anderenfalls die Bildqualität beeinträchtigt werden kann.

Sie können sich das komplette Benutzerhandbuch für den CS72U/CS74U von der ATEN-Webseite herunterladen (www.aten.com).

Technische Daten

Funktion			CS72U	CS74U
Computeranschlüsse			2	4
Portauswahl			Vorderseitige Drucktasten	
Anschlüsse	Konsol ports	Tastatur	1 x USB Typ A Weiblein (schwarz)	
		Grafik	1 x HDB-15 Weiblein (blau)	
		Maus	1 x USB Typ A Weiblein (schwarz)	
		Mikrofon	1 x Mini-Stereo-Buchse, Weiblein (pink)	
		Lautsprecher	1 x Mini-Stereo-Buchse, Weiblein (grün)	
	KVM-Ports		2 x SPHD-18 Weiblein (gelb)	4 x SPHD-18 Weiblein (gelb)
	Stromversorgung		1 x Stromeingangsbuchse (ersatzweise)	
LED-Anzeigen	Online		2 (orange)	4 (orange)
	Ausgewählt		2 (grün)	4 (grün)
Schalter	Ausgewählt		2 x Drucktasten	4 x Drucktasten
Grafik			2048 x 1536 bei 60 Hz; DDC2B	
Stromverbrauch			5 V=, 0,5 W	
Umgebung	Betriebstemperatur		0 – 50 ºC	
	Lagertemperatur		-20 – 60 ºC	
	Feuchtigkeit		0 -80% rel. Luftfeuchte, nicht kondensierend	
Physische Eigenschaften	Gehäuse		Metall	
	Gewicht		0,45 kg	0,64 kg
	Abmessungen (L x B x H)		13,00 x 7,45 x 4,20 cm	20,00 x 7,45 x 4,20 cm

Requisitos

Consola
- Un monitor VGA compatible capaz de mostrar la resolución más elevada posible
- Un mouse USB
- Un teclado USB
- Micrófono y altavoces (opcional)

Nota: Emplee un teclado compatible con su sistema operativo. Por ejemplo: si trabaja con Mac OS, emplee un teclado Macintosh; si trabaja con un sistema operativo Sun, emplee un teclado Sun.

PCs
En cada computadora se tienen que tener instalados los siguientes componentes:
- Un puerto VGA

Nota: La calidad de imagen viene afectada por la calidad de la tarjeta gráfica VGA. Para obtener los mejores resultados, le recomendamos que adquiera un producto de alta calidad.
- Puertos de audio (opcionales)
- Puertos USB de tipo A

Cables
La calidad de imagen viene afectada por la calidad y la longitud de los cables empleados. Para obtener la mejor calidad, utilice los cables incluidos.

Presentación del hardware A

Vista frontal del CS72U/CS74U
1. Botones de selección de puerto
2. Indicadores LED de los puertos

Vista posterior del CS72U/CS74U
1. Puertos para teclado, mouse y audio de consola
2. Entrada de alimentación (opcional)
3. Puerto para monitor de consola
4. Sección de puertos KVM

Instalación B

Conexión de cables
Para instalar su CS72U / CS74U, véase el diagrama de instalación (los números del diagrama corresponden a las diferentes etapas a seguir) y proceda como se indica a continuación:
1. Conecte el teclado, mouse, los altavoces y el micrófono a los puertos de consola USB, para altavoces y micrófono ubicados en el panel posterior de la unidad.
2. Conecte su monitor de consola al puerto de consola VGA ubicado en el panel posterior de la unidad y enciéndalo.
3. Enchufe el conector SPHD del juego de cables KVM personalizado (incluido) en un puerto libre de la sección de puertos KVM del concentrador.
4. En el otro extremo del cable, enchufe los cables USB, audio y VGA en los puertos correspondientes de la computadora.
5. Si el suministro energético no es suficiente en su instalación, podrá emplear un adaptador de alimentación externo. Póngase en contacto con su revendedor para adquirir el modelo adecuado para su producto.
6. Encienda las computadoras.

Funcionamiento
El CS72U / CS74U ofrece una manera muy práctica de acceder a las computadoras a través de la conmutación manual – ello se realiza pulsando los botones de selección de puertos ubicados en el panel frontal de la unidad.

Selección manual de puertos:
Pulse y suelte el botón de selección de puerto para pasar el control KVM a la computadora conectada al puerto correspondiente. El indicador LED del puerto correspondiente se iluminará de color verde claro.

Nota: No intente conectar un alargador KVM al conmutador KVM para ampliar la distancia de transmisión, dado que ello degradaría la señal gráfica.

El manual completo del CS72U/CS74U se puede descargar de la página Web de ATEN (www.aten.com).

Especificaciones

Función			CS72U	CS74U
Conexiones para computadoras			2	4
Selección de puertos			Pulsadores del panel frontal	
Conectores	Puertos de consola	Teclado	1 conector USB hembra de tipo A (negro)	
		Señal gráfica	1 conector HDB-15 hembra (azul)	
		Mouse	1 conector USB hembra de tipo A (negro)	
		Micrófono	1 conector mini estéreo hembra (rosa)	
		Altavoces	1 conector mini estéreo hembra (verde)	
	Puertos KVM		2 SPHD-18 hembra (amarillo)	4 SPHD-18 hembra (amarillo)
	Alimentación		1 toma de c.c. (facultativa)	
Indicadores LED	En línea		2 (naranja)	4 (naranja)
	Seleccionado		2 (verde)	4 (verde)
Interruptores	Seleccionado		2 pulsadores	4 pulsadores
Señal gráfica			2048 x 1536 a 60 Hz; DDC2B	
Consumo			c.c. 5 V, 0,5 W	
Entorno	Temperatura de funcionamiento		0 a 50 ºC	
	Temperatura de almacenamiento		-20 a 60 ºC	
	Humedad		0 a 80% de HR, sin condensar	
Propiedades físicas	Carcasa		Metálica	
	Peso		0,45 kg	0,64 kg
	Dimensiones (L x An x Al)		13,00 x 7,45 x 4,20 cm	20,00 x 7,45 x 4,20 cm

Package Contents

1 CS72U / CS74U 2/4-Port USB KVM Switch
2 Custom KVM Cable sets (CS72U)
4 Custom KVM Cable sets (CS74U)
1 User Guide

A Hardware Review

CS72U/CS74U Front View

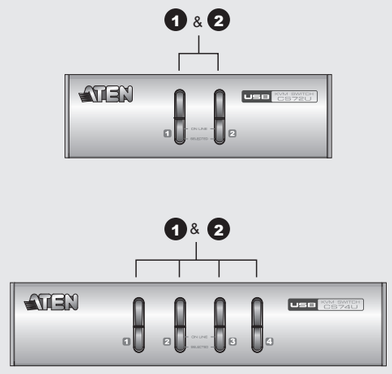

CS72U/CS74U Rear View

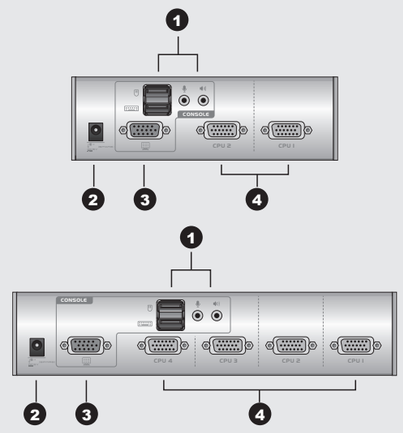

B Installation

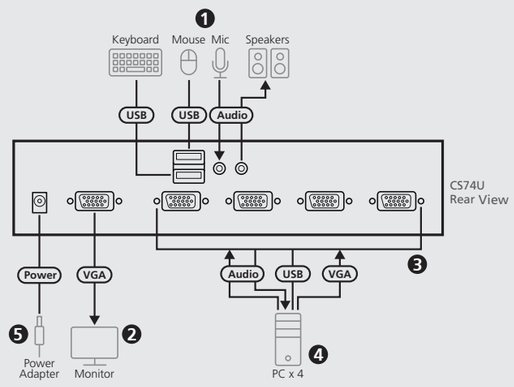

- **To prevent damage to your installation from power surges or static electricity, it is important that all connected devices are properly grounded.**
- **The CS72U / CS74U is bus-powered, which draws power from the connected PCs. To provide enhanced power via the builtin power jack, it is required that you use a compatible ATEN power adapter. Please contact your ATEN dealer or Technical Support for detailed information.**

Online Registration
International:
http://support.aten.com
North America:
http://www.aten-usa.com/product_registration

Technical Phone Support
International:
886-2-86926959
North America:
1-888-999-ATEN Ext: 4988
United Kingdom:
44-8-4481-58923

The following contains information that relates to China:

部件名称	有毒有害物质或元素					
	铅	汞	镉	六价铬	多溴联苯	多溴二苯醚
电器部件	●	○	○	○	○	○
机构部件	○	○	○	○	○	○

○: 表示该有毒有害物质在该部件所有均质材料中的含量均在SJ/T 11363-2006规定的限量要求之下。
●: 表示符合欧盟的豁免条款，但该有毒有害物质至少在该部件的某一均质材料中的含量超出SJ/T 11363-2006的限量要求。
×: 表示该有毒有害物质至少在该部件的某一均质材料中的含量超出SJ/T 11363-2006的限量要求。

CS72U/CS74U 2/4-Port USB KVM Switch – Guida per l'utente www.aten.com

Requisiti

Console
- Un monitor compatibile VGA con la risoluzione più alta possibile
- Un mouse USB
- Una tastiera USB
- Microfono ed altoparlanti (opzionale)

Nota: utilizzare una tastiera supportata dal proprio sistema operativo (SO). Per esempio: utilizzare una tastiera Mac se si utilizza un sistema operativo Mac e una tastiera Sun se si utilizza un sistema operativo Sun.

Computer
In ogni computer deve essere installato il seguente equipaggiamento:
- Una porta VGA

Nota: La qualità della scheda di visualizzazione VGA influisce sulla qualità della visualizzazione. Per ottenere il risultato migliore, si consiglia di acquistare un prodotto di qualità alta.
- Porte audio (opzionali)
- Porte USB di tipo A

Cavi
La qualità della visualizzazione viene influenzata dalla qualità e dalla lunghezza dei cavi. Per ottenere la massima qualità, utilizzare i cavi forniti nella confezione.

Hardware Ⓐ

CS72U/CS74U vista anteriore
1. Pulsanti di selezione della porta
2. LED delle porte

CS72U/CS74U vista posteriore
1. Tastiera per la console, mouse e porte audio
2. Alimentazione (opzionale)
3. Porta del monitor della console
4. Sezione delle porte KVM

Installazione Ⓑ

Connessione del cavo
Per impostare l'installazione CS72U / CS74U, fare riferimento all'illustrazione relativa (I numeri nell'illustrazione corrispondono alle diverse fasi) e procedere come segue:
1. Collegare il microfono e gli altoparlanti secondari alle porte audio della console poste sul pannello posteriore del dispositivo.
2. Collegare lo schermo della console alla porta VGA della console situata sul pannello posteriore del dispositivo e accendere il monitor.
3. Con il set di cavi personalizzati KVM (acclusi alla confezione) collegare il connettore SPHD a una presa libera nella sezione della porta KVM dello switch.
4. All'altra estremità del cavo, inserire i connettori USB, audio e VGA nelle rispettive porte sul computer.
5. Se l'alimentazione è insufficiente, utilizzare un alimentatore esterno. Rivolgersi al negoziante per acquistare l'alimentatore adatto al modello posseduto.
6. Accendere i computer

Funzionamento
Il CS72U/CS74U è dotato di un comodo metodo d'accesso ai computer tramite commutazione manuale tramite la pressione di pulsanti posti sul pannello anteriore dell'unità.

Selezione manuale della porta:
Premere un interruttore di selezione della porta per collegare il computer connesso a tale porta al KVM. Il LED della porta si illumina di verde.

Nota: Non collegare un estensore KVM allo switch KVM per estendere la distanza in quando si potrebbe deteriorare la qualità video.

Il manuale completo del CS72U/CS74U è scaricabile dal sito web ATEN (www.aten.com)

Specifiche

Funzione			CS72U	CS74U
Collegamenti del computer			2	4
Selezione della porta			Pulsanti del pannello anteriore	
Connettori	Porte di collegamento alla console	Tastiera	1 femmina USB di tipo A (nera)	
		Video	1 connettore femmina HDB-15 (blu)	
		Mouse	1 femmina USB di tipo A (nera)	
		Microfono	1 connettore femmina stereo (rosa)	
		Altoparlante	1 connettore mini stereo femmina (verde)	
	Porte KVM		2 femmina SPHD-18 (giallo)	4 femmina SPHD-18 (giallo)
	Alimentazione		1 connettore CC (di riserva)	
LED	On Line		2 (arancione)	4 (arancione)
	Selezionato		2 (verde)	4 (verde)
Interruttori	Selezionato		2 pulsanti	4 pulsanti
Video			2048 x 1536 @ 60 Hz; DDC2B	
Consumo elettrico			CC5V; 0,5W	
Condizioni ambientali	Temperatura operativa		0 ~ 50ºC	
	Temperatura di conservazione		-20 ~ 60ºC	
	Umidità		Da 0 a -80% umidità relativa, senza condensa	
Proprietà fisiche	Case		Metallo	
	Peso		0,45 kg	0,64 kg
	Dimensioni (lungh. x largh.x alt.)		13,00 x 7,45 x 4,20 cm	20,00 x 7,45 x 4,20 cm

CS72U/CS74U 2/4ポートUSB KVMスイッチ　ユーザーガイド www.aten.com サポートお問合せ窓口：+81-3-5615-5811

システム要件

コンソール
- 使用するコンピューターの解像度に適したVGA互換モニター
- USBマウス
- USBキーボード
- マイク・スピーカー(オプション)

注意: お使いのOSに対応したキーボードを使用してください。例えば、Mac OS をお使いの場合はMac用キーボードを、Sun OSをお使いの場合はSun用キーボードをそれぞれご使用ください。

コンピューター
各コンピューターには下記のハードウェア環境が必要です。
- VGAポート

注意: ビデオ出力の画質はVGA ディスプレイカードの品質に左右されます。最良の出力結果が得られるように、高品質な製品の使用を推奨します。
- オーディオポート(オプション)
- USBタイプAポート

ケーブル
出力画質はケーブルの長さや品質によって左右されます。最良の出力結果が得られるように、ケーブルは製品に同梱されたものをお使いください。

製品各部名称 Ⓐ

CS72U/CS74U フロントパネル
1. ポート選択ボタン
2. ポートLED

CS72U/CS74U リアパネル
1. コンソールキーボード・マウス・オーディオポート
2. 電源ジャック(オプション)
3. コンソールモニターポート
4. KVMポートセクション

セットアップ Ⓑ

ケーブルの接続
CS72U / CS74Uをセットアップする場合は、接続図(図内における番号は手順に対応)を参考にしながら、下記の手順に従って操作してください。
1. お使いのキーボード、マウス、スピーカー、マイクを、製品リアパネルのコンソールセクションにある対応ポートにそれぞれ接続してください。
2. コンソールモニターを製品リアパネルにあるモニターポートに接続し、このモニターに電源を入れてください。
3. 製品同梱のKVM ケーブルのSPHD コネクタ部分を、製品のKVMポートに接続してください。
4. KVM ケーブルのもう一方の端にあるUSB、オーディオ、VGAの各コネクタを、製品側の対応ポートにそれぞれ接続してください。
5. 製品に供給される電源が十分ではない場合は、電源アダプターを使用してください。お使いの製品に適した電源アダプターをお求めの際には、代理店までお問い合わせください。
6. コンピューターに電源を入れてください。

操作方法
CS72U / CS74Uに接続されたコンピューターには、製品フロントパネルにあるポート選択ボタンを押して、ポートを手動切り替えすることでアクセスすることができます。

ポートの手動切替:
コンピューターのKVM 操作を切り替える場合は、そのコンピューターが接続されているポートに対応したポート選択ボタンを押してください。ポートLEDが緑色に点灯します。

注意: ビデオ画質の低下のおそれがありますので、信号延長のためにKVMエクステンダーを製品に接続して使用しないようにしてください。

CS72U/CS74U の正式なユーザーマニュアルは、弊社Webサイト(www.aten.com)からダウンロードしてご利用いただけます。

製品仕様

機能			CS72U	CS74U
コンピューター接続数			2	4
ポート選択			フロントパネル　プッシュボタン	
コネクタ	コンソールポート	キーボード	USBタイプA メス(ブラック)×1	
		モニター	D-sub15ピン メス(ブルー)×1	
		マウス	USBタイプA メス(ブラック)×1	
		マイク	ミニステレオジャック メス(ピンク)×1	
		スピーカー	ミニステレオジャック メス(グリーン)×1	
	KVMポート		SPHD-18 メス (イエロー)×2	SPHD-18 メス (イエロー)×4
	電源		DCジャック(予備)×1	
LED	オンライン		オレンジ×2	オレンジ×4
	選択		グリーン×2	グリーン×4
スイッチ	選択		プッシュボタン×2	プッシュボタン×4
解像度			2048×1536 @ 60 Hz、DDC2B	
消費電力			DC5V、0.5W	
動作環境	操作温度		0～50ºC	
	保管温度		-20～60ºC	
	湿度		0～80% RH、結露なきこと	
ケース			メタル	
重量			450g	640g
サイズ (W×D×H)			130×74.5 x 42 mm	200×74.5×42 mm

CS72U/CS74U 2/4-포트 USB KVM 스위치 사용자 가이드 www.aten.com Phone: 02-467-6789

요구사항

콘솔
- 최대 해상도를 지원하는 VGA 호환 모니터
- USB 마우스
- USB 키보드
- 마이크로폰 및 스피커 (옵션)

알림: 운영체제(OS)에서 지원하는 키보드를 사용하십시오. 예를 들어, Mac OS를 사용하는 경우 Mac 키보드, Sun OS를 사용하는 경우 Sun 키보드를 사용하십시오.

컴퓨터
각 컴퓨터에는 다음 장치가 반드시 설치되어 있어야 합니다.
- VGA 포트

알림: VGA 디스플레이 카드의 품질에 따라 비디오 품질이 결정됩니다. 최적의 결과를 위해 고품질 제품의 사용을 권장합니다.
- 오디오 포트 (옵션)
- A타입 USB 포트

케이블
케이블의 길이와 품질에 따라 디스플레이 품질이 결정됩니다. 최고의 품질을 위해 패키지에서 제공하는 케이블을 사용하십시오.

하드웨어 리뷰 Ⓐ

CS72U/CS74U 전면부
1. 포트 선택 푸쉬버튼
2. 포트 LED

CS72U/CS74U 후면부
1. 콘솔 키보드, 마우스, 오디오 포트
2. 전원 잭 (옵션)
3. 콘솔 모니터 포트
4. KVM 포트 섹션

설치 방법 Ⓑ

케이블 연결
CS72U / CS74U 제품을 설치하기 위해, 설치 그림의 순서를 참고하여 다음과 같이 설치하십시오.
1. 키보드와 마우스, 스피커 및 마이크로폰을 제품 후면부의 콘솔 USB 스피커, 마이크로폰 포트에 연결하십시오.
2. 콘솔 모니터를 제품 후면부의 VGA 콘솔에 연결한 후 모니터의 전원을 켜십시오.
3. 패키지에서 제공되는 전용 KVM 케이블 세트를 사용하여 SPHD 커넥터와 사용 가능한 KVM 포트 섹션 소켓에 연결하십시오.
4. 다른 쪽 케이블의 USB, 오디오, VGA 커넥터를 컴퓨터와 연결하십시오.
5. 전원이 충분하지 않은 경우, 외부 전원 어댑터를 사용하십시오. 해당 제품에 대한 어댑터를 구매하려면 판매자와 상담하십시오.
6. 컴퓨터의 전원을 켜십시오.

작동 방법
CS72U / CS74U 제품은 전면부의 포트 선택 푸쉬버튼을 사용한 수동 전환을 지원하여 작동하기에 편리합니다.

수동 포트 선택 방법:
KVM 포커스를 해당 포트에 연결된 컴퓨터에 가져오기 위해 포트 선택 푸쉬버튼을 눌렀다가 떼십시오. 포트 LED에 밝은 녹색 불이 들어옵니다.

알림: 비디오 품질이 안 좋아지므로, 거리를 확장하기 위해 KVM 확장기와 KVM 스위치를 연결하지 마십시오.

전체 CS72U/CS74U 사용자 설명서는 ATEN 웹사이트 (www.aten.com)에서 다운로드 하실 수 있습니다.

제품 사양

기능			CS72U	CS74U
컴퓨터 연결			2	4
포트 선택			전면부 푸쉬버튼	
커넥터	콘솔 포트	키보드	1 x USB Type A Female (Black)	
		비디오	1 x HDB-15 Female (Blue)	
		마우스	1 x USB Type A Female (Black)	
		마이크로폰	1 x mini stereo Jack Female (Pink)	
		스피커	1 x mini stereo Jack Female (Green)	
	KVM 포트		2 x SPHD-18 Female (Yellow)	4 x SPHD-18 Female (Yellow)
	전원		1 x DC Jack (Spare)	
LED	온라인		2 (Orange)	4 (Orange)
	선택		2 (Green)	4 (Green)
스위치	선택		2 x Pushbuttons	4 x Pushbuttons
비디오			2048 x 1536 @ 60 Hz; DDC2B	
전력 소비			DC5V, 0.5W	
환경	작동 온도		0–50ºC	
	보관 온도		–20–60ºC	
	습도		비응축상태에서 0–80% RH	
물리 환경	재질		금속	
	무게		0.45 kg	0.64 kg
	크기 (L x W x H)		13.00 x 7.45 x 4.20 cm	20.00 x 7.45 x 4.20 cm

CS72U/CS74U 2/4端口USB KVM多电脑切换器用戶指南 www.aten.com 電話支持：010-5255-0110

系统需求

控制端
- 一组可兼容于最高分辨率的VGA显示器
- 一组USB鼠标
- 一组USB键盘
- 麦克风和扬声器（选择性）

注意: 使用可支持对应作业系统的键盘。举例来说:操作Mac操作系统时，使用Mac键盘，操作Sun操作系统时，使用Sun键盘

电脑
各台电脑必须安装以下设备:
- 一个VGA连接端口

注意: VGA显示卡会影响显示的质量；为确保最佳使用效果，建议你购买较高质量的产品
- 音频连接端口 (选择性)
- USB Type A连接端口

线缆
线缆的长度会影响显示的质量。请使用包装内所附的线缆以确保最佳的使用效果。

硬件检视 Ⓐ

CS72U/CS74U前视图
1. 连接端口选择按键
2. 连接端口LED指示灯

CS72U/CS74U后视图
1. 控制端键盘，鼠标和音频连接端口
2. 电源插孔(选择性)
3. 控制端显示器连接端口
4. 电脑连接端口区

硬件安装 Ⓑ

连接线缆
安装CS72U / CS74U 请参考安装联机图(联机图中的号码对应于下列步骤)，并执行以下步骤:
1. 请将键盘，鼠标，扬声器和麦克风插至位于机器背板控制端USB扬声器和麦克风的连接端口。
2. 请将控制端屏幕插入切换器后方的VGA控制端连接端口，并且开启屏幕的电源。
3. 使用一组特制的KVM连接线(本包装中所提供)，将特制的SPHD接头插入切换器上任何可用的电脑连接端口。
4. 使用线缆另一端，将USB、音频和VGA连接头，分别插至电脑上对应的连接端口。
5. 如果发现电量不够，可使用一个外部电源转接器。请连络您的经销商以购买正确型号。
6. 开启电脑电源，并开始使用。

操作方法
CS72U/CS74U提供一个方便的方法以通过手动切换方式访问电脑 - 按下位于切换器前板的连接端口选择按键。

手动连接端口选择:
按住并放掉连接端口选择按键，以将KVM切换到该连接端口所对应的电脑。连接端口LED指示灯为绿色。

注意: 使用KVM信号延长器连接此KVM切换器以延伸传输距离，可能会降低视频质量

完整的CS72U/CS74U说明书可从ATEN网站上下载(www.aten.com)

规格表

功能			CS72U	CS74U
电脑连接数			2	4
连接端口选择			前板按键	
接口	控制端连接端口	键盘	1 x USB Type A 母头(黑色)	
		视频	1 x HDB-15 母头(蓝色)	
		鼠标	1 x USB Type A母头(黑色)	
		麦克风	1 x mini stereo 插孔母头(粉红色)	
		扬声器	1 x mini stereo 插孔母头(绿色)	
	电脑端连接端口		2 x SPHD-18 母头(黄色)	4 x SPHD-18母头(黄色)
	电源		1 x DC 插孔 (备用的)	
按键开关	已选择		2 x 按键	4 x 按键
LED指示灯	上线		2 (橘色)	4 (橘色)
	已选择		2 (绿色)	4 (绿色)
视频分辨率			2048 x 1536 @ 60 Hz; DDC2B	
耗电量			DC5V, 0.5W	
作业环境	操作温度		0–50ºC	
	储存温度		-20–60ºC	
	湿度		0–80% RH, 非凝结	
机体特性	外壳		金属	
	重量		0.45 公斤	0.64 公斤
	尺寸 (长 x 宽 x 高)		13.00 x 7.45 x 4.20 厘米	20.00 x 7.45 x 4.20 厘米

CS72U/CS74U 2/4埠USB KVM多電腦切換器使用者指南 www.aten.com 技術服務專線：02-8692-6959

系統需求

控制端
- 一組可相容於最高解析度的VGA顯示器
- 一組USB滑鼠
- 一組USB鍵盤
- 麥克風和喇叭（選擇性）

注意: 使用可支援對應作業系統的鍵盤。舉例來說:操作Mac作業系統時，使用Mac鍵盤，操作Sun作業系統時，使用Sun鍵盤

電腦
各台電腦必須安裝以下設備:
- 一個VGA連接埠

注意: VGA顯示卡會影響顯示的品質；為確保最佳使用效果，建議你購買較高品質的產品
- 音訊連接埠 (選擇性)
- USB Type A連接埠

線材
線材的長度會影響顯示的品質。請使用包裝內所附的線材以確保最佳的使用效果。

硬體檢視 Ⓐ

CS72U/CS74U前視圖
1. 連接埠選擇按鍵
2. 連接埠LED指示燈

CS72U/CS74U背視圖
1. 控制端鍵盤, 滑鼠和音訊連接埠
2. 電源插孔(選擇性)
3. 控制端螢幕連接埠
4. 電腦連接埠區

硬體安裝 Ⓑ

連接線材
安裝CS72U / CS74U 請參考安裝連線圖(連線圖中的號碼對應於下列步驟)，並執行以下步驟：
1. 請將鍵盤，滑鼠，喇叭和麥克風插至位於機器背板控制端USB喇叭和麥克風的連接埠。
2. 請將控制端螢幕插入切換器後方的VGA控制端連接埠，並且開啟螢幕的電源。
3. 使用一組特製的KVM連接線(本包裝中所提供)，將特製的SPHD接頭插入切換器上任何可用的電腦連接埠。
4. 使用線材另一端，將USB、音訊和VGA連接頭，分別插至電腦上對應的連接埠。
5. 如果發現電量不夠，可使用一個外部電源轉接器。請連絡您的經銷商以購買正確型號。
6. 開啟電腦電源，並開始使用。

操作方法
CS72U/CS74U提供一個方便的方法以透過手動切換方式存取電腦 - 按下位於切換器前板的連接埠選擇按鍵。

手動連接埠選擇:
按住並放掉連接埠選擇按鍵，以將KVM切換到該連接埠所對應的電腦。連接埠LED指示燈為綠色。

注意: 使用KVM訊號延長器連接此KVM切換器以延伸傳輸距離，可能會降低視訊品質

完整的CS72U/CS74U說明書可從ATEN網站上下載(www.aten.com)

規格表

功能			CS72U	CS74U
電腦連接數			2	4
連接埠選擇			前板按鍵	
介面	控制端連接埠	鍵盤	1 x USB Type A 母頭(黑色)	
		視訊	1 x HDB-15 母頭(藍色)	
		滑鼠	1 x USB Type A母頭(黑色)	
		麥克風	1 x mini stereo 插孔母頭(粉紅色)	
		喇叭	1 x mini stereo 插孔母頭(綠色)	
	電腦端連接埠		2 x SPHD-18 母頭(黃色)	4 x SPHD-18母頭(黃色)
	電源		1 x DC 插孔 (備用的)	
按鍵開關	已選擇		2 x 按鍵	4 x 按鍵
LED指示燈	上線		2 (橘色)	4 (橘色)
	已選擇		2 (綠色)	4 (綠色)
視訊解析度			2048 x 1536 @ 60 Hz; DDC2B	
耗電量			DC5V, 0.5W	
作業環境	操作溫度		0 - 50˚C	
	儲存溫度		-20 - 60˚C	
	濕度		0 - 80% RH, 非凝結	
型體特性	外殼		金屬	
	重量		0.45 公斤	0.64 公斤
	尺寸 (長 x 寬 x 高)		13.00 x 7.45 x 4.20公分	20.00 x 7.45 x 4.20公分