CL3884NW

4-Port USB HDMI Multi-View Dual Rail WideScreen LCD KVM Switch Quick Start Guide

© Copyright 2024 ATEN® International Co. Ltd.
ATEN and the ATEN logo are registered trademarks of ATEN International Co., Ltd.
All rights reserved. All other trademarks are the property of their respective owners.

Part No. PAPE-1223-S70G Released: 10/2024

A Hardware Overview

Front View

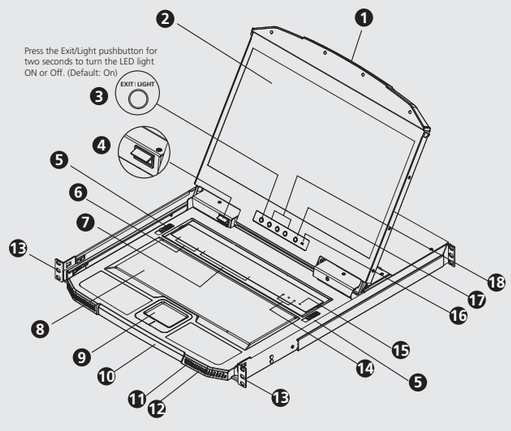

Rear View

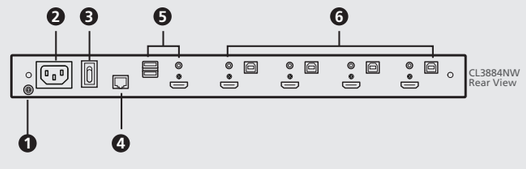

B Installation

Standard Rack Mount

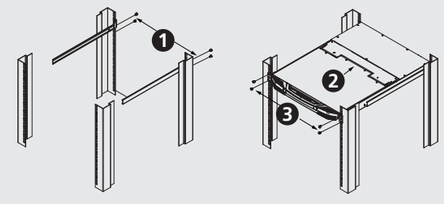

Connecting the Device

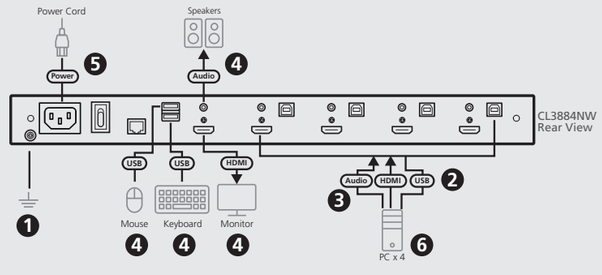

C Operation

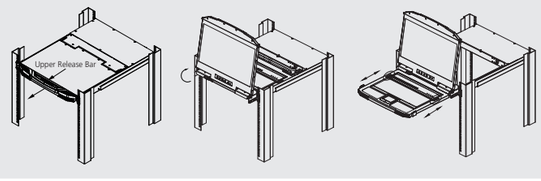

Package Contents

1 CL3884NW LCD KVM with Standard Rack Mounting Kit
2 KVM cable sets (USB, HDMI, audio)
1 extension kit
1 power cord
1 user instructions

Support and Documentation Notice
All information, documentation, firmware, software utilities, and specifications contained in this package are subject to change without prior notification by the manufacturer.
To reduce the environmental impact of our products, ATEN documentation and software can be found online at **http://www.aten.com/download/**

Technical Support
www.aten.com/support

Scan for more information

Product Page | User Manual

The terms HDMI, HDMI High-Definition Multimedia Interface, and the HDMI Logo are trademarks or registered trademarks of HDMI Licensing Administrator, Inc.

CL3884NW 4-Port USB HDMI Multi-View Dual Rail WideScreen LCD KVM Switch — www.aten.com

A Hardware Overview

Front View

1 upper handle with release bar
2 LCD module
3 LED illumination light pushbutton
4 LED illumination light
5 keyboard module releases
6 CPU port selection pushbutton / LEDs
7 multi-view mode & LCD / 2nd display mode pushbuttons / LEDs
8 keyboard
9 touch pad
10 lower handle
11 USB peripheral port
12 power LED
13 rack mounting brackets
14 lock LEDs
15 reset button
16 firmware upgrade switch
17 LCD on / off button
18 LCD control buttons

Rear View

1 grounding terminal
2 power socket
3 power switch
4 RS-232 serial port
5 external console section
6 KVM port section

B Installation

Standard Rack Mount

A standard rack mounting kit is provided with your CL3884NW and can be mounted in 1U of rack space.

1 Attach the left and right mounting brackets to the back of the rack, installing four screws in the tabs to secure them in place.
2 Two people insert the CL3884NW, by sliding its left and right side bars into the mounting brackets.
3 While one person hold the weight of the CL3884NW, have a second person install four screws in the front tabs to secure the module to the front of the rack.
Note: Allow at least 5.1 cm on each side for proper ventilation, and at least 12.7 cm at the back for the power cord and cable clearance.

(Optional) Front-L Bracket Mount

To have a comfortable and safe posture, install the Front-L brackets which provide an extension at the front of the rack to help the unit slide further out and thus allowing you to tilt the LCD screen more. For more information on how to mount the Front-L brackets, please refer to the Front-L Bracket / Extension Kit Installation Guide.

Connecting the Device

1 Ground the CL3884NW by connecting one end of a grounding wire to the grounding terminal and the other end to a suitable grounded object.
Note: Do not omit this step. Proper grounding helps to prevent damage to the unit from power surges or static electricity.
2 Attach your KVM cable(s) to the KVM port section(s) of the CL3884NW.
3 Attach the other end of your KVM cable(s) to a computer.
4 (Optional) For external console operation, connect the external console section as needed.
- Connect the USB Type-A ports from the external console section to a USB keyboard and a USB mouse.
- Connect the HDMI output port from the external console section to an HDMI-enabled display.
- Connect the audio jack from the external console section to a set of speakers.
5 Plug the power cord into the CL3884NW power socket and into an AC power source. Turn on the power switch of the CL3884NW.
6 Power on the computers.

C Operation

Opening/Closing the Console

1 Use the Upper Release Bar Handle to pull the LCD Module straight out.
2 Raise the LCD Module all the way back to expose the LCD screen.
3 Use the Bottom Handle to pull the Keyboard Module straight out until it clicks in place. To independently retract the keyboard, slide both Keyboard Module Releases and push the Keyboard Module in.
4 To close the LCD screen, lower the LCD Module until it lies flat and slide it back in.

OSD Functions

OSD functions are used to configure and control the OSD. To access an OSD function:
1 Either click a function key field at the top of the main screen, or press Activate OSD Mode function keys (by default, press [Scroll Lock] twice) on the keyboard.
2 In the submenus, make your choice either by double-clicking it, or moving the highlight bar to the choice and pressing [Enter].
3 Press [Esc] to return to the previous menu level.

Hotkey Setting Mode (HSM)

All hotkey operations begin by invoking Hotkey mode. For more information on the unit's operation, please refer to the user manual.

Commutateur KVM grand écran LCD à double rail 4 ports USB HDMI Multi-View CL3884NW — www.aten.com

A Description de l'appareil

Vue de face

1 Poignée supérieure avec barre de déblocage
2 Module LCD
3 Bouton-poussoir de lumière d'illumination de LED
4 Lumière d'illumination de LED
5 Touches de déblocage du module de clavier
6 Boutons-poussoirs/LED de sélection du port CPU
7 Mode Multi-View Mode et LCD/ Boutons-poussoirs/LED du mode 2nd affichage
8 Clavier
9 Pavé tactile
10 Poignée inférieure
11 Port USB périphérique
12 Voyant d'alimentation
13 Supports de montage en rack
14 Verrouiller les LED
15 Bouton de réinitialisation
16 Commutateur de mise à niveau du microprogramme
17 Bouton Marche / Arrêt LCD
18 Boutons de commande LCD

Vue de dos

1 Prise terre
2 Prise d'alimentation
3 Bouton d'alimentation
4 Port série RS-232
5 Section de console externe
6 Section de port KVM

B Installation

Montage en bâti standard

Un kit de montage en rack standard est fourni avec votre CL3884NW et peut être monté dans une zone de rack égale à 1U.

1 Fixez les supports de montage gauche et droit à l'arrière du rack, en plaçant 4 vis dans les languettes pour les maintenir en place.
2 Deux personnes insèrent le CL3884NW en faisant glisser ses barres latérales gauche et droit dans les supports de montage.
3 Pendant qu'une personne tient le poids du CL3884NW, l'autre place 4 vis dans les languettes avant pour fixer le module à l'avant du rack.
Remarque : Laissez au moins 5,1 cm de chaque côté pour permettre une ventilation adéquate et au moins 12,7 cm à l'arrière pour le cordon d'alimentation et le câbles.

(Facultatif) Support de montage avant en L

Pour assurer une posture à la fois confortable et sûre, installez les support avant en L qui permettent d'avancer le bâti pour glisser l'unité davantage vers l'extérieur et ainsi vous permettre d'incliner davantage l'écran LCD. Pour plus d'informations sur le montage des supports avant en L, consultez le guide d'installation du kit d'extension/support avant en L.

Branchement de l'appareil

1 Faites la mise à la terre du CL3884NW en raccordant une extrémité d'un fil de mise à la terre à la borne de terre et l'autre extrémité à un objet approprié mis à la terre.
Remarque : N'ignorez pas cette étape. Une mise à la terre appropriée aide à éviter que l'appareil soit endommagé par des surtensions ou de l'électricité statique.
2 Connectez votre câble/vos câbles KVM à la section/aux sections de port du CL3884NW.
3 Connectez l'autre extrémité de votre câble/vos câbles KVM à un ordinateur.
4 (Facultatif) Pour le fonctionnement de la console externe, connectez la section de la console externe selon les besoins.
- Connectez les ports USB de type A de la section de la console externe à un clavier USB et à une souris USB.
- Connectez le port de sortie HDMI de la section de la console externe à un écran compatible HDMI.
- Connectez la prise audio de la section de la console externe à un ensemble de haut-parleurs.
5 Connectez le cordon d'alimentation sur la prise d'alimentation du CL3884NW et branchez-le à une source d'alimentation CA. Mettez l'interrupteur d'alimentation du CL3884NW sur marche.
6 Allumez l'ordinateur.

C Fonctionnement

Ouverture/fermeture de la console

1 Utilisez la poignée de la barre de déblocage supérieure pour tirer le module LCD directement vers l'extérieur.
2 Soulevez complètement le module LCD pour exposer l'écran LCD.
3 À l'aide de la poignée inférieure, tirez le module du clavier vers l'extérieur jusqu'à ce qu'il met en place. Pour rétracter séparément le clavier, faites glisser les deux touches de déblocage du module de clavier et poussez le module de clavier à fond.
4 Pour fermer l'écran LCD, abaissez le module LCD pour le mettre à plat et faites-le glisser vers l'intérieur.

Fonctions du menu affichage à l'écran

Les fonctions du menu affichage à l'écran permettent de configurer et de contrôler l'affichage à l'écran. Pour accéder à une fonction du menu affichage à l'écran :
1 Cliquez sur un champ de touche de fonction vers la partie supérieure de l'écran principal ou appuyez sur les touches de fonction Activer le mode affichage à l'écran (par défaut, appuyez deux fois sur [Arrêt Défil]) sur le clavier.
2 Dans les sous-menus, faites votre choix en double-cliquant dessus ou en déplaçant la barre en surbrillance sur le choix et en appuyant sur [Entrée].
3 Appuyez sur [Echap] pour revenir au menu précédent.

Mode de réglage des touches de raccourci (HSM)

Pour utiliser les raccourcis clavier, le mode Raccourcis clavier doit être actif. Pour plus d'informations sur le fonctionnement de l'unité, veuillez vous reporter au manuel de l'utilisateur.

CL3884NW 4-Port-USB/HDMI-KVM-Switch mit Zweifachschiene, Breitbild-LCD und Mehrfachanzeige — www.aten.com

A Hardwareübersicht

Ansicht von vorn

1 Oberer Tragegriff mit Entriegelungsleiste
2 LCD-Modul
3 Taste für die LED-Beleuchtung
4 LED-Beleuchtung
5 Entriegelung für das Tastaturmodul
6 CPU-Port-Auswahltasten/LEDs
7 Umschalttasten für den Mehrfachanzeigemodus und den LCD/2.-Monitor-Anzeigemodus/LEDs
8 Tastatur
9 Touchpad
10 Unterer Griff
11 Peripheriegerät-USB-Port
12 Betriebszustands-LED
13 Rackmontagewinkel
14 Feststelltasten-LEDs
15 Rücksetztaste
16 Schalter für die Firmwareaktualisierung
17 LCD-Ein/Ausschalttaste
18 LCD-Bedientasten

Ansicht von hinten

1 Erdungsklemme
2 Netzbuchse
3 Netzschalter
4 Serieller RS-232-Port
5 Bereich externe Konsole
6 Bereich KVM-Ports

B Installation

Standard-Rackmontage

Ein Standard-Rackmontagekit für 1 Höheneinheit befindet sich im Lieferumfang Ihres CL3884NW.

1 Führen Sie die vier Schrauben durch die Bohrungen der Montagehalter und schrauben Sie dann den linken und rechten Montagehalter mit Hilfe der vier Schrauben an den hinteren Rackstangen fest.
2 Schieben Sie dann zusammen mit einer zweiten Person den CL3884NW ins Rack hinein, indem Sie dessen linke und rechte Führungsleiste in die Montagehalter schieben.
3 Anschließend hält eine Person den CL3884NW, während die andere Person das Modul mit den vier Schrauben über die Bohrungen auf der Vorderseite an den vorderen Rackstangen fixiert.
Hinweis: Lassen Sie für eine ordnungsgemäße Luftzirkulation an allen Seiten einen Freiraum von mindestens 5,1 cm und mindestens 12,7 cm auf der Rückseite für die Netz- und Anschlusskabel.

(Optional) Front-L-Halterungmontage

Um eine bequeme und sichere Körperhaltung einzunehmen, montieren Sie die vordere L-Halterung, die eine Verlängerung an der Vorderseite des Gestells bietet, sodass das Gerät weiter nach außen gleiten kann und Sie den LCD-Bildschirm somit weiter neigen können. Weitere Einzelheiten zur Montage der Halterungen finden Sie in der Installationsanleitung für die Front-L-Halterung/den Erweiterungssatz.

Anschließen des Geräts

1 Erden Sie den CL3884NW, indem Sie ein Ende der Erdungsleitung an die Erdungsklemme anschließen und das andere Ende mit einem geeigneten geerdeten Gegenstand verbinden.
Hinweis: Überspringen Sie diesen Schritt nicht. Eine ordnungsgemäße Erdung hilft dabei, Schäden am Gerät durch Überspannung oder elektrostatische Aufladung vorzubeugen.
2 Schließen Sie Ihr/-e KVM-Kabel am/an den KVM-Port/-s des CL3884NW an.
3 Schließen Sie die gegenüberliegende/-n Kabelseite/-n Ihres/Ihrer KVM-Kabel an einem Computer an.
4 (Optional) Um die externe Konsole zu bedienen, schließen Sie den externen Konsolenteil je nach Bedarf an.
- Verbinden Sie die USB-Typ-A-Anschlüsse des externen Konsolenteils mit einer USB-Tastatur und einer USB-Maus.
- Verbinden Sie den HDMI-Ausgang des externen Konsolenteils mit einem HDMI-fähigen Bildschirm.
- Schließen Sie einen Lautsprechersatz an die Audiobuchse des externen Konsolenteils an.
5 Verbinden Sie das Netzkabel sowohl mit der Netzbuchse des CL3884NW als auch mit einer Netzsteckdose. Schalten Sie den Netzschalter des CL3884NW auf Ein.
6 Schalten Sie den/die Computer ein.

C Bedienung

Öffnen/Schließen der Konsole

1 Benutzen Sie den oberen Tragegriff, um das LCD-Modul nach vorn hin herauszuziehen.
2 Klappen Sie jetzt das LCD-Modul nach hinten hin auf, um auf den LCD-Bildschirm sehen zu können.
3 Ziehen Sie das Tastaturmodul mit dem unteren Griff gerade heraus, bis es hörbar einrastet. Ziehen Sie beide Entriegelungen für das Tastaturmodul nach vorn und drücken Sie anschließend das Tastaturmodul hinein, um die Tastatur unabhängig vom Display hineinzuschieben.
4 Wenn Sie den LCD-Bildschirm schließen möchten, dann klappen Sie das LCD-Modul solange herunter, bis es flach aufliegt und schieben Sie es anschließend wieder hinein.

OSD-Funktionen

Die OSD-Funktionen dienen der Einstellung und Bedienung der Bildschirmanzeige. Um auf eine OSD-Funktion zuzugreifen:
1 Klicken Sie entweder im Hauptbildschirm oben auf ein Funktionstastenfeld oder drücken Sie die Funktionstaste für die Aktivierung des OSD-Modus (bei Standardeinstellung: Drücken Sie zweimal auf der Tastatur die Taste [Rollen]).
2 Wählen Sie in den Untermenüs entweder durch Doppelklick aus oder bewegen Sie die Auswahlmarkierung an die gewünschte Stelle und drücken Sie anschließend [Enter].
3 Drücken Sie [ESC], um zur nächsthöheren Menüebene zu wechseln.

Hotkey-Einstellmodus (HSM)

Für die Bedienung über Hotkey-Tasten müssen Sie zunächst den Hotkey-Modus aktivieren. Weitere Informationen zur Bedienung des Geräts fi nden Sie im Benutzerhandbuch.

Conmutador KVM LCD de doble raíl para pantalla panorámica y vista múltiple CL3884NW con HDMI y USB de 4 puertos — www.aten.com

A Reseña del hardware

Vista frontal

1 Asa superior con barra de liberación
2 Módulo LCD
3 Pulsador de luz de iluminación led
4 Luz de iluminación led
5 Botones de liberación del módulo de teclado
6 Ledes/botones de selección de puerto CPU
7 Ledes/botones de modo de vista múltiple y LCD/ segundo modo de visualización
8 Teclado
9 Panel táctil
10 Asa inferior
11 Puerto periférico USB
12 Indicador led de alimentación
13 Soportes de montaje en bastidor
14 Ledes de bloqueo
15 Botón de reinicio
16 Interruptor de actualización de firmware
17 Botón de encendido/apagado de LCD
18 Botones de control de LCD

Vista posterior

1 Toma de tierra
2 Entrada de alimentación
3 Interruptor de alimentación
4 Puerto serie RS-232
5 Sección de consola externa
6 Sección de puerto KVM

B Instalación

Soporte para estantería estándar

Se proporciona un kit de montaje en bastidor estándar con su CL3884NW que se puede montar en 1U de espacio en bastidor.

1 Fije los soportes de montaje izquierdo y derecho a la parte posterior del bastidor, colocando cuatro tornillos en las pestañas para asegurarlos en su lugar.
2 Dos personas deben insertar el CL3884NW deslizando sus barras laterales izquierda y derecha en los soportes de montaje.
3 Mientras una persona aguanta el peso del CL3884NW, una segunda persona instala cuatro tornillos en las pestañas frontales para asegurar el módulo en la parte frontal del bastidor.
Nota: Deje al menos 5,1 cm a cada lado para una ventilación adecuada y al menos 12,7 cm en la parte posterior para que el cable de alimentación se pueda mover holgadamente.

(Opcional) Montaje de soporte en L delantero

Para disfrutar de una postura cómoda y segura, instale los soportes en L delanteros que proporcionan una extensión en la parte delantera del bastidor, para hacer que la unidad se pueda deslizar hacia fuera un poco más, permitiéndole inclinar la pantalla LCD aún más. Para obtener más información sobre cómo montar los soportes en L frontales, consulte la Guía de instalación del kit de extensión/soportes en L frontales.

Conexión del dispositivo

1 Conecte a tierra el CL3884NW conectando un extremo de un cable de conexión a tierra al terminal de conexión a tierra y el otro extremo a un objeto conectado a tierra adecuadamente.
Nota: No omita este paso. Una conexión a tierra adecuada ayuda a evitar daños en la unidad por sobretensiones o electricidad estática.
2 Conecte los cables KVM a las secciones de puerto KVM del CL3884NW.
3 Conecte el otro extremo de los cables KVM a un ordenador.
4 Opcionalmente, en el caso de usar una consola externa, conecte la sección de la consola externa según sea necesario.
- Conecte los puertos USB tipo A de la consola externa al teclado USB y al ratón USB.
- Conecte el puerto de salida HDMI de la sección de la consola externa a la pantalla habilitada para HDMI.
- Enchufe el conector de audio de la sección de la consola externa al juego de altavoces.
5 Conecte el cable de alimentación a la entrada de alimentación del CL3884NW y enchúfelo en una toma de corriente CA. Encienda el interruptor de alimentación del CL3884NW.
6 Encienda el ordenador.

C Funcionamiento

Abrir/cerrar la consola

1 Utilice el asa de la barra de liberación superior para sacar el módulo de LCD directamente.
2 Levante el módulo de LCD completamente hacia atrás para exponer la pantalla LCD.
3 Use el asa inferior para tirar del módulo de teclado hacia fuera hasta que encaje en posición. Para retraer el teclado de forma independiente, deslice los dos botones de liberación del módulo de teclado y empuje el módulo de teclado hacia adentro.
4 Para cerrar la pantalla LCD, baje el módulo de LCD hasta que quede plano y vuelva a deslizarlo hacia adentro.

Funciones de visualización en pantalla

Las funciones de visualización en pantalla se utilizan para configurar y controlar la visualización en pantalla. Para acceder a una función de visualización en pantalla:
1 Haga clic en el campo de una tecla de función en la parte superior de la pantalla principal o pulse Activar teclas de función del modo de visualización en pantalla (de forma predeterminada, pulse [Bloq Despl] dos veces) en el teclado.
2 En los menús secundarios, haga su elección haciendo doble clic o moviendo la barra de selección a la opción y pulsando [Intro].
3 Pulse [Esc] para volver al nivel de menú anterior.

Modo de configuración de teclas de acceso directo

Todas las operaciones relacionadas con teclas de acceso directo requieren que primero cambie al modo de teclas de acceso directo. Para obtener más información sobre el funcionamiento de la unidad, consulte el manual del usuario.

Console LCD CL3884NW con switch KVM a schermo panoramico HDMI multiview, doppia guida scorrevole e 4 porte USB — www.aten.com

A Panoramica hardware

Vista anteriore

1 Impugnatura superiore con leva di rilascio
2 Modulo LCD
3 Pulsante di illuminazione LED
4 Luce di illuminazione LED
5 Leve di rilascio modulo tastiera
6 Pulsanti/LED di scelta porta CPU
7 Pulsanti/LED di modalità multiview e LCD/ modalità secondo schermo
8 Tastiera
9 Touchpad
10 Impugnatura inferiore
11 Porta periferica USB
12 LED di accensione
13 Staffe di montaggio su rack
14 LED di blocco
15 Pulsante reset
16 Interruttore aggiornamento firmware
17 Pulsante Accensione/ Spegnimento LCD
18 Pulsanti di controllo LCD

Vista posteriore

1 Terminale di messa a terra
2 Presa di alimentazione
3 Interruttore di alimentazione
4 Porta seriale RS-232
5 Sezione console esterna
6 Sezione porte KVM

B Installazione

Montaggio standard su rack

L'unita CL3884NW è dotata di un kit standard di montaggio su rack è può essere installata su rack con spazio 1U.

1 Sistemare le staffe sinistra e destra di montaggio sul retro del rack e applicare 4 viti nelle alette per fissare le staffe in posizione.
2 Quindi due persone devono inserire l'unità CL3884NW, facendo scorrere le sue barre laterali sinistra e destra nelle corrispondenti staffe di montaggio.
3 Poi, mentre una persona sostiene l'unità CL3884NW per non farla cadere, l'altra deve applicare quattro viti nelle alette anteriori per fissare il modulo alla parte anteriore del rack.
Nota: Lasciare uno spazio di almeno 5,1 cm su entrambi i lati per garantire un'adeguata areazione e uno spazio di almeno 12,7 cm sul retro per contenere il cavo di alimentazione e il necessario vuoto intorno.

(Opzionale) Montaggio della staffa anteriore a L

Per avere una postura comoda e corretta, installare le staffe anteriori a L che consentono di estendere la parte anteriore del rack consentendo all'unità di scivolare ulteriormente e consentendo di inclinare maggiormente lo schermo LCD. Per ulteriori informazioni su come montare le staffe anteriori a L, consultare la Guida all'installazione di Kit di estensione/Staffe anteriori a L.

Collegamento del dispositivo

1 Effettuare la messa a terra dell'unità CL3884NW, collegando un'estremità dell'apposito cavo al terminale di messa a terra e l'altra a un oggetto adeguatamente collegato al suolo.
Nota: Eseguire sempre questo passo. Un'adeguata messa a terra permette di evitare danni all'unità dovuti a sovratensioni o elettricità statica.
2 Collegare i cavi KVM alla sezione delle porte KVM nell'unità CL3884NW.
3 Collegare l'altra estremità dei cavi KVM a un computer.
4 (Opzionale) Per l'azionamento della console esterna, collegare la sezione della console esterna secondo necessità.
- Collegare le porte USB Type-A dalla sezione della console esterna a una tastiera USB e ad un mouse USB.
- Collegare la porta di uscita HDMI dalla sezione della console esterna a un display abilitato HDMI.
- Collegare il jack audio dalla sezione della console esterna a un set di altoparlanti.
5 Inserire il cavo di alimentazione nella presa dell'unità CL3884NW e collegarlo a una sorgente di corrente CA. Accendere l'interruttore dell'unità CL3884NW.
6 Accendere i computer.

C Funzionamento

Apertura/chiusura della Console

1 Usando l'impugnatura della leva di rilascio superiore, estrarre il modulo LCD.
2 Sollevare completamente all'indietro il modulo LCD per rendere visibile lo schermo LCD.
3 Utilizzare l'impugnatura inferiore per estrarre il modulo tastiera finché non scatta in posizione. Per risistemare all'interno la tastiera in modo indipendente, far scorrere entrambe le leve di rilascio del modulo tastiera e spingere il modulo verso l'interno.
4 Per chiudere lo schermo LCD, abbassare completamente il modulo LCD e farlo scorrere verso l'interno.

Funzioni OSD

Le funzioni OSD permettono la configurazione e il controllo del sistema OSD. Per accedere a una funzione OSD:
1 Fare clic sul campo di un tasto funzione nella parte superiore della schermata principale, oppure premere i tasti funzione di Attivazione modalità OSD sulla tastiera (per impostazione predefinita, premere due volte il tasto [Bloc Scorr]).
2 Quindi selezionare una voce dei sottomenu, facendo doppio clic su di essa oppure evidenziandola con la barra di selezione, e premere il tasto [Invio].
3 Premere [Esc] per tornare al precedente livello di menu.

Modalità Impostazione tasti di scelta (HSM)

Tutte le operazioni con i tasti di scelta rapida iniziano con la selezione della modalità Tasti di scelta rapida. Per ulteriori informazioni sul funzionamento dell'unità, vedere il manuale dell'utente.

4-портовый KBM-переключатель с широкоэкранным ЖК-дисплеем, Dual Rail, интерфейсами USB, HDMI и функцией Multi-View — www.aten.com

A Обзор оборудования

Вид спереди

1 Верхняя ручка с фиксатором
2 Модуль ЖК-дисплея
3 Кнопка включения светодиодной подсветки
4 Светодиодная подсветка
5 Фиксаторы модуля клавиатуры
6 Кнопки/индикаторы выбора портов компьютера
7 Кнопки/индикаторы режима Multi-View и режима ЖК/2-го дисплея
8 Клавиатура
9 Тачпад
10 Нижняя ручка
11 USB-порт для периферии
12 Индикатор питания
13 Кронштейны для монтажа в стойке
14 Индикаторы блокировки
15 Кнопка сброса
16 Переключатель обновления прошивки
17 Кнопка включения/ выключения ЖК-дисплея
18 Кнопки управления ЖК-дисплея

Вид сзади

1 Клемма заземления
2 Разъем питания
3 Переключатель питания
4 Последовательный порт RS-232
5 Секция внешней консоли
6 Секция KVM-портов

B Установка

Стандартный монтаж в стойку

В комплект поставки CL3884NW входит стандартный набор для установки в стойку 1U.

1 Подсоедините правый и левый крепежные кронштейны к задней стенке стойки, затем закрепите их 4 винтами через ушки.
2 С помощью двух человек вставьте левую и правую боковые планки CL3884NW в крепежные кронштейны.
3 Пока один человек удерживает CL3884NW, другой должен вставить четыре винта в передние ушки, чтобы закрепить модуль на передней стороне стойки.
Примечание: Оставьте минимум 5,1 см с каждой стороны для надлежащей вентиляции и не менее 12,7 см с задней стороны для размещения шнура питания и кабелей.

(Дополнительно) Фронтальный монтаж Г-образного кронштейна

Для создания эргономичных и безопасных условий работы стоя или сидя, установите фронтальные Г-образные кронштейны, которые удлиняют плечо в передней части стойки. В результате устройство можно будет выдвинуть еще дальше и наклонить ЖК-монитор под более удобным углом. Более подробно монтаж фронтальных Г-образных кронштейнов описан в руководстве по установке фронтальных Г-образных кронштейнов/ монтажного комплекта.

Подключение устройства

1 Заземлите CL3884NW, соединив один конец заземляющего провода с клеммой заземления, а другой конец — с подходящим заземленным предметом.
Примечание: Не пропускайте этот шаг. Надлежащее заземление защищает устройство от повреждений, вызванных скачками напряжения и статическим электричеством.
2 Подключите KVM-кабель (кабели) к секции (секциям) KVM-портов на CL3884NW.
3 Подключите другой конец KVM-кабеля (кабелей) к компьютеру.
4 (Дополнительно) Для использования внешней консоли выполните подключение в соответствующей секции.
- Подключите USB-клавиатуру и USB-мышь к разъемам USB Type-A на внешней консоли.
- Подключите HDMI-монитор к выходу HDMI на внешней консоли.
- Подключите колонки к разъему звука на внешней консоли.
5 Подключите сетевой шнур к разъему питания на CL3884NW, а затем — к сетевой розетке. Включите переключатель питания CL3884NW.
6 Включите компьютеры.

C Эксплуатация

Открытие/закрытие консоли

1 Вытяните модуль ЖК-дисплея, потянув за верхнюю ручку с фиксатором.
2 Поднимите и полностью откиньте модуль ЖК-дисплея назад, чтобы открыть его экран.
3 Выдвиньте модуль клавиатуры за нижнюю ручку до щелчка. Чтобы отдельно убрать клавиатуру, сдвиньте оба фиксатора клавиатуры и задвиньте модуль клавиатуры внутрь.
4 Чтобы закрыть ЖК-экран, опустите модуль ЖК-дисплея в горизонтальное положение и задвиньте его обратно.

Функции экранного меню

Функции экранного меню служат для настройки и управления экранным меню. Доступ к функции экранного меню:
1 Щелкните по функциональной клавише в верхней части главного экрана или нажмите на функциональную клавишу активации режима экранного меню на клавиатуре (по умолчанию необходимо дважды нажать [Scroll Lock]).
2 Чтобы выбрать элемент в подменю, дважды щелкните по элементу или переместите курсор меню к выбранному элементу и нажмите [Enter].
3 Для возврата в меню предыдущего уровня нажмите на клавишу [Esc].

Режим установки клавиш быстрого вызова (HSM)

Все операции с использованием сочетания клавиш начинаются с вызова режима сочетания клавиш. Дополнительные сведения об эксплуатации блока приведены в руководстве пользователя.

4-портовий USB HDMI багатовіконний KVM-перемикач з широкоекранним рідкокристалічним дисплеєм на рейках

www.aten.com

Ⓐ Огляд апаратного забезпечення

Вигляд спереду

❶ Верхня рукоятка з фіксатором
❷ Рідкокристалічний модуль
❸ Кнопка світлодіодного індикатора
❹ Світлодіодний індикатор
❺ Фіксатори модуля клавіатури
❻ Кнопки/світлодіоди вибору порту ЦПУ
❼ Багатовіконний режим та рідкокристалічний дисплей/кнопки/світлодіоди режиму 2-го дисплея
❽ Клавіатура
❾ Сенсорна панель
❿ нижня ручка
⓫ Периферійний USB-порт
⓬ Світлодіодний індикатор живлення
⓬ Кронштейни для монтажу у стійках
⓮ Світлодіоди блокування
⓯ Кнопка скидання
⓰ Перемикач оновлення мікропрограмного забезпечення
⓱ Кнопка увімкнення/вимкнення дисплея
⓲ Кнопки керування дисплеєм

Вигляд ззаду

❶ Контакт заземлення
❷ Гніздо живлення
❸ Перемикач живлення
❹ Послідовний порт RS-232
❺ Секція зовнішньої консолі
❻ Секція портів KVM

Ⓑ Установлення

Стандартний монтаж у стійку

Стандартний комплект для монтажу у стійках постачається разом із CL3884NW і може встановлюватися в 1U стійко-місця.

❶ Прикріпіть лівий та правий монтажні кронштейни на задній стороні стійки, встановивши чотири ґвинти у петлі, щоб закріпити їх на місці.
❷ Удвох з помічником вставте CL3884NW, вставивши ліву та праву пересувні рейки у монтажні кронштейни.
❸ Коли одна людина утримує вагу CL3884NW, друга встановлюватиме чотири ґвинти у передні петлі, щоб прикріпити модуль до переднього боку стійки.
Примітка: Залиште щонайменше по 5,1 см з кожного боку для належної вентиляції, та щонайменше 12,7 см з заднього боку для шнура живлення та кабелю.

(Опційно) Передній L-подібний кронштейн

Щоб отримати зручне й безпечне положення, установіть передні L-подібні кронштейни, які забезпечують подовження в передній частині стійки, даючи змогу пристрою висуватися далі і в такий спосіб дозволяючи більше нахиляти РК-екран. Додаткову інформацію щодо монтажу передніх L-подібних кронштейнів див. у посібнику зі встановлення переднього L-подібного кронштейна / набору подовження.

Підключення пристрою

❶ Заземліть CL3884NW, під'єднавши один кінець заземлювального проводу до клеми заземлення, а другий кінець — до відповідного заземленого об'єкта.
Примітка: Не пропустіть цей крок. Правильне заземлення допомагає запобігти пошкодженню пристрою від перенапруг або статичної електрики.
❷ Під'єднайте KVM-кабель(кабелі) до секції(й) порту KVM CL3884NW.
❸ Під'єднайте інший кінець свого кабелю(ів) KVM до комп'ютера.
❹ (Опційно) Для роботи із зовнішньою консоллю підключіть зовнішню консоль, якщо це необхідно.
- Підключіть порти USB Type-A зовнішньої секції консолі до клавіатури USB та миші USB.
- Підключіть вихідний порт HDMI зовнішньої секції консолі до дисплея з підтримкою HDMI.
- Підключіть аудіороз'єм зовнішньої секції консолі до комплекту динаміків.

❺ Вставте вилку шнура живлення в гніздо живлення CL3884NW та в розетку мережі змінної напруги. Увімкніть перемикач живлення CL3884NW.
❻ Увімкніть комп'ютери.

Ⓒ Експлуатація

Відкривання/Закривання консолі

❶ Щоб безпосередньо витягти модуль рідкокристалічного дисплея, скористайтеся верхньою рукояткою з фіксатором.
❷ Підніміть модуль рідкокристалічного дисплея повністю назад, щоб відкрити екран рідкокристалічного дисплея.
❸ Використовуйте нижню ручку, щоб витягнути модуль клавіатури, доки він не клацне на місці. Для незалежного втягування клавіатури пересуньте обидва фіксатори модуля і вставте модуль клавіатури.
❹ Для закривання рідкокристалічного екрана опустіть рідкокристалічний модуль, аж доки він лежатиме плоско, і засуньте його назад.

Функції екранного меню

Функції екранного меню використовуються для конфігурування та керування екранним меню. Для доступу до функції екранного меню:

❶ Клацніть поле функціональної клавіші над головним екраном або натисніть активувати функціональні клавіші режиму екранного меню (стандартно двічі натисніть [Scroll Lock]) на клавіатурі.
❷ У підменю зробіть свій вибір або двічі клацнувши по ньому, або перемістивши смугу виділення до вибору та натиснувши [Enter].
❸ Для повернення до попереднього рівня меню натисніть [Esc].

Режим налаштування з допомогою гарячих клавіш (HSM)

Для виконання будь-яких дій за допомогою гарячих клавіш необхідно увімкнути режим Hotkey (Гарячі клавіші). Щоб отримати додаткову інформації про роботу пристрою, зверніться до посібника користувача.

Comutador KVM com ecrã LCD panorâmico com calha dupla, função múltiplas vistas e 4 portas USB HDMI CL3884NW

www.aten.com

Ⓐ Visão geral do hardware

Vista frontal

❶ Pega superior com barra de libertação
❷ Módulo LCD
❸ Botão com iluminação LED
❹ Luz de iluminação LED
❺ Elementos de libertação do módulo de teclado
❻ Botões/LEDs para seleção de portas na CPU
❼ Modo de múltiplas vistas e LCD/Botões/LEDs de 2.º Modo de visualização
❽ Teclado
❾ Touchpad
❿ Pega inferior
⓫ Porta periférica USB
⓬ LED de indicação ligado/desligado
⓭ Suportes para montagem em prateleira
⓮ LEDs de bloqueio
⓯ Botão de reposição
⓰ Comutador para atualização de firmware
⓱ Botão para ligar/desligar LCD
⓲ Botões de controlo do LCD

Vista traseira

❶ Terminal de ligação à terra
❷ Socket de alimentação
❸ Interruptor de ligar/desligar
❹ Porta série RS-232
❺ Secção da consola externa
❻ Secção de portas do KVM

Ⓑ Instalação

Montagem em bastidor padrão

É fornecido um kit padrão para montagem em prateleira com o seu CL3884NW, podendo ser montado num espaço de prateleira tipo 1U.

❶ Fixe os suportes de montagem esquerdo e direito na parte traseira da prateleira, instalando os quatro parafusos nas ranhuras para os fixar na posição.
❷ Duas pessoas inserem o CL3884NW, deslizando as barras laterais esquerda e direita nos seus suportes de montagem.
❸ Enquanto uma pessoa segura o CL3884NW, a outra pessoa deve instalar os quatro parafusos nas ranhuras dianteiras de forma a fixar o módulo na parte dianteira da prateleira.
Nota: Deixe pelo menos 5,1 cm de folga em cada um dos lados para uma ventilação adequada, e pelo menos 12,7 cm na parte traseira para ter espaço para o cabo de alimentação e outros cabos.

(Opcional) Suporte de fixação em L frontal

Para ter uma postura confortável e segura, instale os suportes em L frontais que proporcionam uma extensão na parte da frente do bastidor para ajudar a unidade a deslizar mais para fora, permitindo-lhe assim inclinar mais o ecrã LCD. Para obter mais informações sobre como montar os suportes em L frontais, consulte o Guia de Instalação do Suporte em L frontal / Kit de Extensão.

Ligar o dispositivo

❶ Ligue o CL3884NW à terra ligando uma extremidade de um fio de terra ao terminal de aterramento, e a outra extremidade a um objeto devidamente ligado à terra.
Nota: Não omita este passo. Um aterramento adequado ajuda a prevenir danos na unidade provocados por sobretensões ou eletricidade estática.
❷ Fixe o(s) cabo(s) do seu KVM à(s) secção(ões) de portas do KVM CL3884NW.
❸ Ligue a outra extremidade do(s) cabo(s) do seu KVM a um computador.
❹ (Opcional) Para operação em consola externa, ligue a secção da consola externa conforme necessário.
- Ligue as portas USB de tipo A da secção da consola externa a um teclado USB e a um rato USB.
- Ligue a porta de saída HDMI da secção da consola externa a um ecrã com suporte para HDMI.
- Ligue a saída de áudio da secção da consola externa a um conjunto de altifalantes.

❺ Insira o cabo de alimentação no socket de alimentação do CL3884NW e ligue a uma fonte de energia CA. Ligue o interruptor de ligar/desligar do CL3884NW.
❻ Ligue os computadores.

Ⓒ Operação

Abrir/Fechar a consola

❶ Utilize a pega com barra de libertação superior para puxar o Módulo LCD.
❷ Eleve o Módulo LCD até à posição máxima para expor o ecrã LCD.
❸ Use a pega inferior para puxar o módulo do teclado para fora até encaixar no lugar. Para recolher o teclado de forma independente, faça deslizar as duas patilhas de libertação do módulo do teclado e empurre-o para dentro.
❹ Para fechar o ecrã LCD, baixe o Módulo LCD até este ficar plano e deslize-o novamente para dentro.

Funções de OSD

As funções de OSD são utilizadas para configurar e controlar a OSD (visualização no ecrã). Para aceder a uma função de OSD:

❶ Clique no campo de uma tecla de função, na parte superior do ecrã principal, ou prima as teclas de função "Ativar Modo OSD" (por predefinição, prima [Scroll Lock] duas vezes) no teclado.
❷ Nos submenus, faça a sua escolha fazendo duplo clique na mesma, ou movendo a barra de realce para a sua escolha e premindo [Enter].
❸ Prima [Esc] para regressar ao nível do menu anterior.

Modo de definição de teclas de atalho (HSM)

Todas as operações de teclas de atalho começam por invocar o modo de teclas de atalho. Para mais informações sobre a operação da unidade, consulte o manual de utilizador.

CL3884NW 4 Portlu USB HDMI Çoklu Görünümlü Çift Raylı Geniş Ekran LCD KVM Anahtarı

www.aten.com

Ⓐ Donanıma Genel Bakış

Önden Görünüm

❶ Üst Kol ve Ayırma Çubuğu
❷ LCD Modülü
❸ LED Aydınlatmalı Basmalı düğme
❹ LED Aydınlatma
❺ Klavye Modülü Ayırma Mandalları
❻ CPU Port Seçimi Basmalı düğmeleri/LED'leri
❼ Multi-View Mod ve LCD/2nd Görüntü Modu Basmalı düğmeleri/LED'leri
❽ Klavye
❾ Dokunmatik tablet
❿ Alt sap
⓫ USB Çevre Birim Portu
⓬ Güç LED'i
⓭ Raf Montajı Braketleri
⓮ Kilit LED'leri
⓯ Sıfırlama Düğmesi
⓰ Ürün Bilgisi Yükseltme Anahtarı
⓱ LCD Açma/Kapatma Düğmesi
⓲ LCD Kontrol Düğmesi

Arka Görünüm

❶ Topraklama Terminali
❷ Güç Soketi
❸ Güç Anahtarı
❹ RS-232 Seri Portu
❺ Harici Konsol Bölümü
❻ KVM Portu Bölümü

Ⓑ Kurulum

Standart Raf Montajı

CL3884NW ürününüz ile standart raf montaj kiti sunulur ve ürün 1U raf alanına monte edilebilir.

❶ Sol ve sağ montaj braketlerini rafın arkasına takın, dört vidayı tırnaklara vidalayarak yerine sabitleyin.
❷ İki kişi sol ve sağ yan çubuklarını montaj braketlerine kaydırarak CL3884NW'yi yerleştirir.
❸ Bir kişi CL3884NW'nin ağırlığını kaldırırken ikinci bir kişi dört vidayı ön tırnaklara vidalayarak modülü rafın önüne sabitler.
Not: Doğru havalandırma için cihazın her yanında en az 5,1 cm, güç kordonu ve kablo açıklığı için de arkada en az 12,7 cm mesafe bırakın.

(Opsiyonel) Ön-L Desteği Kurulumu

Rahat ve güvenli bir duruş için, rafın ön kısmında uzantı oluşturarak ünitenin daha fazla öne kaydırılmasını ve LCD ekranın daha kolay eğilmesini sağlayan Ön-L desteklerini kurun. Ön-L desteklerinin nasıl monte edileceği hakkında daha fazla bilgi için lütfen Ön-L Desteği / Uzatma Kiti Kurulum Kılavuzuna bakın.

Cihazı Bağlama

❶ CL3884NW'yi, topraklama kablosunun bir ucunu topraklama terminaline ve diğer ucunu uygun topraklanmış bir nesneye bağlayarak topraklayın.
Not: Bu adımı atlamayın.Uygun topraklama, cihazın güç dalgalanmaları ve statik elektrikten zarar görmesini önler.
❷ KVM kablolarını, CL3884NW'nin KVM Portu Bölümlerine takın.
❸ KVM kablolarının diğer uçlarını bir bilgisayara takın.
❹ (Opsiyonel) Harici konsol işlemleri için, harici konsol bölümünü gerektiği gibi bağlayın.
- Harici konsol bölümündeki USB Type-A portlarını bir USB klavye ve bir USB fareye bağlayın.
- Harici konsol bölümündeki HDMI çıkış portunu, HDMI özellikli bir ekrana bağlayın.
- Harici konsol bölümündeki ses girişini hoparlör setine bağlayın.

❺ Güç kordonunu CL3884NW güç soketine ve bir AC gücü kaynağına takın. CL3884NW'nin Güç Anahtarını açın.
❻ Bilgisayarları açın.

Ⓒ Çalıştırma

Konsolu Açma/Kapatma

❶ LCD Modülünü dışarı çekmek için Üst Ayırma Çubuğu Kolunu kullanın.
❷ LCD Modülünü arkaya dayanana kadar kaldırarak LCD ekranı açığa çıkarın.
❸ Klavye Modülünü yerine oturana kadar düz bir şekilde dışarı çekmek için Alt Tutamağı kullanın. Klavyeyi bağımsız olarak içeri çekmek için her iki Klavye Modülü Ayırma mandalını kaydırın ve Klavye Modülünü içeri itin.
❹ LCD ekranı kapatmak için LCD Modülünü yerine yerleşene kadar indirin ve geriye kaydırın.

OSD İşlevleri

OSD işlevleri OSD'yi yapılandırmak ve kontrol etmek için kullanılır. Bir OSD işlevine erişmek için:

❶ Ana ekranın üstündeki bir işlev tuşu alanına tıklayın ya da klavyedeki OSD Modu işlev tuşlarına basarak etkinleştirin (varsayılan olarak [Scroll Lock] tuşuna iki kez basın).
❷ Alt menülerde, seçiminizi çift tıklayarak yapın ya da vurgulama çubuğunu seçiminizin üzerine getirin ve [Enter] tuşuna basın.
❸ Önceki menü seviyesine geri dönmek için [Esc] düğmesine basın.

Aktif Tuş Ayarlama Modu (HSM)

Tüm kısayol tuşu işlemleri, Kısayol Tuşu modunun çağrılmasıyla başlar. Ünitenin çalıştırılması hakkında daha fazla bilgi için kullanıcı kılavuzuna bakın.

Przełącznik KVM CL3884NW 4-portowy, podwójna szyna USB HDMI Multi-View Dual Rail WideScreen LCD

www.aten.com

Ⓐ Opis urządzenia

Widok z przodu

❶ Górny uchwyt z drążkiem zwalniającym
❷ Moduł LCD
❸ Przycisk podświetlenia LED
❹ Podświetlenie LED
❺ Elementy zwalniające modułu klawiatury
❻ Przyciski/diody LED wyboru portu CPU
❼ Przyciski/diody LED trybu wieloekranowego i LCD/trybu drugiego wyświetlacza
❽ Klawiatura
❾ Panel dotykowy
❿ Uchwyt dolny
⓫ Port peryferyjny USB
⓬ Wskaźnik zasilania
⓭ Uchwyty montażowe do stojaków
⓮ Diody LED blokady
⓯ Przycisk resetowania
⓰ Przełącznik aktualizacji oprogramowania sprzętowego
⓱ Przycisk włączania/wyłączania LCD
⓲ Przyciski sterujące LCD

Widok z tyłu

❶ Zacisk uziemienia
❷ Gniazdo zasilania
❸ Włącznik Zasilania
❹ Złącze szeregowe RS-232
❺ Sekcja konsoli zewnętrznej
❻ Sekcja portu KVM

Ⓑ Instalacja

Montaż na standardowym stelażu rack

Standardowy zestaw do montażu w szafie Rack jest dostarczany wraz z CL3884NW i może być montowany w szafach o slocie 1U.

❶ Zamocuj lewe i prawe wsporniki montażowe z tyłu szafy Rack, montując cztery śruby w zatrzaskach w celu ich zabezpieczenia.
❷ Włóż CL3884NW, z pomocą drugiej osoby, wsuwając lewą i prawą boczną ramkę urządzenia do wsporników montażowych.
❸ Podczas gdy jedna osoba podtrzymuje CL3884NW, druga osoba musi zainstalować cztery śruby w przednich zatrzaskach, mocując w ten sposób moduł do przedniej części stojaka.
Uwaga: Należy pozostawić co najmniej 5,1 cm z każdej strony dla zapewnienia prawidłowej wentylacji, i co najmniej 12,7 cm dla przewodu zasilającego i kabli.

(Opcjonalne) Montaż przedniego wspornika L

Aby zapewnić komfortowe korzystanie z konsoli i umożliwić przyjęcie prawidłowej postawy przy konsoli, zamontować przednie wsporniki L, które służą jako przedłużenie szafy, umożliwiając wysunięcie konsoli bardziej do przodu i odchylenie ekranu LCD pod większym kątem. Aby uzyskać więcej informacji dotyczących mocowania przednich wsporników L, skorzystaj z Podręcznika instalacji przednich wsporników L / pakietu dodatkowego.

Podłączanie urządzenia

❶ Należy uziemić CL3884NW, podłączając jeden koniec przewodu uziemiającego do zacisku uziemiającego, a drugi koniec do odpowiedniego uziemionego obiektu.
Uwaga: Nie pomijaj tego kroku.Prawidłowe uziemienie pozwoli uniknąć uszkodzeniu urządzenia w wyniku skoków napięcia lub wyładowań elektrostatycznych.
❷ Podłącz kabel (kable) KVM do sekcji portów KVM w CL3884NW.
❸ Podłącz drugi koniec kabla (kabli) KVM do komputera.
❹ (Opcjonalne) Aby móc korzystać z konsoli zewnętrznej, odpowiednio podłącz konsolę zewnętrzną.
- Podłącz klawiaturę USB i mysz USB do portów USB Type-A konsoli zewnętrznej.
- Podłącz wyświetlacz z gniazdem HDMI do portu wyjścia HDMI konsoli zewnętrznej.
- Podłącz zestaw głośników do gniazda audio konsoli zewnętrznej.

❺ Podłącz przewód zasilający do gniazda zasilania CL3884NW i do źródła prądu zmiennego. Włącz zasilanie CL3884NW.
❻ Włącz komputery.

Ⓒ Obsługa

Otwieranie/zamykanie konsoli

❶ Za pomocą uchwytu górnego drążka zwalniającego wyjmij moduł LCD na zewnątrz.
❷ Podnieś moduł LCD do końca, aby odsłonić ekran LCD.
❸ Użyj uchwytu dolnego, aby wyciągnąć moduł klawiatury, aż zatrzaśnie się na miejscu. Aby niezależnie cofnąć klawiaturę, należy przesunąć oba elementy zwalniające modułu klawiatury i wepchnąć moduł klawiatury.
❹ Aby zamknąć ekran LCD, należy opuścić moduł LCD do pozycji poziomej i wsunąć go.

Funkcje OSD

Funkcje OSD są wykorzystywane do konfigurowania i sterowania OSD. Aby uzyskać dostęp do funkcji OSD:

❶ Kliknij pole klawisza funkcyjnego w górnej części ekranu głównego lub naciśnij przycisk funkcyjny Activate OSD Mode (domyślnie naciśnij dwukrotnie przycisk [Scroll Lock]) na klawiaturze.
❷ W podmenu należy dokonać wyboru, klikając go dwukrotnie lub przesuwając pasek do wyboru i naciskając [Enter].
❸ Wciśnij [Esc], aby powrócić do poprzedniego poziomu menu.

Tryb ustawień klawiszy skrótu

Wszystkie operacje na przyciskach skrótów należy rozpoczynać od wywołania trybu przycisków skrótów (Hotkey). Więcej informacji na temat obsługi urządzeń można znaleźć w instrukcji obsługi.

CL3884NW comutator KVM LCD cu ecran lat cu șină dublă, cu 4 porturi, USB, HDMI, vizualizare multiplă

www.aten.com

Ⓐ Prezentare generală hardware

Vedere din față

❶ Mâner superior cu bară de eliberare
❷ Modul LCD
❸ LED iluminare lumină buton de apăsare
❹ Lumina de iluminare cu LED-uri
❺ Lansări de module de tastatură
❻ Buton de selectare a portului CPU / LED-uri
❼ Mod de vizualizare multiplă și butoane / LED-uri LCD / al doilea mod de afișare
❽ Tastatură
❾ Touch pad
❿ Mâner inferior
⓫ Port periferic USB
⓬ LED de alimentare
⓭ Suporturi de montare pe raft
⓮ LED-uri de blocare
⓯ Buton de resetare
⓰ Comutator de actualizare firmware
⓱ Buton LCD pornit/oprit
⓲ Butoane de control LCD

Vedere din spate

❶ Terminal de împământare
❷ Priză de alimentare
❸ Comutator de alimentare
❹ Port serial RS-232
❺ Secțiunea consolă externă
❻ Secțiunea port KVM

Ⓑ Instalare

Montare în rack standard

CL3884NW este prevăzut cu un kit standard de montare în rack și poate fi montat în 1U de spațiu de rack.

❶ Atașați suporturile de montare stânga și dreapta la partea din spate a raftului, instalând patru șuruburi în file pentru a le fixa în poziție.
❷ Două persoane introduc CL3884NW, prin glisarea barelor laterale stânga și dreapta în suporturile de montare.
❸ În timp ce o persoană susține greutatea CL3884NW, o a doua persoană instalează patru șuruburi în filetele din față pentru a fixa modulul în partea din față a rack-ului.
Notă: Lăsați cel puțin 5,1 cm de spațiu liber pe fiecare parte pentru o ventilație corespunzătoare și cel puțin 12,7 cm în spate pentru cablul de alimentare și cabluri.

(Opțional) Montare pe suport Front-L

Pentru a avea o poziție confortabilă și sigură, instalați suporturile frontale L care oferă o extensie în partea din față a rack-ului pentru a ajuta unitatea să alunece mai departe și astfel vă permite să înclinați mai mult ecranul LCD. Pentru mai multe informații despre modul de montare a a suporturilor frontale L, consultați Ghidul de instalare a Suportului frontal L/kitului de extensie.

Conectarea dispozitivului

❶ Împământați CL3884NW prin conectarea unui capăt al unui fir de împământare la borna de împământare și a celuilalt capăt la un obiect împământat corespunzător.
Notă: Nu omiteți acest pas. Împământarea corectă ajută la prevenirea deteriorării aparatului de la supratensiuni sau electricitate statică.
❷ Atașați cablul (cablurile) KVM la secțiunea (secțiunile) portului KVM al CL3884NW.
❸ Conectați celălalt capăt al cablului (cablurilor) KVM la un computer.
❹ (Opțional) Pentru funcționarea consolei externe, conectați secțiunea consolei externe după cum este necesar.
- Conectați porturile USB de tip A din secțiunea consolei externe la o tastatură USB și un mouse USB.
- Conectați portul de ieșire HDMI din secțiunea consolei externe la un ecran compatibil HDMI.
- Conectați mufa audio din secțiunea consolei externe la un set de difuzoare.

❺ Conectați cablul de alimentare la priza CL3884NW și la o sursă de curent alternativ. Porniți comutatorul de alimentare al CL3884NW.
❻ Porniți calculatoarele.

Ⓒ Operare

Deschiderea/închiderea consolei

❶ Folosiți mânerul superior al barei de eliberare pentru a extrage modulul LCD.
❷ Ridicați modulul LCD până la capăt pentru a expune ecranul LCD.
❸ Folosiți mânerul de jos pentru a trage modulul de tastatură drept afară unitatea în care face clic pe loc. Pentru retragerea independentă a tastaturii, glisați ambele dispozitive de eliberare a modulului tastaturii și împingeți modulul tastaturii în interior.
❹ Pentru a închide ecranul LCD, coborâți modulul LCD până când stă plat și glisați-l înapoi înăuntru.

Funcții OSD

Funcțiile OSD sunt utilizate pentru a configura și controla OSD. Pentru a accesa o funcție OSD:

❶ Fie faceți clic pe un câmp de taste funcționale din partea de sus a ecranului principal, fie apăsați Activare taste funcționale Mod OSD (în mod implicit, apăsați [Scroll Lock] de două ori) pe tastatură.
❷ În submeniuri, faceți alegerea fie prin dublu clic, fie prin deplasarea barei de evidențiere la alegere și apăsarea [Enter].
❸ Apăsați [Esc] pentru a reveni la nivelul anterior al meniului.

Mod de setare a tastelor rapide (HSM)

Toate operațiunile cu taste rapide încep prin invocarea modului Hotkey. Pentru mai multe informații privind operarea unității, consultați manualul de utilizare.

CL3884NW 4 ポート USB HDMI マルチビューワイドスクリーン LCD コンソールドロワー（デュアルスライド対応）

www.aten.com

Ⓐ ハードウェアの概要

フロントパネル

❶ リリースバー付き上部ハンドル
❷ LCD モジュール
❸ LED 照明プッシュボタン
❹ LED 照明
❺ キーボードモジュールリリース
❻ CPU ポート選択プッシュボタン /LED
❼ マルチビューモード & LCD/ セカンドディスプレイモードプッシュボタン /LED
❽ キーボード
❾ タッチパッド
❿ ロワーハンドル
⓫ USB 周辺機器ポート
⓬ 電源表示 LED
⓭ ラックマウントブラケット
⓮ ロック LED
⓯ リセットボタン
⓰ ファームウェアアップグレードスイッチ
⓱ LCD オン / オフボタン
⓲ LCD コントロールボタン

リアパネル

❶ 接地端子
❷ 電源ソケット
❸ 電源スイッチ
❹ RS-232 シリアルポート
❺ 外部コンソールセクション
❻ KVM ポートセクション

Ⓑ セットアップ

標準ラックマウント

CL3884NW には、1U のラックスペースにマウントするための標準型ラックマウントキットが付属しています。

❶ ラック背面に左右のマウントブラケットを取り付け、タブに 4 本のネジを入れ、所定の位置に固定します。
❷ 左右のバーをマウントブラケットに入れ、2 人がかりで CL3884NW を挿入してください。
❸ 1 人が CL3884NW の重量を支え、もう 1 人がフロントタブに 4 本のネジを取り付け、ラック前面にモジュールを固定します。
注意：両側に 5.1cm 以上の換気スペースを開け、背面に 12.7cm 以上の電源コードとケーブルのスペースを開けてください。

（オプション）前部 L 型ブラケットマウント

前部 L 型ブラケットを取り付けると、ラック前面（手前）が伸長しユニットをさらにスライドして移動させ、LCD 画面を傾けて、快適で安全な姿勢を保つことができます。フロント L ブラケットの詳しい取付方法については、前部 L ブラケット / 拡張キット設置ガイドを参照してください。

デバイスの接続

❶ 接地ワイヤーの一端を接地ターミナルに接続し、他端を適切な接地物に接続して、CL3884NW を接地します。
注意：この手順を省略しないでください。適切に接地することで、電源サージや静電気によるユニットの破損を防止することができます。
❷ KVM ケーブルを CL3884NW の KVM ポートセクションに接続します。
❸ KVM ケーブルの他端をコンピュータに接続します。
❹ (オプション) 外部コンソールを操作するため、必要に応じて外部コンソールセクションを接続してください。
- USB キーボードと USB マウスに、外部コンソールセクションの USB タイプ A ポートを接続します。
- HDMI 対応ディスプレイに、外部コンソールセクションの HDMI 出力ポートを接続します。
- 外部コンソールセクションのオーディオジャックに、1 組のスピーカーを接続します。

❺ 電源ケーブルを、CL3884NW の電源ソケットと交流電源コンセントに接続します。CL3884NW の電源スイッチを入れます。
❻ コンピューターの電源を入れます。

Ⓒ 操作

コンソールの開閉

❶ 上部リリースバーハンドルを使用して、LCD モジュールをまっすぐ引き出します。
❷ LCD 画面全体が現われるように、LCD モジュールを一杯に持ち上げます。
❸ 下のハンドルを使用して、カチッと音がして所定の位置に配置されるまで、キーボードモジュールをまっすぐ引き出します。キーボードを 1 台ずつ格納するには、両方のキーボードモジュールリリースをスライドさせて、キーボードモジュールを押し入れます。
❹ LCD 画面を閉じるには、水平になるまで LCD モジュールを下げ、元通りに挿入します。

OSD ファンクション

OSD ファンクションで、OSD の設定と制御を行ないます。OSD ファンクションへのアクセス方法：

❶ メイン画面上部のファンクションキーフィールドをクリックするか、キーボードの OSD モードファンクション起動キーを押します (デフォルトでは [Scroll Lock] を 2 回押します)。
❷ サブメニューで、選択したい機能をダブルクリックするか、その機能にハイライトバーを移動させて [Enter] を押して選択します。
❸ [Esc] を押すと、以前のメニューレベルに戻ります。

ホットキー設定モード (HSM)

すべてのホットキー操作はホットキーモードを起動してから始めます。本製品の操作方法の詳細については、ユーザーマニュアルを参照してください。

CL3884NW 4 포트 USB HDMI 멀티 뷰 듀얼 레일 와이드스크린 LCD KVM 스위치

www.aten.com

Ⓐ 하드웨어 개요

전면

❶ 상단 릴리스 바 핸들
❷ LCD 모듈
❸ LED 조명 푸시 버튼
❹ LED 조명
❺ 키보드 모듈 릴리스
❻ CPU 포트 선택 푸시 버튼 /LED
❼ 멀티 뷰 모드 & LCD/ 보조 디스플레이 모드 푸시 버튼 /LED
❽ 키보드
❾ 터치패드
❿ 하단 핸들
⓫ USB 주변장치 포트
⓬ LED 표시등
⓭ 랙 장착 브래킷
⓮ 잠금 LED
⓯ 리셋 버튼
⓰ 펌웨어 업그레이드 스위치
⓱ LCD 켜기 / 끄기 버튼
⓲ LCD 제어 버튼

후면

❶ 접지 단자
❷ 전원 소켓
❸ 전원 스위치
❹ RS-232 시리얼 포트
❺ 외부 콘솔 선택
❻ KVM 포트 선택

Ⓑ 설치

표준 랙 마운트

CL3884NW 는 표준형 랙 장착 키트를 제공하며 1U 의 랙 공간에 장착할 수 있습니다 .

❶ 왼쪽 및 오른쪽 장착 브래킷을 랙 후면에 부착하고 네 개의 나사를 탭에 설치해 원하는 위치에 고정합니다 .
❷ 두 사람이 CL3884NW 의 왼쪽 및 오른쪽 사이드 바를 슬라이드해 장착 브래킷에 삽입합니다 .
❸ 한 사람은 CL3884NW 의 무게를 지탱하고 , 다른 한 사람이 전면 탭에 네 개의 나사를 설치해 랙 전면에 모듈을 고정합니다 .
주의 : 원활한 통풍을 위해 각 면에 최소 5.1cm 이상 , 전원 코드 후면에 최소 12.7cm 의 공간을 확보하고 케이블을 정리할 수 있는 여유를 둡니다 .

(선택 사항) 전면 L 브라켓 마운트

편안하고 안전한 자세를 유지하려면 전면 L 브라켓을 설치합니다 . 이 브라켓은 랙 앞쪽으로 확장되어 장치를 더 멀리 밀어낼 수 있게 하여 LCD 화면을 더 많이 기울일 수 있도록 도와줍니다 . 전면 L 브라켓 / 확장 키트 설치 방법에 대한 자세한 내용은 전면 L 브라켓 / 확장 키트 설치 가이드를 참조하시길 바랍니다 .

장치 연결

❶ 접지선의 한쪽 끝을 접지 단자에 , 다른 한쪽 끝을 적절히 접지된 물체에 연결해 CL3884NW 를 접지합니다 .
주의 : 이 단계는 생략하지 마십시오 . 올바른 접지는 전원 서지 또는 정전기로부터 제품이 손상되지 않도록 방지합니다 .
❷ KVM 케이블을 CL3884NW 의 KVM 포트 섹션에 연결합니다 .
❸ KVM 케이블의 다른 쪽 끝을 컴퓨터에 연결합니다 .
❹ (선택 사항) 외부 콘솔을 사용하려면 필요에 따라 외부 콘솔 부분을 연결합니다 .
– 외부 콘솔 부분 USB Type-A 포트를 USB 키보드 및 USB 마우스에 연결합니다 .
– 외부 콘솔 부분 HDMI 출력 포트를 HDMI 디스플레이에 연결합니다 .
– 외부 콘솔 부분 오디오 잭을 스피커에 연결합니다 .
❺ 전원 코드를 CL3884NW 의 전원 소켓과 AC 전원 공급 소스에 꽂습니다 . CL3884NW 의 전원 스위치를 켭니다 .
❻ 컴퓨터를 켭니다 .

Ⓒ 작동 방법

콘솔 열기 / 닫기

❶ 상단의 릴리스 바 핸들을 사용해 LCD 모듈을 똑바로 꺼냅니다 .
❷ LCD 모듈을 뒤로 젖혀 LCD 화면이 보에게 합니다 .
❸ 하단 핸들을 사용하여 키보드 모듈을 똑바로 당겨서 제자리에 고정될 때까지 빼냅니다 . 키보드를 독립적으로 집어넣으려면 양쪽 키보드 모듈 해제 장치를 밀고 키보드 모듈을 안으로 밀어 넣습니다 .
❹ LCD 화면을 닫으려면 LCD 모듈이 평평하게 눕혀질 때까지 내린 후 안으로 밀어 넣습니다 .

OSD 기능

OSD 기능은 OSD 를 구성하고 제어하는 데 사용합니다 . OSD 기능에 접속하려면 :

❶ 메인 화면 상단의 기능 키 필드를 클릭하거나 키보드에 있는 OSD 활성화 모드 기능 키 (기본 설정은 [Scroll Lock] 두 번 누름) 를 누릅니다 .
❷ 하위 메뉴에서 원하는 항목을 더블클릭하거나 하이라이트 바를 움직여 선택한 후 [Enter] 를 누릅니다 .
❸ 이전 메뉴 레벨로 돌아가려면 [Esc] 를 누릅니다 .

핫키 설정 모드 (HSM)

모든 핫키 기능은 핫키 모드를 실행하면서 시작됩니다. 장치의 작동에 대한 자세한 내용은 사용자 매뉴얼을 참조하십시오.

CL3884NW 四端口 USB HDMI 多视图双滑轨宽屏 LCD KVM 切换器

www.aten.com

Ⓐ 硬件概览

前视图

❶ 释放握把（含释放握把）
❷ LCD 模块
❸ LED 照明灯按钮
❹ LED 照明灯
❺ 键盘模块释放钮
❻ CPU 端口选择按钮 /LED 指示灯
❼ 多视图模式及 LCD/ 第二种显示模式按钮 / LED 指示灯
❽ 键盘
❾ 触摸板
❿ 下把手
⓫ USB 外设端口
⓬ 电源指示灯
⓭ 机架安装支架
⓮ 锁定 LED 指示灯
⓯ 复位按钮
⓰ 固件升级开关
⓱ LCD 开启 / 关闭按钮
⓲ LCD 控制按钮

后视图

❶ 接地端子
❷ 电源插座
❸ 电源开关
❹ RS-232 串口
❺ 外接控制台端口区
❻ KVM 端口区

Ⓑ 安装

标准机架式安装

CL3884NW 随附标准机架安装套件，可安装在 1U 机架空间中。

❶ 将左侧及右侧安装支架固定于机架后侧，然后将四根螺丝拧入卡舌并固定到位。
❷ 两人合力将 CL3884NW 左侧及右侧支撑条滑入安装支架。
❸ 一人托住 CL3884NW，另一人在前卡舌中拧入四根螺丝，以便将模块固定于机架正面。
注：两侧至少需留出 5.1cm 的空间以确保通风；背面至少保留 12.7cm 的电源线及线缆空间。

（可选）前 L 型支架式安装

为确保设备保持在安全和舒适的位置，请安装前 L 型支架。该支架为机架提供了良好的延展性以便设备更好地向外滑动，并让您可以多角度倾斜 LCD 屏幕。如需了解有关如何安装前 L 型支架的更多信息，请参阅《前 L 型支架 / 扩展套件安装指南》。

连接设备

❶ CL3884NW 接地：将接地线的一端连接到接地端子，另一端连接到合适的接地物体。
注：切勿省略该步骤。正确的接地有助于防止电涌或静电损坏设备。
❷ 将 KVM 线缆连接到 CL3884NW 的 KVM 端口区。
❸ 将 KVM 线缆的另一端连接到计算机。
❹ （可选）如需外部控制端操作，请视需要连接外部控制端部分。
- 将外部控制端部分的 USB Type-A 端口接到 USB 键盘和 USB 鼠标。
- 将外部控制端部分的 HDMI 输出端口接到支持 HDMI 的显示屏。
- 将外部控制端部分的音频插孔接到一组扬声器。

❺ 将电源线插入 CL3884NW 电源插座和交流电源。打开 CL3884NW 的电源开关。
❻ 打开计算机电源。

Ⓒ 操作

打开 / 关闭控制台

❶ 使用上部释放握把，径直拉出 LCD 模块。
❷ 向后掀开 LCD 模块以露出 LCD 屏幕。
❸ 利用底部把手直接向外拉键盘模块，直至听到咔哒声锁定就位。如需单独将键盘模块收回，需滑动两侧的键盘模块释放钮，并推回键盘模块。
❹ 如需闭合 LCD 屏