AP901
2-CH Dante Expansion Card for AP Series
AP902
2-CH Mic/Line Preamp Expansion Card for AP Series
Quick Start Guide

© Copyright 2025 ATEN® International Co. Ltd.
ATEN and the ATEN logo are registered trademarks of ATEN International Co., Ltd.
All rights reserved. All other trademarks are the property of their respective owners.

Released: 08/2025

A Hardware Overview

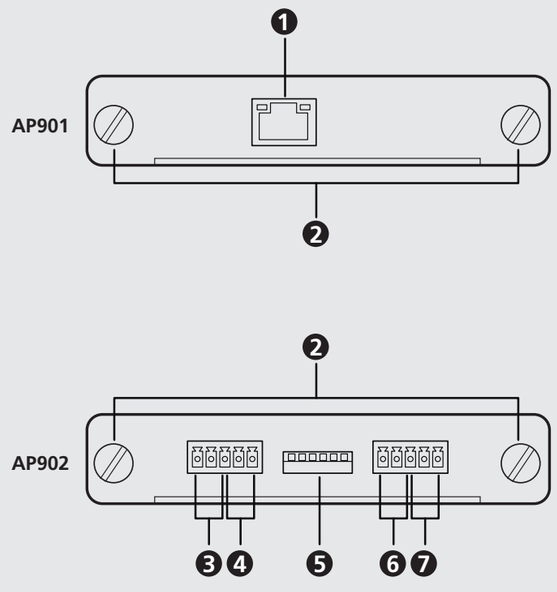

B Installing / Removing the Expansion Card

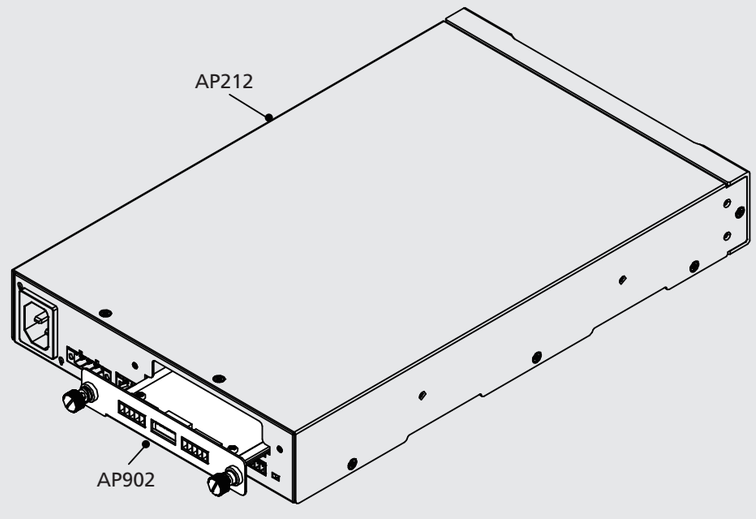

AP901 Package Contents
1 AP901 2-CH Dante Expansion Card for AP Series
1 user instructions

AP902 Package Contents
1 AP902 2-CH Mic/Line Preamp Expansion Card for AP Series
2 5-pin Euroblock connectors with strain relief (3.5mm)
1 user instructions

Support and Documentation Notice
All information, documentation, firmware, software utilities, and specifications contained in this package are subject to change without prior notification by the manufacturer.
To reduce the environmental impact of our products, ATEN documentation and software can be found online at
http://www.aten.com/download/

Technical Support
www.aten.com/support

Scan for more information

Product Page AP901
Product Page AP902
User Manual

A Hardware Overview
1 Dante link port
2 screws
3 line input for channel 2
4 mic input for channel 2
5 gain control switch
6 line input for channel 1
7 mic input for channel 1
Note: To prevent device damage, do not feed a line level signal to mic input channel.

B Installing / Removing the Expansion Card
Note: Make sure that you turn off the AP206/AP212 power amplifier and disconnect the unit from the power source before installing or removing the expansion card.
To install the expansion card into the AP206/AP212 power amplifier:
1. Remove the expansion slot plate on the rear side of the AP206/AP212 power amplifier.
2. Insert the expansion card into the amplifier's expansion slot.
   Note: Give a little push to get the expansion card fully seated in the slot.
3. Apply force to each screw head till it is in place, and then tighten the screw by turning it clockwise.

To remove the expansion card:
Note: For safety purpose, please power off the AP206/AP212 power amplifier and then wait for 50 seconds before removing the expansion card.
1. Alternately loosen each screw.
2. Hold the two screws and then gently pull out the expansion card.
3. Use the expansion slot plate to cover the blank slot, and secure it with the 2 screws.

C Configuring Audio Gain on AP902
To adjust the audio gain level, switch on or off the pole(s) as the following table shows:
Note:
1. Pole 1 to pole 3 are for channel 2 while pole 4 to pole 6 are for channel 1.
2. When all poles are set to OFF(-6dB), WebGUI is able to control gain level of this channel. Otherwise, channel gain level is still controlled by DIP switch (gain control switch).

Gain Level	Position of Individual Switches			
-6dB	OFF	v	v	v
	ON			
	Pole for Channel 2:	1	2	3
	Pole for Channel 1:	4	5	6
0dB	OFF	v	v	
	ON			v
	Pole for Channel 2:	1	2	3
	Pole for Channel 1:	4	5	6
+6dB	OFF	v		v
	ON		v	
	Pole for Channel 2:	1	2	3
	Pole for Channel 1:	4	5	6
+12dB	OFF	v		
	ON		v	v
	Pole for Channel 2:	1	2	3
	Pole for Channel 1:	4	5	6
+18dB	OFF		v	v
	ON	v		
	Pole for Channel 2:	1	2	3
	Pole for Channel 1:	4	5	6
+24dB	OFF		v	
	ON	v		v
	Pole for Channel 2:	1	2	3
	Pole for Channel 1:	4	5	6
+30dB	OFF			v
	ON	v	v	
	Pole for Channel 2:	1	2	3
	Pole for Channel 1:	4	5	6
+36dB	OFF			
	ON	v	v	v
	Pole for Channel 2:	1	2	3
	Pole for Channel 1:	4	5	6

A Survol du matériel
1 Port de liaison Dante
2 vis
3 entrée ligne pour le canal 2
4 entrée micro pour le canal 2
5 commutateur de contrôle de gain
6 entrée ligne pour le canal 1
7 entrée micro pour le canal 1
Remarque : Pour éviter d'endommager l'appareil, n'envoyez pas de signal de niveau ligne au canal d'entrée micro.

B Installer / retirer la carte d'extension
Remarque : Veillez à éteindre l'amplificateur de puissance AP206/AP212 et à le débrancher de la source d'alimentation avant d'installer ou de retirer la carte d'extension.
Pour installer la carte d'extension dans l'amplificateur de puissance AP206/AP212 :
1. Retirez la plaque de la fente d'extension située à l'arrière de l'amplificateur de puissance AP206/AP212.
2. Insérez la carte d'extension dans la fente d'extension de l'amplificateur.
   Remarque : Poussez légèrement pour que la carte d'extension s'insère complètement dans la fente.
3. Appuyez sur chaque tête de vis pour lui faire prendre sa place, puis serrez la vis en la tournant dans le sens des aiguilles d'une montre.

Pour retirer la carte d'extension :
Remarque : Pour des raisons de sécurité, éteignez l'amplificateur de puissance AP206/AP212 et attendez 50 secondes avant de retirer la carte d'extension.
1. Desserrez alternativement chaque vis.
2. Maintenez les deux vis et retirez la carte d'extension avec soin.
3. Utilisez la plaque de la fente d'extension pour couvrir la fente vide et fixez-la à l'aide des 2 vis.

C Configurer le gain audio sur l'AP902
Pour régler le niveau de gain audio, activer ou désactiver le(s) pôle(s) comme indiqué sur le tableau suivant :
Remarque :
1. Les pôles 1 à 3 sont destinés au canal 2 tandis que les pôles 4 à 6 sont destinés au canal 1.
2. Lorsque tous les pôles sont réglés sur OFF (-6 dB), WebGUI peut contrôler le niveau de gain de ce canal. Sinon, le niveau de gain du canal est toujours contrôlé par le commutateur DIP (commutateur de contrôle du gain).

Niveau de gain	Position des commutateurs individuels			
-6 dB	ARRET	v	v	v
	MARCHE			
	Pôle pour le canal 2 :	1	2	3
	Pôle pour le canal 1 :	4	5	6
0 dB	ARRET	v	v	
	MARCHE			v
	Pôle pour le canal 2 :	1	2	3
	Pôle pour le canal 1 :	4	5	6
+6 dB	ARRET	v		v
	MARCHE		v	
	Pôle pour le canal 2 :	1	2	3
	Pôle pour le canal 1 :	4	5	6
+12 dB	ARRET	v		
	MARCHE		v	v
	Pôle pour le canal 2 :	1	2	3
	Pôle pour le canal 1 :	4	5	6
+18 dB	ARRET		v	v
	MARCHE	v		
	Pôle pour le canal 2 :	1	2	3
	Pôle pour le canal 1 :	4	5	6
+24 dB	ARRET		v	
	MARCHE	v		v
	Pôle pour le canal 2 :	1	2	3
	Pôle pour le canal 1 :	4	5	6
+30 dB	ARRET			v
	MARCHE	v	v	
	Pôle pour le canal 2 :	1	2	3
	Pôle pour le canal 1 :	4	5	6
+36 dB	ARRET			
	MARCHE	v	v	v
	Pôle pour le canal 2 :	1	2	3
	Pôle pour le canal 1 :	4	5	6

A Hardware Übersicht
1 Dante Link Port
2 Schrauben
3 Line-Eingang für Kanal 2
4 Mikrofoneingang für Kanal 2
5 Schalter für Verstärkungsregelung
6 Line-Eingang für Kanal 1
7 Mikrofoneingang für Kanal 1
Hinweis: Führen Sie dem Kanal des Mikrofoneingangs kein Line-Pegelsignal zu, um Schäden am Gerät zu vermeiden.

B Die Erweiterungskarte installieren / entfernen
Hinweis: Stellen Sie sicher, dass Sie die AP206/AP212 Endstufe ausschalten und das Gerät von der Stromversorgung trennen, bevor Sie die Erweiterungskarte installieren oder entfernen.
Installation der Erweiterungskarte in die AP206/AP212 Endstufe:
1. Entfernen Sie die Platte des Erweiterungssteckplatzes an der Rückseite der AP206/AP212 Endstufe.
2. Setzen Sie die Erweiterungskarte in den Erweiterungssteckplatz des Verstärkers ein.
   Hinweis: Drücken Sie ein wenig, um sicherzustellen, dass die Erweiterungskarte fest in den Steckplatz einrastet.
3. Üben Sie Druck auf jeden Schraubenkopf aus, bis er fest sitzt. Ziehen Sie die Schraube anschließend durch Drehen im Uhrzeigersinn fest.

Entfernen der Erweiterungskarte:
Hinweis: Schalten Sie die AP206/AP212 Endstufe aus Sicherheitsgründen aus und warten Sie anschließend 50 Sekunden, bevor Sie die Erweiterungskarte entfernen.
1. Lösen Sie abwechselnd jede Schraube.
2. Halten Sie die beiden Schrauben fest und ziehen Sie die Erweiterungskarte anschließend vorsichtig heraus.
3. Verwenden Sie die Platte des Erweiterungssteckplatzes, um den leeren Steckplatz abzudecken, und befestigen Sie sie mit den 2 Schrauben.

C Audioverstärkung auf dem AP902 konfigurieren
Schalten Sie den/die Pol(e) zum Einstellen des Pegels der Audioverstärkung wie in der folgenden Tabelle dargestellt ein oder aus:
Hinweis:
1. Die Pole 1 bis 3 sind für Kanal 2, die Pole 4 bis 6 sind für Kanal 1.
2. Wenn alle Pole auf OFF (-6 dB) eingestellt sind, kann WebGUI den Verstärkungspegel dieses Kanals steuern. Anderenfalls wird der Verstärkungspegel des Kanals weiterhin über den DIP-Schalter (Verstärkungsregelungsschalter) gesteuert.

Verstärkungsstufe	Position individueller Schalter			
-6dB	AUS	v	v	v
	EIN			
	Pol für Kanal 2:	1	2	3
	Pol für Kanal 1:	4	5	6
0dB	AUS	v	v	
	EIN			v
	Pol für Kanal 2:	1	2	3
	Pol für Kanal 1:	4	5	6
+6dB	AUS	v		v
	EIN		v	
	Pol für Kanal 2:	1	2	3
	Pol für Kanal 1:	4	5	6
+12dB	AUS	v		
	EIN		v	v
	Pol für Kanal 2:	1	2	3
	Pol für Kanal 1:	4	5	6
+18dB	AUS		v	v
	EIN	v		
	Pol für Kanal 2:	1	2	3
	Pol für Kanal 1:	4	5	6
+24dB	AUS		v	
	EIN	v		v
	Pol für Kanal 2:	1	2	3
	Pol für Kanal 1:	4	5	6
+30dB	AUS			v
	EIN	v	v	
	Pol für Kanal 2:	1	2	3
	Pol für Kanal 1:	4	5	6
+36dB	AUS			
	EIN	v	v	v
	Pol für Kanal 2:	1	2	3
	Pol für Kanal 1:	4	5	6

A Vista general del hardware
1 Puerto de conexión Dante
2 tornillos
3 entrada de línea para canal 2
4 entrada de micrófono para canal 2
5 interruptor de control de ganancia
6 entrada de línea para canal 1
7 entrada de micrófono para canal 1
Nota: Para evitar daños en el dispositivo, no alimente una señal de nivel de línea a un canal de entrada de micrófono.

B Instalación / Desinstalación de la tarjeta de expansión
Nota: Asegúrese de apagar el amplificador de potencia AP206/AP212 y desconectar la unidad de la fuente de alimentación antes de instalar o retirar la tarjeta de expansión.
Para instalar la tarjeta de expansión en el amplificador de potencia AP206/AP212:
1. Quite la placa de ranura de expansión de la parte trasera del amplificador de potencia AP206/AP212.
2. Inserte la tarjeta de expansión en la ranura de expansión del amplificador.
   Nota: Empuje un poco para que la tarjeta de expansión encaje completamente en la ranura.
3. Aplique fuerza a cada cabezal de tornillo hasta que esté en su lugar y luego apriete el tornillo girándolo en el sentido de las agujas del reloj.

Para quitar la tarjeta de expansión:
Nota: Por seguridad, apague el amplificador de potencia AP206/AP212 y luego espere 50 segundos antes de quitar la tarjeta de expansión.
1. Afloje alternativamente cada tornillo.
2. Sujete los dos tornillos y luego extraiga con cuidado la tarjeta de expansión.
3. Utilice la placa de la ranura de expansión para cubrir la ranura vacía y fíjela con los 2 tornillos.

C Configuración de la ganancia de audio en AP902
Para ajustar el nivel de ganancia de audio, encienda o apague los polos como muestra la siguiente tabla:
Nota:
1. El polo 1 al polo 3 son para el canal 2 mientras que el polo 4 al polo 6 son para el canal 1.
2. Cuando todos los polos están fijados en OFF (-6dB), WebGUI puede controlar el nivel de ganancia de este canal. En caso contrario, el nivel de ganancia del canal todavía lo controla el interruptor DIP (interruptor de control de ganancia).

Nivel de ganancia	Posición de interruptores individuales			
-6dB	APAGADO	v	v	v
	ENCENDIDO			
	Polo para el canal 2:	1	2	3
	Polo para el canal 1:	4	5	6
0dB	APAGADO	v	v	
	ENCENDIDO			v
	Polo para el canal 2:	1	2	3
	Polo para el canal 1:	4	5	6
+6dB	APAGADO	v		v
	ENCENDIDO		v	
	Polo para el canal 2:	1	2	3
	Polo para el canal 1:	4	5	6
+12dB	APAGADO	v		
	ENCENDIDO		v	v
	Polo para el canal 2:	1	2	3
	Polo para el canal 1:	4	5	6
+18dB	APAGADO		v	v
	ENCENDIDO	v		
	Polo para el canal 2:	1	2	3
	Polo para el canal 1:	4	5	6
+24dB	APAGADO		v	
	ENCENDIDO	v		v
	Polo para el canal 2:	1	2	3
	Polo para el canal 1:	4	5	6
+30dB	APAGADO			v
	ENCENDIDO	v	v	
	Polo para el canal 2:	1	2	3
	Polo para el canal 1:	4	5	6
+36dB	APAGADO			
	ENCENDIDO	v	v	v
	Polo para el canal 2:	1	2	3
	Polo para el canal 1:	4	5	6

A Panoramica dell'Hardware
1 Porta link Dante
2 viti
3 ingresso linea per canale 2
4 ingresso microfono per canale 2
5 interruttore controllo gain
6 ingresso linea per canale 1
7 ingresso microfono per canale 1
Nota: Per prevenire danni al dispositivo, non inserire un segnale con livello di linea nel canale di ingresso del microfono.

B Inserire / Rimuovere la scheda di espansione
Nota: Ricordarsi di spegnere l'amplificatore AP206/AP212 e scollegare l'unità dall'alimentazione prima di installare o rimuovere la scheda di espansione.
Per installare la scheda di espansione nell'amplificatore AP206/AP212:
1. Rimuovere la piastra dell'alloggio di espansione sul lato posteriore dell'amplificatore AP206/AP212.
2. Inserire la scheda di espansione nell'alloggio di espansione dell'amplificatore.
   Nota: Spingere un po' per inserire bene la scheda di espansione nel suo alloggio.
3. Spingere con forza la testa di ciascuna vite finché non è ben inserita, poi stringere le viti ruotandole in senso orario.

Per rimuovere la scheda di espansione:
Nota: Per sicurezza, spegnere l'amplificatore AP206/AP212 e aspettare 50 secondi prima di rimuovere la scheda di espansione.
1. Allentare ciascuna scheda un po' alla volta.
2. Tenere ferme le due viti e poi estrarre delicatamente la scheda di espansione.
3. Usare la piastra dell'alloggio di espansione per coprire l'alloggio vuoto, e fissarla con le due viti.

C Configurazione gain audio sull'AP902
Per regolare il livello di gain dell'audio, accendere o spegnere i poli come indicato nella seguente tabella:
Nota:
1. I poli dall'1 al 3 sono per il canale 2, i poli dal 4 al 6 sono per il canale 1.
2. Quando tutti i poli sono impostati su OFF (-6dB), WebGUI è in grado di controllare il livello di guadagno del canale. In caso contrario, il livello di guadagno del canale continua a essere controllato tramite l'interruttore DIP (interruttore di controllo del guadagno).

Livello di gain	Posizione degli interruttori individuali			
-6 dB	OFF	v	v	v
	ON			
	Polo per il canale 2:	1	2	3
	Polo per il canale 1:	4	5	6
0 dB	OFF	v	v	
	ON			v
	Polo per il canale 2:	1	2	3
	Polo per il canale 1:	4	5	6
+6 dB	OFF	v		v
	ON		v	
	Polo per il canale 2:	1	2	3
	Polo per il canale 1:	4	5	6
+12 dB	OFF	v		
	ON		v	v
	Polo per il canale 2:	1	2	3
	Polo per il canale 1:	4	5	6
+18 dB	OFF		v	v
	ON	v		
	Polo per il canale 2:	1	2	3
	Polo per il canale 1:	4	5	6
+24 dB	OFF		v	
	ON	v		v
	Polo per il canale 2:	1	2	3
	Polo per il canale 1:	4	5	6
+30 dB	OFF			v
	ON	v	v	
	Polo per il canale 2:	1	2	3
	Polo per il canale 1:	4	5	6
+36 dB	OFF			
	ON	v	v	v
	Polo per il canale 2:	1	2	3
	Polo per il canale 1:	4	5	6

A Основные элементы
1 Порт Dante Link
2 Винты
3 Линейный вход для канала 2
4 Микрофонный вход для канала 2
5 Переключатель регулировки усиления
6 Линейный вход для канала 1
7 Микрофонный вход для канала 1
Примечание: Во избежание повреждения устройства не подавайте сигнал линейного уровня на канал микрофонного входа.

B Установка / извлечение платы расширения
Примечание: Перед установкой или извлечением платы расширения обязательно выключите усилитель мощности AP206/AP212 и отсоедините блок от источника питания.
Для установки платы расширения в усилитель мощности AP206/AP212:
1. Снимите пластину слота расширения на задней стороне усилителя мощности AP206/AP212.
2. Вставьте плату расширения в слот расширения усилителя.
   Примечание: Слегка надавите, чтобы плата расширения полностью вставилась в слот.
3. Придавите головку каждого винта, чтобы он встал на место, а затем затяните винт по часовой стрелке.

Для извлечения платы расширения:
Примечание: В целях безопасности перед извлечением платы расширения следует выключить усилитель мощности AP206/AP212 и подождать 50 секунд.
1. Поочередно ослабьте оба винта.
2. Возьмитесь за два винта, и осторожно извлеките плату расширения.
3. Установите пластину слота расширения, чтобы закрыть пустой слот, и закрепите ее двумя винтами.

C Настройка усиления звука на AP902
Для настройки уровня усиления звука включите или выключите полюса переключателей в соответствии со следующей таблицей:
Примечание:
1. Полюса 1–3 используются для канала 2, а полюса 4–6 — для канала 1.
2. Когда все полюса установлены в положение OFF (-6 дБ), уровнем усиления этого канала можно управлять с помощью интерфейса WebGUI. В противном случае усиление канала по-прежнему регулируется DIP-переключателем (переключателем регулировки усиления).

Уровень усиления	Положение отдельных переключателей			
-6 дБ	ВЫКЛ	v	v	v
	ВКЛ			
	Полюс для канала 2:	1	2	3
	Полюс для канала 1:	4	5	6
0 дБ	ВЫКЛ	v	v	
	ВКЛ			v
	Полюс для канала 2:	1	2	3
	Полюс для канала 1:	4	5	6
+6 дБ	ВЫКЛ	v		v
	ВКЛ		v	
	Полюс для канала 2:	1	2	3
	Полюс для канала 1:	4	5	6
+12 дБ	ВЫКЛ	v		
	ВКЛ		v	v
	Полюс для канала 2:	1	2	3
	Полюс для канала 1:	4	5	6
+18 дБ	ВЫКЛ		v	v
	ВКЛ	v		
	Полюс для канала 2:	1	2	3
	Полюс для канала 1:	4	5	6
+24 дБ	ВЫКЛ		v	
	ВКЛ	v		v
	Полюс для канала 2:	1	2	3
	Полюс для канала 1:	4	5	6
+30 дБ	ВЫКЛ			v
	ВКЛ	v	v	
	Полюс для канала 2:	1	2	3
	Полюс для канала 1:	4	5	6
+36 дБ	ВЫКЛ			
	ВКЛ	v	v	v
	Полюс для канала 2:	1	2	3
	Полюс для канала 1:	4	5	6

2-канальна плата розширення Dante AP901 для серії AP/2-канальна плата розширення мікрофонного/лінійного попереднього підсилювача AP902 для серії AP

www.aten.com

Ⓐ Огляд обладнання

❶ Порт з'єднання Dante
❷ Гвинти
❸ Лінійний вхід для каналу 2
❹ Вхід мікрофона для каналу 2
❺ Перемикач керування підсилюванням
❻ Лінійний вхід для каналу 1
❼ Вхід мікрофона для каналу 1

Примітка: Щоб запобігти пошкодженню пристрою, не подавайте сигнал лінійного рівня на канал входу мікрофона.

Ⓑ Встановлення/видалення плати розширення

Примітка: Перед встановленням або видаленням плати розширення обов'язково вимкніть підсилювач потужності AP206/AP212 і від'єднайте пристрій від джерела живлення.

Щоб встановити плату розширення в підсилювач потужності AP206/AP212:
1. Зніміть планку плати розширення із заднього боку підсилювача потужності AP206/AP212.
2. Вставте плату розширення в слот розширення підсилювача.
   Примітка: Трохи натисніть, щоб плата розширення повністю увійшла в слот.
3. Застосуйте силу до головки кожного гвинта, доки він не опиниться на місці, а потім затягніть гвинт, обертаючи його за годинниковою стрілкою.

Щоб видалити плату розширення:
Примітка: З метою безпеки вимкніть живлення підсилювача потужності AP206/AP212, а потім зачекайте 50 секунд перед тим, як видаляти плату розширення.
1. Почергово ослабте кожен гвинт.
2. Візьміться за два гвинта, а потім акуратно витягніть плату розширення.
3. Використайте планку плати розширення, щоб закрити порожній слот, і зафіксуйте її 2 гвинтами.

Ⓒ Налаштування підсилювання аудіосигналу на AP902

Щоб налаштувати рівень підсилювання аудіосигналу, увімкніть або вимкніть контакт(и), як показано в наступній таблиці:
Примітка:
1. Контакти з 1 по 3 призначені для каналу 2, а контакти з 4 по 6 призначені для каналу 1.
2. При встановленні всіх полюсів у положення OFF (-6 дБ) WebGUI може керувати рівнем підсилення цього каналу. В іншому випадку рівень підсилення каналу все ще регулюється DIP-перемикачем (перемикачем підсилення).

Рівень підсилювання	Положення окремих перемикачів			
-6 дБ	ВИМК.	v	v	v
	УВІМК.			
	Контакт для каналу 2:	1	2	3
	Контакт для каналу 1:	4	5	6
0 дБ	ВИМК.	v	v	
	УВІМК.			v
	Контакт для каналу 2:	1	2	3
	Контакт для каналу 1:	4	5	6
+6 дБ	ВИМК.	v		v
	УВІМК.		v	
	Контакт для каналу 2:	1	2	3
	Контакт для каналу 1:	4	5	6
+12 дБ	ВИМК.	v		
	УВІМК.		v	v
	Контакт для каналу 2:	1	2	3
	Контакт для каналу 1:	4	5	6
+18 дБ	ВИМК.		v	v
	УВІМК.	v		
	Контакт для каналу 2:	1	2	3
	Контакт для каналу 1:	4	5	6
+24 дБ	ВИМК.		v	
	УВІМК.	v		v
	Контакт для каналу 2:	1	2	3
	Контакт для каналу 1:	4	5	6
+30 дБ	ВИМК.			v
	УВІМК.	v	v	
	Контакт для каналу 2:	1	2	3
	Контакт для каналу 1:	4	5	6
+36 дБ	ВИМК.			
	УВІМК.	v	v	v
	Контакт для каналу 2:	1	2	3
	Контакт для каналу 1:	4	5	6

Cartão de expansão AP901 2-CH Dante para Série AP / Cartão de expansão AP902 2-CH Mic/Line Preamp para Série AP

www.aten.com

Ⓐ Vista Geral do Hardware

❶ porta de ligação Dante
❷ parafusos
❸ entrada de linha para canal 2
❹ entrada de microfone para canal 2
❺ botão de controlo de acesso
❻ entrada de linha para canal 1
❼ entrada de microfone para canal 1

Nota: Para evitar danificar o dispositivo, não alimente o sinal de nível de linha no canal de entrada de microfone.

Ⓑ Instalar / Removier o cartão de expansão

Nota: Certifique-se de que desliga o amplificador de alimentação AP206/AP212 e desliga a unidade da fonte de alimentação antes de instalar ou remover o cartão de expansão.

Para instalar o cartão de expansão no amplificador de alimentação AP206/AP212:
1. Remova a placa da ranhura de expansão no lado traseiro do amplificador de alimentação AP206/AP212.
2. Insira o cartão de expansão na ranhura de expansão do amplificador.
   Nota: Dê um pequeno empurrão para que o cartão de expansão fique completamente colocado na ranhura.
3. Aplique força para cada cabeça dos parafusos até que estejam no sítio, e depois aperte os parafusos ao virar no sentido direto.

Para retirar o cartão de expansão:
Nota: Por motivos de segurança, desligue o amplificador de alimentação AP206/AP212 e depois aguarde cerca de 50 segundos antes de remover o cartão de expansão.
1. Alternativamente, desaperte cada parafuso.
2. Segure os dois parafusos e puxe suavemente o cartão de expansão.
3. Utilize a placa da ranhura de expansão para cobrir a ranhura vazia, e segure-a com os 2 parafusos.

Ⓒ Configurar acesso de áudio no AP902

Para ajustar o nível de acesso de áudio, ligue ou desligue o(s) pólo(s) conforme é mostrado na seguinte tabela:
Nota:
1. Pólo 1 a pólo 3 são para o canal 2 enquanto pólo 4 a pólo 6 são para o canal 1.
2. Quando todos os polos estão em OFF (-6 dB), a WebGUI consegue controlar o nível de ganho deste canal. Caso contrário, o nível de ganho do canal é ainda controlado pelo interruptor DIP (interruptor de controlo de ganho).

Nível de acesso	Posição dos botões individuais			
-6dB	OFF	v	v	v
	ON			
	Pólo para canal 2:	1	2	3
	Pólo para canal 1:	4	5	6
0dB	OFF	v	v	
	ON			v
	Pólo para canal 2:	1	2	3
	Pólo para canal 1:	4	5	6
+6dB	OFF	v		v
	ON		v	
	Pólo para canal 2:	1	2	3
	Pólo para canal 1:	4	5	6
+12dB	OFF	v		
	ON		v	v
	Pólo para canal 2:	1	2	3
	Pólo para canal 1:	4	5	6
+18dB	OFF		v	v
	ON	v		
	Pólo para canal 2:	1	2	3
	Pólo para canal 1:	4	5	6
+24dB	OFF		v	
	ON	v		v
	Pólo para canal 2:	1	2	3
	Pólo para canal 1:	4	5	6
+30dB	OFF			v
	ON	v	v	
	Pólo para canal 2:	1	2	3
	Pólo para canal 1:	4	5	6
+36dB	OFF			
	ON	v	v	v
	Pólo para canal 2:	1	2	3
	Pólo para canal 1:	4	5	6

AP Serisi için AP901 2 Kanallı Dante Genişletme Kartı/AP Serisi için AP902 2 Kanallı Mikrofon/Hat Ön Amfi Genişletme Kartı

www.aten.com

Ⓐ Donanıma Genel Bakış

❶ Dante iletişim bağlantı noktası
❷ vidalar
❸ 2. kanal için hat girişi
❹ 2. kanal için mikrofon girişi
❺ kazanç kontrol anahtarı
❻ 1. kanal için hat girişi
❼ 1. kanal için mikrofon girişi

Not: Cihazın hasar görmesini engellemek için mikrofon giriş kanalına bir hat seviye sinyali beslemeyin.

Ⓑ Genişletme Kartını Takma/Çıkarma

Not: AP206/AP212 güç yükselticinin kapalı olduğundan emin olun ve genişletme kartını takmadan veya çıkarmadan önce ünitenin güç kaynağı bağlantısını kesin.

AP206/AP212 güç yükselticiye genişletme kartı takmak için:
1. AP206/AP212 güç yükselticinin arka kısmındaki genişletme yuvası plakasını çıkarın.
2. Yükselticinin genişletme yuvasına genişletme kartını yerleştirin.
   Not: Genişletme kartının yuvaya tam oturmasını sağlamak için hafifçe itin.
3. Yerleşene kadar vida başlarına güç uygulayın ve sonrasında vidaları saat yönünde çevirerek sıkın.

Genişletme kartını sökmek için:
Not: Güvenlik amacıyla lütfen AP206/AP212 güç yükselticinin gücünü kapatın ve genişletme kartını sökmeden önce 50 saniye bekleyin.
1. Sırayla tüm vidaları gevşetin.
2. İki vidayı tutun ve genişletme kartını nazikçe çekin.
3. Boş yuvaya genişletme yuvası plakasını yerleştirin ve 2 vidayı sıkın.

Ⓒ AP902'de Ses Kazancı Yapılandırması

Ses kazancı seviyesini ayarlamak için tabloda gösterildiği gibi kutupları açın veya kapatın:
Not:
1. 1.- 3. kutup 2. kanal için ve 4.- 6. kutup da 1. kanal içindir.
2. Tüm kutuplar OFF (-6dB) olarak ayarlandığında WebGUI, bu kanalın kazanç seviyesini kontrol edebilir. Aksi takdirde kanal kazanç seviyesi hala DIP anahtarı (kazanç kontrol anahtarı) tarafından kontrol edilir.

Kazanç Seviyesi	Her Anahtarın Konumu			
-6dB	KAPALI	v	v	v
	AÇIK			
	2. Kanal Kutbu:	1	2	3
	1. Kanal Kutbu:	4	5	6
0dB	KAPALI	v	v	
	AÇIK			v
	2. Kanal Kutbu:	1	2	3
	1. Kanal Kutbu:	4	5	6
+6dB	KAPALI	v		v
	AÇIK		v	
	2. Kanal Kutbu:	1	2	3
	1. Kanal Kutbu:	4	5	6
+12dB	KAPALI	v		
	AÇIK		v	v
	2. Kanal Kutbu:	1	2	3
	1. Kanal Kutbu:	4	5	6
+18dB	KAPALI		v	v
	AÇIK	v		
	2. Kanal Kutbu:	1	2	3
	1. Kanal Kutbu:	4	5	6
+24dB	KAPALI		v	
	AÇIK	v		v
	2. Kanal Kutbu:	1	2	3
	1. Kanal Kutbu:	4	5	6
+30dB	KAPALI			v
	AÇIK	v	v	
	2. Kanal Kutbu:	1	2	3
	1. Kanal Kutbu:	4	5	6
+36dB	KAPALI			
	AÇIK	v	v	v
	2. Kanal Kutbu:	1	2	3
	1. Kanal Kutbu:	4	5	6

Karta rozszerzeń AP901 2-kanałowa Dante dla urządzeń serii AP / Karta rozszerzeń AP902 2-kanałowa z przedwzmacniaczem mikrofonowym/liniowym dla urządzeń serii AP

www.aten.com

Ⓐ Przegląd sprzętu

❶ port łącza Dante
❷ wkręty
❸ wejście liniowe dla kanału 2
❹ wejście mikrofonowe dla kanału 2
❺ przełącznik regulacji wzmocnienia
❻ wejście liniowe dla kanału 1
❼ wejście mikrofonowe dla kanału 1

Uwaga: W celu zapobieżenia uszkodzeniu urządzenia nie należy podawać sygnału o poziomie liniowym do kanału wejścia mikrofonowego.

Ⓑ Montaż / demontaż karty rozszerzeń

Uwaga: Przed zamontowaniem lub wymontowaniem karty rozszerzeń pamiętać o wyłączeniu wzmacniacza mocy AP206/AP212 oraz odłączeniu urządzenia od źródła zasilania.

Zamontowanie karty rozszerzeń we wzmacniaczu mocy AP206/AP212:
1. Zdemontować płytkę osłonową gniazda rozszerzeń z tyłu wzmacniacza mocy AP206/AP212.
2. Włożyć kartę rozszerzeń do gniazda rozszerzeń wzmacniacza.
   Uwaga: Lekko wepchnąć kartę rozszerzeń tak, aby całkowicie weszła do gniazda.
3. Docisnąć oba wkręty tak, aby znalazły się na miejscu a następnie dokręcić je obracając w prawo.

Demontaż karty rozszerzeń:
Uwaga: W celach bezpieczeństwa wyłączyć zasilanie wzmacniacza mocy AP206/AP212, a następnie odczekać 50 sekund przed wyciągnięciem karty rozszerzeń.
1. Naprzemiennie wykręcić każdy z wkrętów.
2. Przytrzymać oba wkręty, a następnie delikatnie wyciągnąć kartę rozszerzeń.
3. Puste gniazdo rozszerzeń zasłonić płytką osłonową, którą należy przykręcić za pomocą dwóch wkrętów.

Ⓒ Konfiguracja wzmocnienia dźwięku na AP902

W celu wyregulowania poziomu wzmocnienia dźwięku włączyć lub wyłączyć przełącznik(i), jak pokazano w tabeli poniżej:
Uwaga:
1. Przełączniki od 1 do 3 przeznaczone są dla kanału 2, a przełączniki od 4 do 6 dla kanału 1.
2. Gdy wszystkie przełączniki są ustawione na OFF (-6dB), interfejs WebGUI może kontrolować poziom wzmocnienia dla tego kanału. W przeciwnym wypadku poziom wzmocnienia jest nadal kontrolowany przez przełącznik DIP (przełącznik regulacji wzmocnienia).

Poziom wzmocnienia	Położenie poszczególnych przełączników			
-6 dB	WYŁ.	v	v	v
	WŁ.			
	Przełącznik dla kanału 2:	1	2	3
	Przełącznik dla kanału 1:	4	5	6
0 dB	WYŁ.	v	v	
	WŁ.			v
	Przełącznik dla kanału 2:	1	2	3
	Przełącznik dla kanału 1:	4	5	6
+6 dB	WYŁ.	v		v
	WŁ.		v	
	Przełącznik dla kanału 2:	1	2	3
	Przełącznik dla kanału 1:	4	5	6
+12 dB	WYŁ.	v		
	WŁ.		v	v
	Przełącznik dla kanału 2:	1	2	3
	Przełącznik dla kanału 1:	4	5	6
+18 dB	WYŁ.		v	v
	WŁ.	v		
	Przełącznik dla kanału 2:	1	2	3
	Przełącznik dla kanału 1:	4	5	6
+24 dB	WYŁ.		v	
	WŁ.	v		v
	Przełącznik dla kanału 2:	1	2	3
	Przełącznik dla kanału 1:	4	5	6
+30 dB	WYŁ.			v
	WŁ.	v	v	
	Przełącznik dla kanału 2:	1	2	3
	Przełącznik dla kanału 1:	4	5	6
+36 dB	WYŁ.			
	WŁ.	v	v	v
	Przełącznik dla kanału 2:	1	2	3
	Przełącznik dla kanału 1:	4	5	6

AP901 Card de extindere Dante 2-CH pentru seria AP / AP902 Card de extindere preamplificare mic/linie 2-CH pentru seria AP

www.aten.com

Ⓐ Prezentare hardware

❶ port conectare Dante
❷ șuruburi
❸ intrare linie pentru canalul 2
❹ intrare mic pentru canalul 2
❺ buton control amplificare
❻ intrare linie pentru canalul 1
❼ intrare mic pentru canalul 1

Notă: Pentru a preveni deteriorarea dispozitivului, nu introduceți un semnal pentru linie în canalul pentru intrarea microfonului.

Ⓑ Instalarea / scoaterea cardului de extindere

Notă: Asigurați-vă că opriți amplificatorul de putere AP206/AP212 și deconectați unitatea de la sursa de alimentare înainte de a instala sau de a scoate cardul de extindere.

Pentru a instala cardul de extindere în amplificatorul de putere AP206/AP212:
1. Scoateți placa fantei de extindere de pe partea din spate a amplificatorului de putere AP206/AP212.
2. Introduceți cardul de extindere în fanta de extindere a amplificatorului.
   Notă: Împingeți puțin pentru a fixa complet cardul de extindere în fantă.
3. Aplicați forță pe fiecare cap de șurub până când acesta se așază pe poziție și apoi strângeți șurubul rotindu-l în sensul acelor de ceasornic.

Pentru a scoate cardul de extindere:
Notă: Din motive de siguranță, opriți alimentarea amplificatorului de putere AP206/AP212 și apoi așteptați 50 de secunde înainte de a scoate cardul de extindere.
1. Desfaceți fiecare șurub pe rând.
2. Păstrați cele două șuruburi și apoi trageți ușor afară cardul de extindere.
3. Utilizați placa fantei de extindere pentru a acoperi fanta goală și fixați-o cu cele 2 șuruburi.

Ⓒ Configurarea amplificării audio pe AP902

Pentru a regla nivelul amplificării audio, comutați pe pornit sau oprit polul (polii) așa cum se arată în tabelul următor:
Notă:
1. Polul 1 până la polul 3 sunt pentru canalul 2, în timp ce polul 4 până la polul 6 sunt pentru canalul 1.
2. Când toți polii sunt setați pe OFF (-6 dB), interfața WebGUI poate controla nivelul de amplificare al acestui canal. În caz contrar, nivelul de amplificare al canalului este controlat în continuare de comutatorul DIP (comutatorul de control al amplificării).

Nivel amplificare	Poziția întrerupătoarelor individuale			
-6dB	OPRIT	v	v	v
	PORNIT			
	Pol pentru canalul 2:	1	2	3
	Pol pentru canalul 1:	4	5	6
0dB	OPRIT	v	v	
	PORNIT			v
	Pol pentru canalul 2:	1	2	3
	Pol pentru canalul 1:	4	5	6
+6dB	OPRIT	v		v
	PORNIT		v	
	Pol pentru canalul 2:	1	2	3
	Pol pentru canalul 1:	4	5	6
+12dB	OPRIT	v		
	PORNIT		v	v
	Pol pentru canalul 2:	1	2	3
	Pol pentru canalul 1:	4	5	6
+18dB	OPRIT		v	v
	PORNIT	v		
	Pol pentru canalul 2:	1	2	3
	Pol pentru canalul 1:	4	5	6
+24dB	OPRIT		v	
	PORNIT	v		v
	Pol pentru canalul 2:	1	2	3
	Pol pentru canalul 1:	4	5	6
+30dB	OPRIT			v
	PORNIT	v	v	
	Pol pentru canalul 2:	1	2	3
	Pol pentru canalul 1:	4	5	6
+36dB	OPRIT			
	PORNIT	v	v	v
	Pol pentru canalul 2:	1	2	3
	Pol pentru canalul 1:	4	5	6

AP901AP シリーズ用 2 チャンネル Dante 拡張カード / AP902AP シリーズ用 2 チャンネルマイク / ラインプリアンプ拡張カード

www.aten.com

Ⓐ 製品各部名称

❶ Dante リンクポート
❷ ネジ
❸ チャンネル 2 用ライン入力
❹ チャンネル 2 用マイク入力
❺ ゲインコントロールスイッチ
❻ チャンネル 1 用ライン入力
❼ チャンネル 1 用マイク入力

注意：デバイスの破損を防ぐため、マイク入力チャンネルにラインレベルの信号を供給しないでください。

Ⓑ 拡張カードの取り付け / 取り外し

注意：拡張カードの取り付け / 取り外しを行う前に、AP206/AP212 パワーアンプの電源を切り、本製品の電源を抜いてください。

次の手順に従って、AP206/AP212 パワーアンプに拡張カードを取り付けてください。
1. AP206/AP212 パワーアンプ背面にある拡張スロットプレートを取り外してください。
2. アンプの拡張スロットに拡張カードを差し込んでください。
   注意：拡張カードを少し押して、スロットに完全に装着してください。
3. 各ネジの頭に力を加えながら時計回りに回し、各ネジが所定の位置にくるまで締めます。

次の手順に従って、拡張カードを取り外してください。
注意：安全のため、AP206/AP212 パワーアンプの電源を切り、50 秒待ってから拡張カードを取り外してください。
1. 各ネジを交互に緩めてください。
2. 2 本のネジを持ち、拡張カードを静かに引き抜いてください。
3. 空いたスロットを拡張スロットプレートで覆い、2 本のネジで固定してください。

Ⓒ AP902 のオーディオゲイン設定

オーディオゲインレベルを調整するには、下表のとおりに極をオンまたはオフにしてください。
注意：
1. 極 1 から極 3 はチャンネル 2 用、極 4 から極 6 はチャンネル 1 用です。
2. スイッチ位置がすべて OFF (-6dB) に設定されている場合に限り、WebGUI でチャンネルのゲインレベルが設定できます。どれかスイッチが ON になっている場合はゲインレベルは、DIP スイッチ (ゲインコントロールスイッチ) での設定となります。

ゲインレベル	P 各スイッチの位置			
-6dB	オフ	v	v	v
	オン			
	チャンネル 2 用の極：	1	2	3
	チャンネル 1 用の極：	4	5	6
0dB	オフ	v	v	
	オン			v
	チャンネル 2 用の極：	1	2	3
	チャンネル 1 用の極：	4	5	6
+6dB	オフ	v		v
	オン		v	
	チャンネル 2 用の極：	1	2	3
	チャンネル 1 用の極：	4	5	6
+12dB	オフ	v		
	オン		v	v
	チャンネル 2 用の極：	1	2	3
	チャンネル 1 用の極：	4	5	6
+18dB	オフ		v	v
	オン	v		
	チャンネル 2 用の極：	1	2	3
	チャンネル 1 用の極：	4	5	6
+24dB	オフ		v	
	オン	v		v
	チャンネル 2 用の極：	1	2	3
	チャンネル 1 用の極：	4	5	6
+30dB	オフ			v
	オン	v	v	
	チャンネル 2 用の極：	1	2	3
	チャンネル 1 用の極：	4	5	6
+36dB	オフ			
	オン	v	v	v
	チャンネル 2 用の極：	1	2	3
	チャンネル 1 用の極：	4	5	6

AP901 2-CH Dante 확장 카드 (AP 시리즈 전용) / AP902 2-CH Mic/Line Preamp 확장 카드 (AP 시리즈 전용)

www.aten.com

Ⓐ 하드웨어 리뷰

❶ 단테 링크 포트
❷ 볼트
❸ 채널 2 라인 입력
❹ 채널 2 마이크 입력
❺ 게인 제어 스위치
❻ 채널 1 라인 입력
❼ 채널 1 마이크 입력

주의 : 라인 레벨 신호를 마이크 입력 신호에 연결할 경우 제품이 망가질 수 있습니다 .

Ⓑ 확장 카드 설치 및 제거

주의 : 확장 카드 설치 및 제거 전에 AP206/AP212 앰프의 전원을 끄고 전원 코드를 전원으로부터 분리하세요 .

AP206/AP212 앰프에 확장 카드 설치 순서 :
1. AP206/AP212 앰프 후면의 확장 슬롯 플레이트를 제거하세요 .
2. 앰프의 확장 슬롯에 확장 카드를 삽입하세요 .
   주의 : 확장 카드가 제대로 삽입되도록 약간 힘을 줘서 밀어주세요 .
3. 각 볼트를 위치에 맞게 삽입한 후 , 시계방향으로 돌려서 체결하세요 .

확장 카드 제거 순서 :
주의 : 안전한 작업을 위해 , AP206/AP212 앰프의 전원을 끈 뒤 약 50 초가 지난 후 확장 카드 제거를 시작하세요 .
1. 각 볼트를 돌려서 풀어주세요 .
2. 두 볼트를 잡고 확장 카드를 부드럽게 당겨서 제거하세요 .
3. 확장 슬롯에 볼트 2 개를 사용하여 전용 슬롯 플레이트를 체결하세요 .

Ⓒ AP902 오디오 게인 설정

오디오 게인 레벨을 조정하기 위해 하기 설명에 따라 스위치 막대를 조작하세요 .

참고 :
1. 1 번 및 3 번 막대는 2 번 채널 조정에 , 4 번 및 6 번 막대는 1 번 채널 조절에 사용됩니다 .
2. 모든 폴이 OFF(−6dB) 로 설정된 후에는 WebGUI 에서 해당 채널에 대한 게인 레벨 제어가 가능합니다 . 그렇지 않은 경우에는 게인 레벨은 DIP 스위치 (게인 제어 스위치) 조작을 따릅니다 .

게인 레벨	각 스위치 별 위치			
−6dB	OFF	v	v	v
	ON			
	채널 2 조정용 막대 :	1	2	3
	채널 1 조정용 막대 :	4	5	6
0dB	OFF	v	v	
	ON			v
	채널 2 조정용 막대 :	1	2	3
	채널 1 조정용 막대 :	4	5	6
+6dB	OFF	v		v
	ON		v	
	채널 2 조정용 막대 :	1	2	3
	채널 1 조정용 막대 :	4	5	6
+12dB	OFF	v		
	ON		v	v
	채널 2 조정용 막대 :	1	2	3
	채널 1 조정용 막대 :	4	5	6
+18dB	OFF		v	v
	ON	v		
	채널 2 조정용 막대 :	1	2	3
	채널 1 조정용 막대 :	4	5	6
+24dB	OFF		v	
	ON	v		v
	채널 2 조정용 막대 :	1	2	3
	채널 1 조정용 막대 :	4	5	6
+30dB	OFF			v
	ON	v	v	
	채널 2 조정용 막대 :	1	2	3
	채널 1 조정용 막대 :	4	5	6
+36dB	OFF			
	ON	v	v	v
	채널 2 조정용 막대 :	1	2	3
	채널 1 조정용 막대 :	4	5	6

适用于 AP 系列的 AP901 2-CH Dante 扩展卡 / 适用于 AP 系列的 AP902 2-CH 麦克风 / 线路前置放大器扩展卡

www.aten.com

Ⓐ 硬件概览

❶ Dante 链路端口
❷ 螺丝
❸ 通道 2 的线路输入
❹ 通道 2 的麦克风输入
❺ 增益控制开关
❻ 通道 1 的线路输入
❼ 通道 1 的麦克风输入

注意：为防止设备损坏，请勿将线路电平信号馈送到麦克风输入通道。

Ⓑ 安装 / 取出扩展卡

注意：在安装或取出扩展卡之前，请确保关闭 AP206/AP212 功率放大器并断开设备与电源的连接。

如何将扩展卡安装到 AP206/AP212 功率放大器中：
1. 取出 AP206/AP212 功率放大器后侧的扩展槽板。
2. 将扩展卡插入放大器的扩展槽中。
   注意：轻轻一推，将扩展卡完全插入扩展槽。
3. 用力将每个螺丝头固定到位，然后顺时针转动拧紧螺丝。

如何取出扩展卡：
注意：为了安全起见，请关闭 AP206/AP212 功率放大器的电源，然后等待 50 秒再取出扩展卡。
1. 交替松开每个螺丝。
2. 握住两颗螺丝，然后轻轻拔出扩展卡。
3. 使用扩展槽板盖住空白插槽，然后用两颗螺丝将其固定。

Ⓒ 在 AP902 上配置音频增益

要调整音频增益电平，请按下表所示打开或关闭极点：
注意：
1. 极点 1 至极点 3 用于通道 2，而极点 4 至极点 6 用于通道 1。
2. 所有极柱均设为 OFF (-6dB) 时，可通过 WebGUI 控制该通道的增益电平。否则，该通道增益电平仍由 DIP 开关（增益控制开关）控制。

增益电平	单个开关的位置			
-6dB	关闭	v	v	v
	开启			
	通道 2 的极点：	1	2	3
	通道 1 的极点：	4	5	6
0dB	关闭	v	v	
	开启			v
	通道 2 的极点：	1	2	3
	通道 1 的极点：	4	5	6
+6dB	关闭	v		v
	开启		v	
	通道 2 的极点：	1	2	3
	通道 1 的极点：	4	5	6
+12dB	关闭	v		
	开启		v	v
	通道 2 的极点：	1	2	3
	通道 1 的极点：	4	5	6
+18dB	关闭		v	v
	开启	v		
	通道 2 的极点：	1	2	3
	通道 1 的极点：	4	5	6
+24dB	关闭		v	
	开启	v		v
	通道 2 的极点：	1	2	3
	通道 1 的极点：	4	5	6
+30dB	关闭			v
	开启	v	v	
	通道 2 的极点：	1	2	3
	通道 1 的极点：	4	5	6
+36dB	关闭			
	开启	v	v	v
	通道 2 的极点：	1	2	3
	通道 1 的极点：	4	5	6

AP901 2-CH Dante 擴充卡 / AP902 2-CH Mic/Line 信號前級放大擴充卡

www.aten.com

Ⓐ 硬體檢視

❶ Dante 連接埠
❷ 螺絲
❸ 通道 2 的線路輸入
❹ 通道 2 的麥克風輸入
❺ 增益控制開關
❻ 通道 1 的線路輸入
❼ 通道 1 的麥克風輸入

注意：為防止設備損壞，請勿線級訊號輸送至麥克風輸入通道。

Ⓑ 安裝 / 取出擴充卡

注意：在安裝或取出擴充卡之前，請確認 AP206 / AP212 功率放大器已被關閉，且設備與電源已中斷連接。

如何將擴充卡安裝到 AP206 / AP212 功率放大器中：
1. 取出 AP206 / AP212 功率放大器後側的擴充插槽。
2. 將擴充卡插入放大器的擴充槽中。
   注意：輕輕一推，將擴充卡完全插入插槽。
3. 施力將每個螺絲頭固定到位，然後順時針轉動擰緊螺絲。

如何取出擴充卡：
注意：為了安全起見，請關閉 AP206 / AP212 功率放大器的電源，然後等待 50 秒再取出擴充卡。
1. 交替鬆開每個螺絲。
2. 握住兩顆螺絲，然後輕輕拔出擴充卡。
3. 使用擴充插槽板蓋住空白插槽，然後用兩顆螺絲將其固定。

Ⓒ 在 AP902 上調整音訊增益

要調整音訊增益電平，請按下表所示打開或關閉指撥開關：
注意：
1. 開關 1 至開關 3 用於通道 2，而開關 4 至開關 6 用於通道 1。
2. 當所有開關設定為關閉 (-6dB)，可透過 WebGUI 控制該通道增益電平，否則該通道仍是透過 DIP 開關控制。

增益電平	各個開關位置			
-6dB	關閉	v	v	v
	開啟			
	通道 2 的開關：	1	2	3
	通道 1 的開關：	4	5	6
0dB	關閉	v	v	
	開啟			v
	通道 2 的開關：	1	2	3
	通道 1 的開關：	4	5	6
+6dB	關閉	v		v
	開啟		v	
	通道 2 的開關：	1	2	3
	通道 1 的開關：	4	5	6
+12dB	關閉	v		
	開啟		v	v
	通道 2 的開關：	1	2	3
	通道 1 的開關：	4	5	6
+18dB	關閉		v	v
	開啟	v		
	通道 2 的開關：	1	2	3
	通道 1 的開關：	4	5	6
+24dB	關閉		v	
	開啟	v		v
	通道 2 的開關：	1	2	3
	通道 1 的開關：	4	5	6
+30dB	關閉			v
	開啟	v	v	
	通道 2 的開關：	1	2	3
	通道 1 的開關：	4	5	6
+36dB	關閉			
	開啟	v	v	v
	通道 2 的開關：	1	2	3
	通道 1 的開關：	4	5	6