CS-1772 / CS-1774

2/4 PORT USB 2.0 KVME Switch
Quick Start Guide

© Copyright 2014 ATEN® International Co., Ltd.
ATEN and the ATEN logo are trademarks of ATEN International Co., Ltd. All rights reserved. All other trademarks are the property of their respective owners.

This product is RoHS compliant.

Part No. PAPE-1223-U02G Printing Date: 04/2014

A Package Contents:

1 CS-1772 or CS-1774 KVM Switch
2 Custom KVM Cable Sets (CS-1772)
4 Custom KVM Cable Sets (CS-1774)
1 Firmware Upgrade Cable
1 Power Adapter
1 User Instructions

B Front View

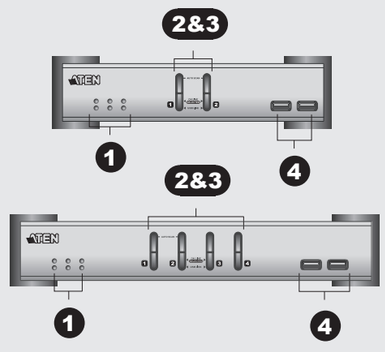

C Rear View

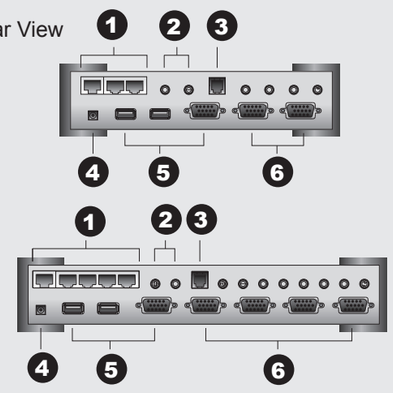

Important Notice

Considering environmental protection, ATEN does not provide a fully printed user manual for this product. If the information contained in the Quick Start Guide is not enough for you to configure and operate your product, **please visit our website www.aten.com, and download the full user manual.**

Online Registration

http://eservice.aten.com

Technical Phone Support

International:
886-2-86926959

North America:
1-888-999-ATEN Ext: 4988

United Kingdom:
44-8-4481-58923

The following contains information that relates to China:

部件名称	有毒有害物质或元素					
	铅	汞	镉	六价铬	多溴联苯	多溴二苯醚
电器部件	●	○	○	○	○	○
机构部件	○	○	○	○	○	○

○. 表示该有毒有害物质在该部件所有均质材料中的含量均在SJ/T 11363-2006规定的限量要求之下。
● 表示符合欧盟的豁免条款，但该有毒有害物质至少在该部件的某一均质材料中的含量超出SJ/T 11363-2006的限量要求。
×. 表示该有毒有害物质至少在该部件的某一均质材料中的含量超出SJ/T 11363-2006的限量要求。

All information, documentation, firmware, software utilities, and specifications contained in this package are subject to change without prior notification by the manufacturer. Please visit our website http://www.aten.com/download/?cid=dds for the most up-to-date versions.

D Hardware Installation

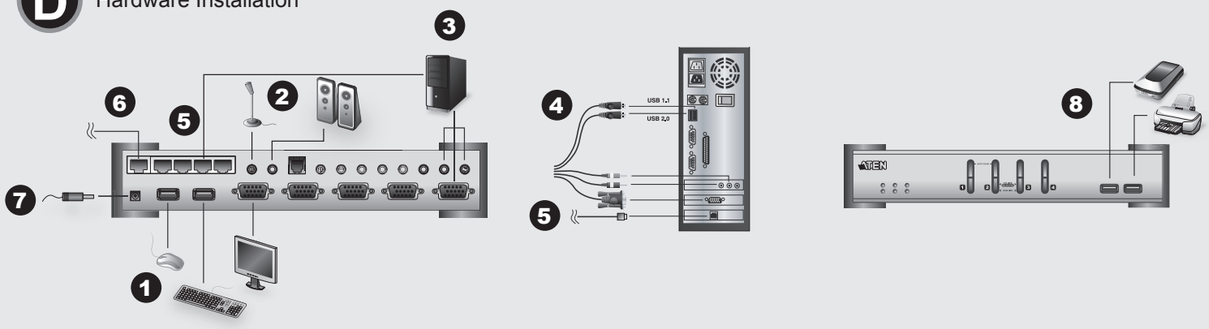

Requirements

Console

- A VGA, SVGA, or Multisync monitor capable of the highest resolution that you will be using on any computer in the installation.
- A USB mouse
- A USB keyboard

Computer

The following equipment must be installed on each computer:
- A VGA, SVGA or Multisync card.
- Type A USB port.

Cables

Only cable sets specifically designed to work with this switch may be used to link to the computers. 2/4 cables sets are provided with the CS-1772/CS-1774 package.

Hardware Review

Front View B

1. Ethernet LEDs
2. Port Selection Switches
3. Port LEDs
4. USB Hub Section

Rear View C

1. Ethernet Port Section
2. Console Audio Jacks
3. Firmware Upgrade Port
4. Power Jack
5. Console Port Section
6. CPU Port Section

Hardware Installation D

1. Plug your keyboard, mouse and monitor into the Console Ports located on the unit's rear panel.
2. Plug your microphone and speakers into the Console microphone and speaker jacks located on the unit's rear panel.
3. With a KVM cable set (provided with this package), plug the custom SPHD connector into any available CPU Port on the switch, and plug the accompanying microphone and speaker connectors into the CPU Port's microphone and speaker jacks.
4. At the other end of the cable, plug the USB, video, microphone and speaker cables into their respective ports on the computer.
5. Use Cat5 cable to connect any available ethernet port on the switch to the computer's ethernet port.
6. Plug the cable from your external LAN source into any available ethernet port on the switch.
7. Plug the power adapter that came with your switch into an AC power source, then plug the power adapter cable into the switch's Power Jack.
8. Plug your USB peripherals into the USB hub section on the front panel.

Operation

Action	Function
Pushbuttons	
Press a button for longer than 2 seconds	Brings KVM, USB Hub, and Audio focus to the computer attached to the port.
Press a button for less than 2 seconds	Brings only the KVM focus to the computer attached to the port.
Press button 1 and 2 simultaneously for longer than 3 seconds	Starts Auto scan Mode. Exit Auto scan by pressing either button. The KVM, USB Hub and Audio focus will be set to that port on exit.

Hotkeys	
[Scroll Lock] [Scroll Lock] [Enter]	Brings the KVM, USB hub, and audio focus from the port that currently has the KVM focus to the next port on the installation (1 to 2; 2 to 1 for the CS-1772; 1 to 2; 2 to 3; 3 to 4; 4 to 1 for the CS-1774).
[Scroll Lock] [Scroll Lock] [K] [Enter]	Brings only the KVM focus from the port that currently has it to the next port on the installation.
[Scroll Lock] [Scroll Lock] [U] [Enter]	Brings only the USB hub focus to the computer attached to the next port.
[Scroll Lock] [Scroll Lock] [S] [Enter]	Brings only the audio focus from the port that currently has it to the next port on the installation. The KVM focus remains where it is.

Going Directly to a port	
[Scroll Lock] [Scroll Lock] [n] [Enter]	Brings the KVM, USB hub, and audio focus to the computer attached to the port corresponding to the specified Port ID.
[Scroll Lock] [Scroll Lock] [n] [K] [Enter]	Brings only the KVM focus to the computer attached to the specified port.
[Scroll Lock] [Scroll Lock] [n] [U] [Enter]	Brings only the USB hub focus to the computer attached to the specified port.
[Scroll Lock] [Scroll Lock] [n] [S] [Enter]	Brings only the audio focus to the computer attached to the specified port.
[Scroll Lock] [Scroll Lock] [n] [K] [U] [Enter]	Brings the KVM and USB hub focus to the computer attached to the specified port.
[Scroll Lock] [Scroll Lock] [n] [K] [S] [Enter]	Brings the KVM and audio focus to the computer attached to the specified port.
[Scroll Lock] [Scroll Lock] [n] [U] [S] [Enter]	Brings the USB hub and audio focus to the computer attached to the specified port.

Note:
The n stands for the computer's Port ID number (1, 2, 3, or 4.) Replace the n with the appropriate Port ID when entering hotkey combinations.

Configuration requise

Console

- Moniteur VGA, SVGA ou Multisync prenant en charge la plus haute résolution utilisée sur les ordinateurs à installer
- Une souris USB
- Un clavier USB

Ordinateur

Les composants suivants doivent être installés sur chaque ordinateur :
- Une carte VGA, SVGA ou Multisync
- Port USB de type A

Câbles

Seuls les jeux de câbles spécialement conçus pour ce commutateur peuvent être utilisés pour la connexion aux ordinateurs. 2/4 jeux de câbles sont fournis avec le CS-1772/CS-1774.

Aperçu du matériel

Vue avant B

1. Voyants Ethernet
2. Commutateurs de sélection des ports
3. LED de ports
4. Section de concentrateur USB

Vue arrière C

1. Section des ports Ethernet
2. Prises audio de console
3. Port de mise à niveau du microprogramme
4. Prise jack d'alimentation
5. Section des ports de la console
6. Section des ports UC

Installation matérielle D

1. Branchez le clavier, la souris et le moniteur dans les ports de la console situés sur le panneau arrière de l'appareil.
2. Branchez le microphone et les haut-parleurs dans les prises jack correspondantes du panneau arrière de l'appareil.
3. A l'aide du câble KVM (fourni avec le produit) reliez le connecteur SPHD personnalisé à l'un des ports UC disponibles du commutateur et branchez les connecteurs du microphone et des haut-parleurs dans les prises jack correspondantes du port UC.
4. A l'autre extrémité du câble, branchez les câbles USB, vidéo, du microphone et des haut-parleurs dans leurs ports respectifs sur l'ordinateur.
5. Utilisez un câble Cat5 pour connecter un port Ethernet disponible du commutateur au port Ethernet de l'ordinateur.
6. Connectez le câble de la source LAN externe à un port Ethernet disponibles du commutateur.
7. Connectez l'adaptateur électrique, fourni avec le commutateur, à une prise secteur, puis le cordon de l'adaptateur à la prise jack d'alimentation du commutateur.
8. Connectez les périphériques USB au concentrateur USB du panneau avant.

Opération

Action	Fonction
Boutons poussoirs	
Maintien d'un bouton enfoncé pendant plus de 2 secondes	Active le KVM, le concentrateur USB et la fonction audio sur l'ordinateur connecté au port.
Maintien d'un bouton enfoncé pendant moins de 2 secondes	Active uniquement le KVM sur l'ordinateur connecté au port.
Utilisation simultanément des boutons 1 et 2 pendant plus de 3 secondes	Active le mode de recherche automatique. Appuyez sur l'un ou l'autre des deux boutons pour désactiver le mode de recherche automatique. Le KVM, le concentrateur USB et la fonction audio sont définis sur le port lors de la sortie.

Raccourcis clavier	
[Arr. déf.] [Arr. déf.] [Entrée]	Transfère le KVM, le concentrateur USB et la fonction audio du port sur lequel le KVM est actif vers le port suivant de l'installation (1 vers 2; 2 vers 1 pour le modèle CS-1772; 1 vers 2; 2 vers 3; 3 vers 4; 4 vers1 pour le modèle CS-1774).
[Arr. déf.] [Arr. déf.] [K] [Entrée]	Transfère uniquement le KVM du port auquel il est connecté vers le port suivant de l'installation.
[Arr. déf.] [Arr. déf.] [U] [Entrée]	Active uniquement le concentrateur USB sur l'ordinateur connecté au port suivant.
[Arr. déf.] [Arr. déf.] [S] [Entrée]	Transfère uniquement la fonction audio du port sur lequel elle est active vers le port suivant de l'installation.L'activation du KVM ne change pas.

Accès direct à un port	
[Arr. déf.] [Arr. déf.] [n] [Entrée]	Active le KVM, le concentrateur USB et la fonction audio sur l'ordinateur connecté au port correspond à l'ID de port spécifié.
[Arr. déf.] [Arr. déf.] [n] [K] [Entrée]	Active uniquement le KVM sur l'ordinateur connecté au port spécifié.
[Arr. déf.] [Arr. déf.] [n] [U] [Entrée]	Transfère uniquement le concentrateur USB vers l'ordinateur connecté au port spécifié.
[Arr. déf.] [Arr. déf.] [n] [S] [Entrée]	Active uniquement la fonction audio sur l'ordinateur connecté au port spécifié.
[Arr. déf.] [Arr. déf.] [n] [K] [U] [Entrée]	Active le KVM et le concentrateur USB sur l'ordinateur connecté au port spécifié.
[Arr. déf.] [Arr. déf.] [n] [K] [S] [Entrée]	Active le KVM sur et la fonction audio sur l'ordinateur connecté au port spécifié.
[Arr. déf.] [Arr. déf.] [n] [U] [S] [Entrée]	Active le concentrateur USB et la fonction audio sur l'ordinateur connecté au port spécifié.

Remarque :
La lettre n correspond à l'ID de port de l'ordinateur (1, 2, 3 ou 4.) Remplacez cette lettre par l'ID de port approprié lorsque vous utilisez les combinaisons de touches de raccourci.

Voraussetzungen

Konsole

- Ein VGA-, SVGA- oder Multisync-Monitor, der in der Lage ist, die höchste Auflösung darzustellen, die Sie auf einem der zu installierenden Computer verwenden möchten.
- Eine USB-Maus
- Eine USB-Tastatur

Computer

Für jeden Computer muss Folgendes installiert werden:
- Eine VGA-, SVGA- oder Multisync-Grafikkarte
- USB-Anschluss Typ A

Kabel

Verwenden Sie nur speziell für diesen Switch entwickelte Kabelsets, um das Gerät mit den Computern zu verbinden. 2 bzw. 4 Kabelsets werden bereits mit dem CS-1772/CS-1774 mitgeliefert.

Hardwareübersicht

Vorderseitige Ansicht B

1. Ethernet-LEDs
2. Anschlusswahlschalter
3. Anschluss-LEDs
4. USB-Hub-Abschnitt

Rückseitige Ansicht C

1. Ethernet-Portabschnitt
2. Konsol-Audiobuchsen
3. Port zur Firmwareaktualisierung
4. Stromeingangsbuchse
5. Konsolportabschnitt
6. CPU-Portauswahl

Hardware installieren D

1. Verbinden Sie Ihre Tastatur, Maus und Monitor mit den Konsolanschlüssen auf der Geräterückseite.
2. Verbinden Sie Mikrofon und Lautsprecher mit dem Mikrofon- und Lautsprecher-Konsolanschluss auf der Geräterückseite.
3. Nehmen Sie ein mitgeliefertes KVM-Kabelset zur Hand, und verbinden Sie den eigenen SPHD-Anschluss mit einem freien CPU-Port am Switch und die zugehörigen Mikrofon- und Lautsprecherstecker mit den Anschlüssen für Mikrofon und Lautsprecher am CPU-Port.
4. Verbinden Sie am anderen Kabelende die USB-, Video-, Mikrofon- und Lautsprecherkabel mit den geeigneten Buchsen am Computer.
5. Verbinden Sie mit einem Kat5-Kabel einen freien Ethernet-Port des Switches mit dem Ethernet-Port Ihres Computers.
6. Verbinden Sie das Kabel Ihres LAN-Netzwerkes mit einem freien Ethernet-Port am Switch.
7. Verbinden Sie das mitgelieferte Netzteil mit einer stromführenden Steckdose und anschließend mit der Netzeingangsbuchse am Switch.
8. Schließen Sie Ihre USB-Peripheriegeräte an den USB-Hub auf der Vorderseite an.

Bedienung

Aktion	Funktion
Drucktasten	
Halten Sie eine Taste mindestens 2 Sekunden lang gedrückt	Schaltet den KVM, USB-Hub und die Audiosignale auf den Computer um, der mit dem betreffenden Port verbunden ist.
Halten Sie eine Taste weniger als 2 Sekunden lang gedrückt	Schaltet nur den KVM auf den Computer um, der mit dem betreffenden Port verbunden ist.
Halten Sie gleichzeitig die Tasten 1 und 2 mindestens 3 Sekunden lang gedrückt	Startet den Autoscan-Modus. Zum Beenden des Autoscan-Modus drücken Sie eine der beiden Tasten. Der KVM, USB-Hub und die Audiosignale werden beim Beenden auf diesen Port umgeschaltet.

Hotkeys	
[Rollen] [Rollen][Enter]	Schaltet den KVM, USB-Hub und die Audiosignale von dem Port, der gegenwärtig den KVM-Fokus besitzt, auf den folgenden angeschlossenen Port um (1 auf 2; 2 auf 1 beim CS-1772; 1 auf 2; 2 auf 3; 3 auf 4; 4 auf 1 beim CS-1774).
[Rollen] [Rollen] [K] [Enter]	Schaltet den KVM von dem aktuellen Port auf den nächsten Port der Installation um.
[Rollen] [Rollen] [U] [Enter]	Schaltet nur den USB-Hub auf den Computer um, der mit dem nächsten Port verbunden ist.
Rollen] [Rollen][S] [Enter]	Schaltet die Audiosignale von dem aktuellen Port auf den nächsten Port der Installation um. Dabei bleibt der KVM auf dem ursprünglich zugeordneten Port erhalten.

Direkt auf einen Port umschalten	
[Rollen] [Rollen] [n] [Enter]	Schaltet den KVM, USB-Hub und die Audiosignale auf den Computer um, der mit dem Port n verbunden ist.
[Rollen] [Rollen] [n] [K] [Enter]	Schaltet nur den KVM auf den Computer um, der mit dem angegebenen Port verbunden ist.
[Rollen] [Rollen] [n] [U] [Enter]	Schaltet nur den USB-Hub auf den Computer um, der mit dem angegebenen Port verbunden ist.
[Rollen] [Rollen] [n] [S] [Enter]	Schaltet nur die Audiosignale auf den Computer um, der mit dem angegebenen Port verbunden ist.
[Rollen] [Rollen] [n] [K] [U] [Enter]	Schaltet den KVM und USB-Hub auf den Computer um, der mit dem angegebenen Port verbunden ist.
[Rollen] [Rollen] [n] [K] [S] [Enter]	Schaltet den KVM und die Audiosignale auf den Computer um, der mit dem angegebenen Port verbunden ist.
[Rollen] [Rollen] [n] [U] [S] [Enter]	Schaltet den USB-Hub und die Audiosignale auf den Computer um, der mit dem angegebenen Port verbunden ist.

Hinweis:
n steht für die ID-Nummer des Ports (1, 2, 3 oder 4) , an den der Computer angeschlossen ist. Ersetzen Sie n durch die geeignete Port-ID, wenn Sie die Hotkeys eingeben.

Requisitos

Consola

- Un monitor VGA, SVGA o Multisync capaz de representar la resolución más elevada que vaya a usar con cualquiera de los ordenadores a instalar
- Un ratón USB
- Un teclado USB

Ordenador

En cada ordenador se tienen que instalar los siguientes componentes:
- Una tarjeta gráfica VGA, SVGA o Multisync
- Puerto USB de tipo A

Cables

Sólo debe emplear juegos de cables especialmente diseñados para este conmutador para la conexión a los ordenadores. 2/4 juegos de cables están incluidos con el CS-1772/CS-1774.

Aspectos generales del hardware

Vista frontal B

1. Indicadores LED Ethernet
2. Conmutadores de selección de puertos
3. Indicadores LED de los puertos
4. Sección del concentrador USB

Vista posterior C

1. Sección de puertos Ethernet
2. Conectores de audio de consola
3. Puerto para actualizaciones del firmware
4. Entrada de alimentación
5. Sección de puertos de consola
6. Sección de puertos CPU

Instalación del hardware D

1. Conecte su teclado, ratón y monitor a los puertos de consola ubicados en el panel posterior de la unidad.
2. Conecte el micrófono y los altavoces en las entradas para micrófono y altavoces en la parte posterior de la unidad.
3. Con un juego de cables KVM (incluido en el paquete), conecte el conector propietario SPHD a un puerto CPU disponible del concentrador y los conectores para micrófono y altavoces a los puertos CPU correspondientes.
4. En el otro extremo del cable, enchufe los cables USB, de vídeo, micrófono y altavoces en los puertos correspondientes del ordenador.
5. Utilice un cable de categoría 5 para conectar un puerto Ethernet libre del concentrador al puerto Ethernet del ordenador.
6. Conecte el cable de la red LAN externa a un puerto Ethernet libre del concentrador.
7. Conecte el adaptador de alimentación incluido a una toma eléctrica y el cable del adaptador a la entrada de alimentación del concentrador.
8. Enchufe sus periféricos USB en la sección de concentrador USB del panel frontal.

Operación

Acción	Función
Botones	
Pulse un botón más de 2 segundos	Pasa el KVM, el concentrador USB y las señales de audio al ordenador que está conectado al puerto en cuestión.
Pulse un botón menos de 2 segundos	Sólo pasa el KVM al ordenador que está conectado al puerto en cuestión.
Pulse los botones 1 y 2 simultáneamente durante más de 3 segundos	Inicia el modo de búsqueda automática. Para salir de la búsqueda automática, pulse cualquiera de los botones. Al salir, el KVM, el concentrador USB y las señales de audio se pasarán al puerto seleccionado.

Teclas de acceso directo	
[BloqDespl] [BloqDespl] [Intro]	Pasa el KVM, el concentrador USB y las señales de audio al siguiente puerto de la instalación (1 al 2; 2 al 1 para el CS-1772; 1 al 2; 2 al 3; 3 al 4; 4 al 1 para el CS-1774).
[BloqDespl] [BloqDespl] [K] [Intro]	Pasa solamente el KVM del puerto que lo lleva actualmente al puerto siguiente de la instalación.
[BloqDespl] [BloqDespl] [U] [Intro]	Sólo pasa el concentrador USB al ordenador que está conectado al puerto en cuestión.
[BloqDespl] [BloqDespl] [S] [Intro]	Pasa solamente las señales de audio del puerto que lo lleva actualmente al puerto siguiente de la instalación El KVM quedará asignado como está.

Pasar directamente a un puerto	
[BloqDespl] [BloqDespl] [n] [Intro]	Pasa el KVM, el concentrador USB y las señales de audio al ordenador conectado al puerto del ID de puerto especificado.
[BloqDespl] [BloqDespl] [n] [K] [Intro]	Sólo pasa el KVM al ordenador que está conectado al puerto especificado.
[BloqDespl] [BloqDespl] [n] [U] [Intro]	Sólo pasa el concentrador USB al ordenador que está conectado al puerto especificado.
[BloqDespl] [BloqDespl] [n] [S] [Intro]	Sólo pasa las señales de audio al ordenador que está conectado al puerto especificado.
[BloqDespl] [BloqDespl] [n] [K] [U] [Intro]	Pasa el KVM y el concentrador USB al ordenador que está conectado al puerto especificado.
[BloqDespl] [BloqDespl] [n] [K] [S] [Intro]	Pasa el KVM y las señales de audio al ordenador que está conectado al puerto especificado.
[BloqDespl] [BloqDespl] [n] [U] [S] [Intro]	Pasa el concentrador USB y las señales de audio al ordenador que está conectado al puerto especificado.

Nota:
n representa al ID de puerto del ordenador (1, 2, 3 ó 4). Sustituya la n por el ID de puerto deseado al teclear las combinaciones de teclas.

A

Package Contents:

1 CS-1772 or CS-1774 KVM Switch
2 Custom KVM Cable Sets (CS-1772)
4 Custom KVM Cable Sets (CS-1774)
1 Firmware Upgrade Cable
1 Power Adapter
1 User Instructions

B Front View

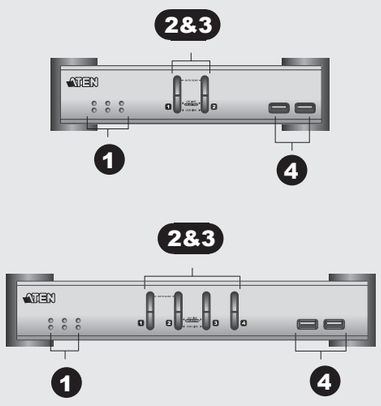

C Rear View

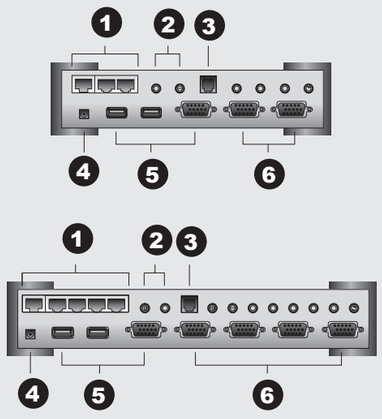

D Hardware Installation

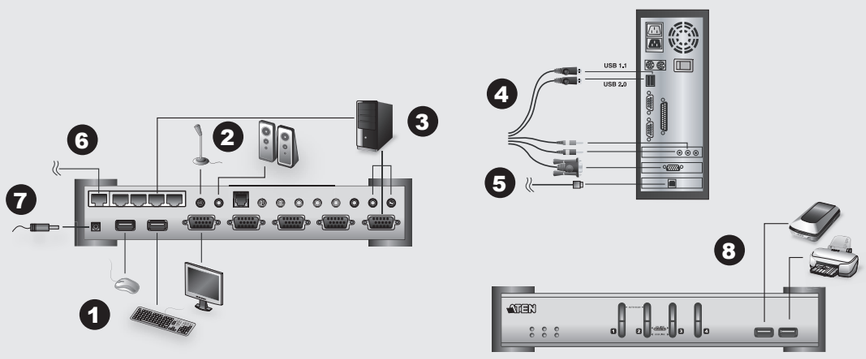

Important Notice

Considering environmental protection, ATEN does not provide a fully printed user manual for this product. If the information contained in the Quick Start Guide is not enough for you to configure and operate your product, **please visit our website www.aten.com, and download the full user manual.**

Online Registration

http://eservice.aten.com

Technical Phone Support

International:
886-2-86926959

North America:
1-888-999-ATEN Ext: 4988

United Kingdom:
44-8-4481-58923

The following contains information that relates to China:

部件名称	有毒有害物质或元素					
	铅	汞	镉	六价铬	多溴联苯	多溴二苯醚
电器部件	●	○	○	○	○	○
机构部件	○	○	○	○	○	○

○. 表示该有毒有害物质在该部件所有均质材料中的含量均在SJ/T 11363-2006规定的限量要求之下。
●. 表示符合欧盟的豁免条款，但该有毒有害物质至少在该部件的某一均质材料中的含量超出SJ/T 11363-2006的限量要求。
×. 表示该有毒有害物质至少在该部件的某一均质材料中的含量超出SJ/T 11363-2006的限量要求。

All information, documentation, firmware, software utilities, and specifications contained in this package are subject to change without prior notification by the manufacturer. Please visit our website http://www.aten.com/download/?cid=dds for the most up-to-date versions.

Guida rapida dello switch USB KVME CS-1772/CS-1774 a 2/4 porte — www.aten.com

Requisiti

Console

- un monitor VGA, SVGA o Multisync, con la più alta risoluzione fra quelle utilizzate dai computer collegati
- Un mouse USB
- Una tastiera USB

Computer

In ogni computer deve essere installato il seguente equipaggiamento:
- una scheda VGA, SVGA o Multisync
- Porta USB di tipo A

Cavi

Per le connessioni ai computer, si possono utilizzare solamente cavi appositamente progettati per operare con questo switch. Nella confezione dello switch CS-1772/CS-1774 sono inclusi 2/4 set di cavi.

Panoramica sull'hardware

Lato anteriore B

1. LED Ethernet
2. Interruttori di selezione della porta
3. LED della porta
4. Sezione hub USB

Lato posteriore C

1. Sezione della porta Ethernet
2. Prese audio della console
3. Porta per l'aggiornamento del firmware
4. Presa d'alimentazione
5. Sezione della porta di collegamento alla console
6. Sezione della porta di collegamento alla CPU

Installazione dell'hardware D

1. Collegare la tastiera, il mouse ed il monitor alle porte di collegamento alla console poste sul pannello posteriore del dispositivo.
2. Collegare il microfono ed i diffusori alle prese del microfono e dei diffusori per il collegamento alla console poste sul pannello posteriore del dispositivo.
3. Con un cavo KVM (in dotazione) collegare il connettore SPHD personalizzato ad una qualsiasi porta CPU disponibile sullo switch e collegare i connettori degli acclusi microfono e diffusori alle prese per il microfono e per i diffusori della porta di collegamento alla CPU.
4. All'altra estremità del cavo, inserire i cavi USB, video, del microfono e dei diffusori nelle rispettive porte sul computer.
5. Utilizzare il cavo Cat5 per collegare una qualsiasi porta Ethernet disponibile dello switch alla porta Ethernet del computer.
6. Collegare il cavo della fonte LAN esterna ad una qualsiasi porta Ethernet disponibile dello switch.
7. Inserire il cavo dell'alimentatore in dotazione in una presa di corrente, quindi inserire il cavo dell' alimentatore nella presa d'alimentazione dello switch.
8. Collegare le periferiche USB alla sezione hub USB posta sul pannello anteriore.

Funzionamento

Azione	Funzione
Pulsanti	
Tener premuto un pulsante per più di 2 secondi	Seleziona il gruppo KVM, hub USB e l'audio del computer attaccato alla porta.
Tener premuto un pulsante per meno di 2 secondi	Seleziona solo il KVM del computer attaccato alla porta.
Tener premuti il pulsante 1 ed il pulsante 2 simultaneamente per più di 3 secondi	Dà inizio alla modalità Autoscan. Uscire da Autoscan premendo un qualsiasi pulsante. All' uscita seleziona il KVM, l'hub USB e l'audio di quella porta.

Tasti di scelta rapida	
[Bloc Scroll] [Bloc Scroll] [Invio]	Seleziona il gruppo KVM, l'hub USB e l'audio alla porta successiva , sull'installazione, a quella il cui KVM è attualmente selezionato (da 1 a 2 e da 2 a 1 per CS-1772; da 1 a 2, da 2 a 3, da 3 a 4 e da 4 a 1 per CS-1774).
[Bloc Scroll] [Bloc Scroll] [K] [Invio]	Seleziona solo il KVM della porta successiva, nell'installazione, a quella il cui KVM è attualmente selezionato.
[Bloc Scroll] [Bloc Scroll] [U] [Invio]	Seleziona solo l'hub USB del computer attaccato alla porta successiva.
[Bloc Scroll] [Bloc Scroll] [S] [Invio]	Seleziona solo l'audio della porta successiva, nell'installazione, a quella il cui audio è attualmente selezionato Il KVM selezionato rimane lo stesso.

Andare direttamente ad una porta	
[Bloc Scroll] [Bloc Scroll] [n] [Invio]	Seleziona il gruppo KVM, hub USB e l'audio del computer attaccato alla porta corrispondente all' ID della porta specificato.
[Bloc Scroll] [Bloc Scroll] [n] [K] [Invio]	Seleziona solo il KVM del computer attaccato alla porta specificata.
[Bloc Scroll] [Bloc Scroll] [n] [U] [Invio]	Seleziona solo l'hub USB del computer attaccato alla porta specificata.
[Bloc Scroll] [Bloc Scroll] [n] [S] [Invio]	Seleziona solo l'audio del computer attaccato alla porta specificata.
[Bloc Scroll] [Bloc Scroll] [n] [K] [U] [Invio]	Seleziona il KVM e l'hub USB del computer attaccato alla porta specificata.
[Bloc Scroll] [Bloc Scroll] [n] [K] [S] [Invio]	Seleziona il KVM e l'audio del computer attaccato alla porta specificata.
[Bloc Scroll] [Bloc Scroll] [n] [U] [S] [Invio]	Seleziona l'hub USB e l'audio del computer attaccato alla porta specificata.

Nota:
"n" indica il numero ID (d'identificazione) della porta (1,2,3 o 4. Sostituire "n" con il corretto ID della porta quando si inseriscono le combinazioni dei tasti di scelta rapida.

2/4ポートUSB KVMEスイッチ「CS-1772/CS-1774」クイックスタートガイド — www.aten.com サポートお問合せ窓口：+81-3-5615-5811

システム必要環境

コンソール

- 接続するコンピュータの解像度に適したVGA、SVGAまたはマルチシンク対応モニタ
- USBキーボード
- USBマウス

コンピュータ

接続するコンピュータが以下の装置を搭載している必要があります。
- VGA、SVGA またはマルチシンクカード
- USB タイプA ポート

ケーブル

ケーブルはこの製品とコンピュータの接続にのみご使用ください。CS-1772には2本、CS-1774には4本のケーブルが同梱されています。

製品各部名称

フロントパネル B

1.イーサネットLED
2. ポートセレクトスイッチ
3.ポートLED
4. USBハブ

リアビュー C

1. イーサネットポート
2. コンソール用オーディオジャック
3. ファームウェアアップグレードポート
4.電源ジャック
5.コンソールポート
6. CPUポート

ハードウェアセットアップ D

1. キーボード、マウス、モニターをKVMスイッチのリアパネルにあるコンソールポートに接続してください。
2. マイク、スピーカーをKVMスイッチのリアパネルにあるコンソール用オーディオジャック（マイク、スピーカー）にそれぞれ接続してください。
3. KVMケーブル（付属）のSPHDコネクタをKVMスイッチの任意のCPUポートに接続し、マイク、スピーカーコネクタをCPUポートのマイク、スピーカージャックに接続してください。
4. KVMケーブルのもう一方の側（USB、モニター、マイク、スピーカー）をそれぞれパソコンの対応するポートに接続してください。
5. LANケーブルを使用して、KVMスイッチの任意のイーサネットポートとパソコンのイーサネットポートを接続してください。
6. 外部LAN側のケーブルをKVMスイッチの任意のイーサネットポートに接続してください。
7. 電源アダプタ（付属）をAC電源に接続し、電源アダプタケーブルをKVMスイッチの電源ジャックに接続してください。
8. USBデバイスをフロントパネルのUSBハブ側に接続してください。

操作方法

操作	機能
プッシュボタン	
ボタンを押す (2秒以上)	パソコン+USBデバイス+オーディオを切替え。
ボタンを押す (2秒未満)	パソコンのみ切替え。
ポート1と ポート2を同時に押す(3秒以上)	オートスキャンモード起動 ※どちらかのボタンを押すとオート スキャンは停止。その際、パソコン、USBデバイス、オーディオは押したボタン側に切替え。

ホットキー	
[Scroll Lock] [Scroll Lock] [Enter]	パソコン+USBデバイス+オーディオを次のポートに切替え(CS-1772の場合：例1→2、2→1、CS-1774の場合：例1→2、2→3、3→4、4→1)。
[Scroll Lock] [Scroll Lock] [K] [Enter]	パソコンのみ次のポートに切替え 。
[Scroll Lock] [Scroll Lock] [U] [Enter]	USBデバイスのみ次のポートに切替え。
[Scroll Lock] [Scroll Lock] [S] [Enter]	オーディオのみ次のポートに切替え。

指定ポートへの切替え	
[Scroll Lock] [Scroll Lock] [n] [Enter]	パソコン+USBデバイス+オーディオを指定ポート(n)に切替え。
[Scroll Lock] [Scroll Lock] [n] [K] [Enter]	パソコンのみ指定ポート(n)に切替え。
[Scroll Lock] [Scroll Lock] [n] [U] [Enter]	USBデバイスのみ指定ポート(n)に切替え。
[Scroll Lock] [Scroll Lock] [n] [S] [Enter]	オーディオのみ指定ポート(n)に切替え。
[Scroll Lock] [Scroll Lock] [n] [K] [U] [Enter]	パソコン+USBデバイスを指定ポート(n)に切替え。
[Scroll Lock] [Scroll Lock] [n] [K] [S] [Enter]	パソコン+オーディオを指定ポート(n)に切替え。
[Scroll Lock] [Scroll Lock] [n] [U] [S] [Enter]	USBデバイス+オーディオを指定ポート(n)に切替え。

備考:
[n]はパソコンのポートID番号(1、2もしくは1、2、3、4)を表します。ホットキーを使用の際は、[n]部分を指定したいポートID番号と置換えてください）。

CS-1772/CS-1774 2/4 포트USB KVME 스위치 빠른 사용 가이드 — www.aten.com Phone: 02-467-6789

요구사양

콘솔

- VGA, SVGA, 또는 사용자의 설치하려는 장비에 고해상도를 지원하는 멀티씽크 모니터
- USB 타입 마우스
- USB 타입 키보드

컴퓨터

설치하려는 각 컴퓨터에 다음과 같은 장비가 설치되어야 합니다.
- VGA, SVGA 또는 멀티씽크 카드
- USB 포트

케이블

본 제품과 사용자의 컴퓨터에 연결하여 사용하는 케이블은 스위치와 특별히 고안된 케이블을 사용하셔야 합니다. 2/4 케이블 세트가 본 CS-1772/CS-1774 제품 패키지에 포함되어 있습니다.

하드웨어 요구사양

정면도 B

1. 이더넷 LED
2. 포트 선택 스위치
3. 포트 LED
4. USB 허브 부분

후면도 C

1. 이더넷 포트 부분
2. 콘솔 오디오 잭
3. 펌웨어 업그레이드 포트
4. 파워 잭
5. 콘솔 포트 부분
6. CPU 포트 부분

하드웨어 설치방법 D

1. 장비 뒷면에 있는 콘솔 포트에 키보드, 마우스, 모니터를 연결한다.
2. 장비 뒷면에 있는 콘솔의 마이크로 폰 잭과 스피커 잭에 마이크로 폰과 스피커를 꽂는다.
3. 제공하는 KVM 케이블의 SPHD 커넥터를 사용 가능한 CPU 포트에 연결하고 마이크로 폰과 스피커도 CPU포트의 마이크로 폰 잭과 스피커 잭에 각각 연결한다.
4. 케이블의 다른 쪽의 USB, 비디오, 마이크로폰 및 오디오 커넥터를 컴퓨터의 각각의 포트에 연결한다.
5. Cat5 케이블을 스위치의 이더넷 포트와 컴퓨터의 이더넷 포트에 연결한다.
6. 외부 LAN을 스위치의 사용 가능한 이더넷 포트에 연결한다.
7. 파워 아답터를 연결한다.
8. USB 주변장치를 정면에 있는 USB 허브 부분에 연결한다.

사용 방법

동작	기능
푸시 버튼	
2초 이상 버튼을 누를 시	누른 포트로 KVM, USB허브 및 오디오가 선택한 포트로 전환 된다.
2초 미만 버튼을 누를 시	선택한 포트로 KVM만 전환 된다.
버튼 1과 2를 동시에 3초 이상 누를 시	자동 스캔 모드가 실행된다. 자동 스캔 모드를 해제하려면 아무 버튼을 누른다. 이때 KVM, USB허브 및 오디오는 선택한 포트로 선택 된다.

핫키	
[Scroll Lock] [Scroll Lock] [Enter]	KVM, USB허브 및 오디오가 현재 포트로부터 바로 다음 포트로 모두 동시에 전환된다. (CS-1772: 1 에서 2, 2 에서 1. CS-1774: 1 에서 2, 2 에서 3, 3 에서 4, 4 에서 1).
[Scroll Lock] [Scroll Lock] [K] [Enter]	KVM만 현재 포트에서 바로 다음 포트로 전환 된다.
[Scroll Lock] [Scroll Lock] [U] [Enter]	USB허브만 현재 포트에서 바로 다음 포트로 전환 된다.
[Scroll Lock] [Scroll Lock] [S] [Enter]	오디오만 현재 포트에서 다음 포트로 전환 된다.

지정 포트로 직접 전환	
[Scroll Lock] [Scroll Lock] [n] [Enter]	KVM, USB허브 및 오디오가 지정한 포트 번호로 동시에 전환 된다.
[Scroll Lock] [Scroll Lock] [n] [K] [Enter]	KVM만 지정한 포트 번호로 전환 된다.
[Scroll Lock] [Scroll Lock] [n] [U] [Enter]	USB허브만 지정한 포트 번호로 전환 된다.
[Scroll Lock] [Scroll Lock] [n] [S] [Enter]	오디오만 지정한 포트 번호로 전환 된다.
[Scroll Lock] [Scroll Lock] [n] [K] [U] [Enter]	KVM 및 USB허브가 지정한 포트 번호로 전환 된다.
[Scroll Lock] [Scroll Lock] [n] [K] [S] [Enter]	KVM과 오디오가 지정한 포트 번호로 전환 된다.
[Scroll Lock] [Scroll Lock] [n] [U] [S] [Enter]	USB허브와 오디오가 지정한 포트 번호로 전환 된다.

주의:
"n" 은 연결한 컴퓨터의 포트 번호를 의미함. (1,2, 3, 또는4). 핫키 사용시 선택하고자 하는 포트 번호를 입력한다.

CS-1772/CS-1774 2/4端口 USB KVME多电脑切换器 — www.aten.com 电话支持：010-5255-0110

系统需求

控制端

- 一组VGA，SVGA，或Multisync 的屏幕，可支持安装架构下任何电脑将使用的最高分辨率
- 一组USB鼠标
- 一组USB键盘

电脑

各台电脑必须安装以下设备:
- 一组VGA, SVGA 或Multisync显示卡
- USB Type A连接口

线材

只有为本切换器所特制的线材组可用于连接电脑，CS-1772/CS-1774提供2/4组线材

硬件检视

前视图 B

1、网络指示灯
2、电脑切换开关
3、连接口指示灯
4、USB连接口

背视图 C

1、以太网络连接端口
2、主控端音效连接孔
3、韧体升级端口
4、电源孔
5、主控端端口
6、电脑端端口

硬件安装 D

1.首先将您的键盘、鼠标及屏幕接到位于切换器背面的主控端连接端口。
2.将麦克风及喇叭接到位于切换器背面的主控端麦克风及喇叭插孔。
3.将套件内所附之KVM缆线的custom SPHD接到切换器上任一个可用的电脑端端口，并将所附的麦克风及喇叭连接头接到电脑端端口的麦克风及喇叭插孔。
4.将线材另一端分别接到电脑上的USB、视讯、麦克风及喇叭的连接孔。
5.利用Cat5线材连接电脑及切换器上的以太网络连接端口。
6.将连到外部LAN的网络线接到切换器上任一个可用的以太网络连接端口。
7.将所附的电源变压器接到交流电插座，然后再将电源变压器的另外一端插入切换器的电源孔。
8.将USB接口设备接到切换器前端面板的USB端口。

操作方式

动作	功能
面板按钮	
按钮超过2秒钟	将KVM、USB Hub及Audio切换至该连接口。
按钮少于2秒钟	仅将KVM功能切换至该连接口。
同时按住按钮1及按钮2超过3秒钟	开启自动扫瞄模式，按任一按钮即可离开自动扫瞄模式。

热键	
[Scroll Lock] [Scroll Lock] [Enter]	将KVM、USB hub及Audio功能切换至另一连接的电脑。 (CS-1772: 1 to 2, 2 to 1; CS-1774: 1 to 2, 2 to 3, 3 to 4, 4 to 1)
[Scroll Lock] [Scroll Lock] [K] [Enter]	将KVM功能切换至另一连接的电脑。
[Scroll Lock] [Scroll Lock] [U] [Enter]	将USB hub功能切换至另一连接的电脑。
[Scroll Lock] [Scroll Lock] [S][Enter]	将USB hub及audio功能切换至指定的电脑。

直接切换至指定电脑	
[Scroll Lock] [Scroll Lock] [n] [Enter]	将KVM、USB hub及Audio功能切换至指定的电脑。
[Scroll Lock] [Scroll Lock] [n] [K] [Enter]	仅将KVM功能切换至指定的电脑。
[Scroll Lock] [Scroll Lock] [n] [U] [Enter]	仅将USB hub功能切换至指定的电脑。
[Scroll Lock] [Scroll Lock] [n] [S] [Enter]	仅将audio功能切换至指定的电脑。
[Scroll Lock] [Scroll Lock] [n] [K][U] [Enter]	将KVM及USB hub功能切换至指定的电脑。
[Scroll Lock] [Scroll Lock] [n] [K][S] [Enter]	将KVM及audio功能切换至指定的电脑。
[Scroll Lock] [Scroll Lock] [n] [U][S] [Enter]	将USB hub及audio功能切换至指定的电脑。

注意：
" n"代表电脑端端口的号码(1,2,3,4)。在进行热键输入时，可将所欲设定的电脑端端口号码取代" n"，以直接切换至该电脑。

CS-1772/CS-1774 2/4埠 USB KVME多電腦切換器 — www.aten.com 技術服務專線：02-8692-6959

系統需求

控制端

- 一組VGA, SVGA，或Multisync 的螢幕，可支援安裝架構下任何電腦將使用的最高解析度
- 一組USB滑鼠
- 一組USB鍵盤

電腦

各台電腦必須安裝以下設備:
- 一組VGA, SVGA 或Multisync顯示卡
- USB Type A連接埠

線材

只有為本切換器所特製的線材組可用於連接電腦，CS-1772/CS-1774提供2/4組線材

硬體檢視

前視圖 B

1、網路指示燈
2、電腦切換開關
3、連接埠指示燈
4、USB連接埠

背視圖 C

1、乙太網路連接埠
2、主控端音效連接孔
3、韌體升級埠
4、電源孔
5、主控端埠
6、電腦端埠

硬體安裝 D

1.首先將您的鍵盤、滑鼠及螢幕接到位於切換器背面的主控端連接埠。
2.將麥克風及喇叭接到位於切換器背面的主控端麥克風及喇叭插孔。
3.將套件內所附之KVM纜線的custom SPHD接到切換器上任一個可用的電腦端埠，並將所附的麥克風及喇叭連接頭接到電腦端埠的麥克風及喇叭插孔。
4.將線材另一端分別接到電腦上的USB、視訊、麥克風及喇叭的連接孔。
5.利用Cat5線材連接電腦及切換器上的乙太網路連接埠。
6.將連到外部LAN的網路線接到切換器上任一個可用的乙太網路連接埠。
7.將所附的電源變壓器接到交流電插座，然後再將電源變壓器的另外一端插入切換器的電源孔。
8.將USB周邊設備接到切換器前端面板的USB埠。

操作方式

動作	功能
面板按鈕	
按鈕超過2秒鐘	將KVM、USB Hub及Audio切換至該連接埠。
按鈕少於2秒鐘	僅將KVM功能切換至該連接埠。
同時按住按鈕1及按鈕2超過3秒鐘	開啟自動掃瞄模式，按任一按鈕即可離開自動掃瞄模式。

熱鍵	
[Scroll Lock] [Scroll Lock] [Enter]	將KVM、USB hub及Audio功能切換至另一連接的電腦。 (CS-1772: 1 to 2, 2 to 1; CS-1774: 1 to 2, 2 to 3, 3 to 4, 4 to 1)
[Scroll Lock] [Scroll Lock] [K] [Enter]	將KVM功能切換至另一連接的電腦。
[Scroll Lock] [Scroll Lock] [U] [Enter]	將USB hub功能切換至另一連接的電腦。
[Scroll Lock] [Scroll Lock] [S][Enter]	將audio功能切換至另一連接的電腦，而將KVM功能保留在原主機。

直接切換至指定電腦	
[Scroll Lock] [Scroll Lock] [n] [Enter]	將KVM、USB hub及Audio功能切換至指定的電腦。
[Scroll Lock] [Scroll Lock] [n] [K] [Enter]	僅將KVM功能切換至指定的電腦。
[Scroll Lock] [Scroll Lock] [n] [U] [Enter]	僅將USB hub功能切換至指定的電腦。
[Scroll Lock] [Scroll Lock] [n] [S] [Enter]	僅將audio功能切換至指定的電腦。
[Scroll Lock] [Scroll Lock] [n] [K][U] [Enter]	將KVM及USB hub功能切換至指定的電腦。
[Scroll Lock] [Scroll Lock] [n] [K][S] [Enter]	將KVM及audio功能切換至指定的電腦。
[Scroll Lock] [Scroll Lock] [n] [U][S] [Enter]	將USB hub及audio功能切換至指定的電腦。

注意：
" n"代表電腦端埠的號碼(1,2,3,4)。在進行熱鍵輸入時，可將所欲設定的電腦端埠號碼取代" n"，以直接切換至該電腦。